Quick Adjustable Height Stands

Pieds à réglage rapide de hauteur

Ständer mit schneller Höheneinstellung

Soportes con Ajuste Rápido de Altura

For other service manuals visit our website at:
www.dorner.com/service_manuals.asp

851-871 Rev. A

Quick Adjustable Height Stands

For other service manuals visit our website at:
www.dorner.com/service_manuals.asp

851-871 Rev. A

Warnings - General Safety

⚠ WARNING

The safety alert symbol, black triangle with white exclamation, is used to alert you to potential personal injury hazards.

⚠ DANGER

Climbing, sitting, walking or riding on conveyor will cause severe injury.

KEEP OFF CONVEYORS.

⚠ DANGER

Supports marked with this symbol must be anchored to the floor. Supports not anchored to floor will tip, causing severe injury or death.

SUPPORT MUST BE ANCHORED TO FLOOR.

⚠ WARNING

Loosening stand height or angle adjustment screws may cause conveyor sections to drop down, causing severe injury.

SUPPORT CONVEYOR SECTIONS PRIOR TO LOOSENING STAND HEIGHT OR ANGLE ADJUSTMENT SCREWS.

Refer to **Figure 1** for typical stand components.

1	Boot
2	Locking Handle
3	Support Stand
4	Angle Adjustment Point
5	Height Adjustment Crank
6	Foot Stand

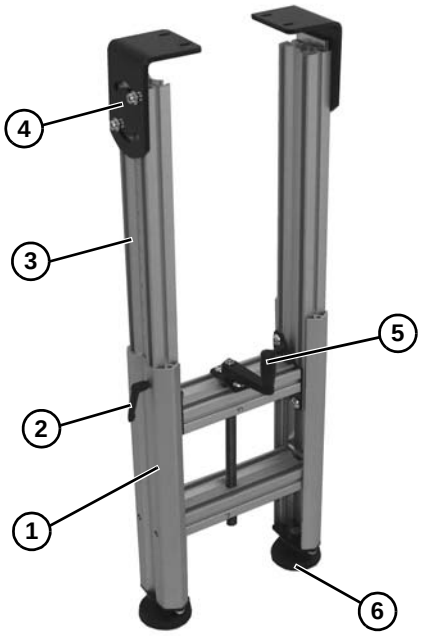

Figure 1

Installation

⚠ DANGER

Supports marked with this symbol must be anchored to the floor. Supports not anchored to floor will tip, causing severe injury or death.

SUPPORT MUST BE ANCHORED TO FLOOR.

Recommended Installation Sequence

- Attach stand or stands to conveyor
- Attach optional diagonal bracing
- Adjust stand height and level (see “Stand Height Adjustment” on page 5).

Required Tools

- 6 mm Hex Key Wrench
- 10 mm Wrench

Assemble Stands to Conveyor

1. Attach stand to conveyor.

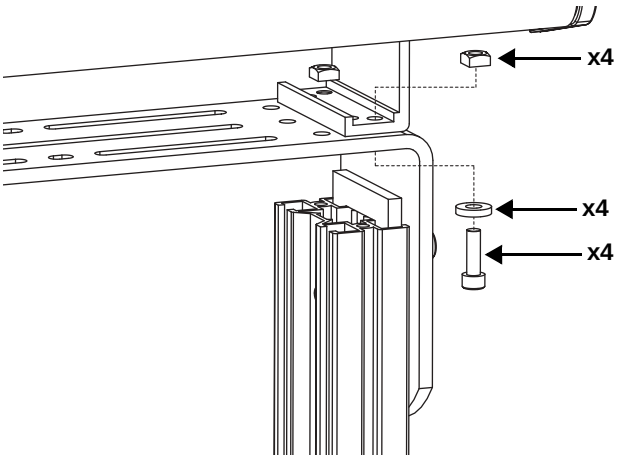

Figure 2

2. Tighten screws.

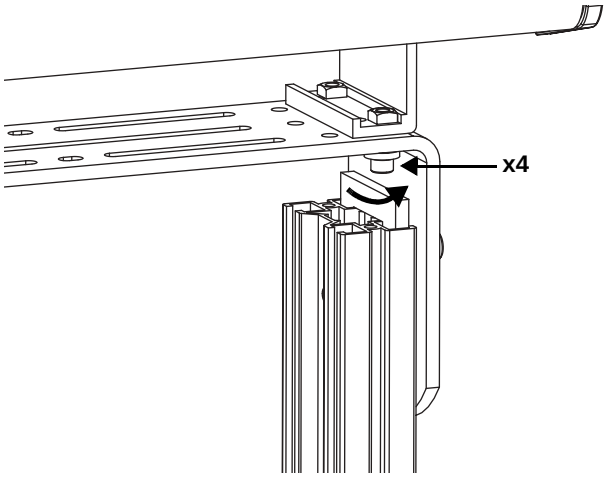

Figure 3

Optional Diagonal Bracing

1. Attach brace to stand.

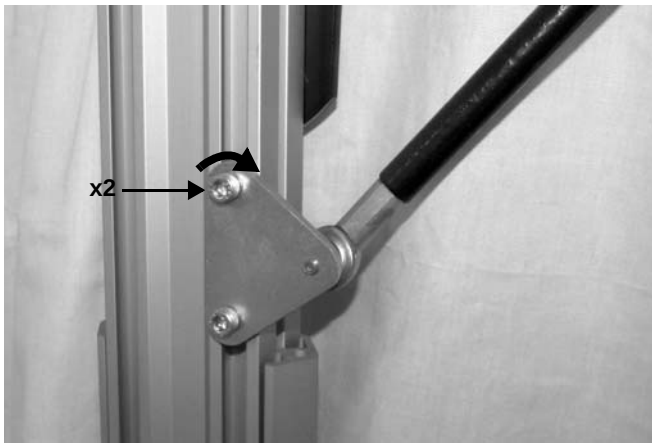

Figure 4

2. Attach brace to conveyor.

Figure 5

Stand Height Adjustment

⚠ WARNING

Loosening stand height or angle adjustment screws may cause conveyor sections to drop down, causing severe injury.

SUPPORT CONVEYOR SECTIONS PRIOR TO LOOSENING STAND HEIGHT LOCKING HANDLES OR ANGLE ADJUSTMENT SCREWS.

1. Loosen two locking handles.
2. Raise or lower stand leg.

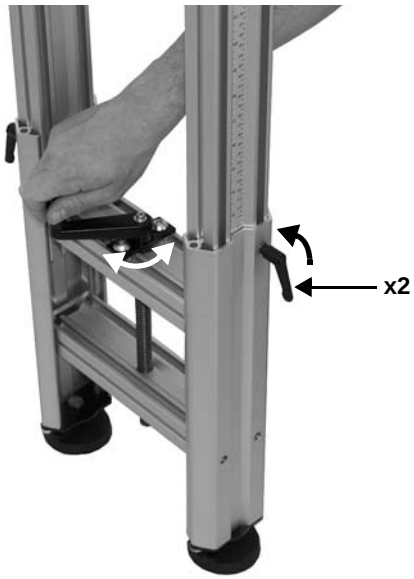

Figure 6

3. Level stand.

Figure 7

⚠ WARNING

Failure to secure locking handles may cause conveyor sections to drop down causing severe injury.

TIGHTEN HANDLES AFTER ADJUSTMENT.

4. Tighten two locking handles.

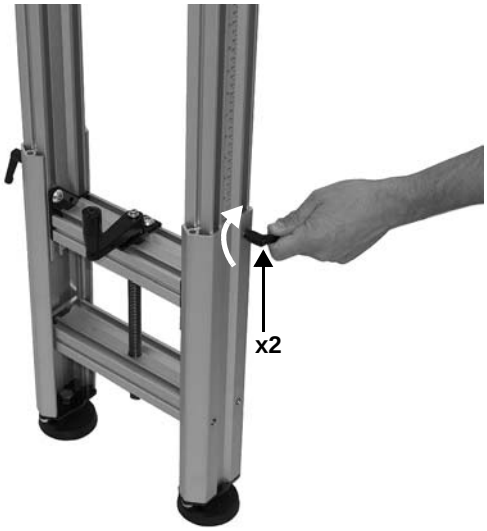

Figure 8

Conveyor Angle Adjustment

Required Tools

- 6 mm Hex Key Wrench
- 10 mm Wrench

⚠ WARNING

Loosening stand height or angle adjustment screws may cause conveyor sections to drop down, causing severe injury.

SUPPORT CONVEYOR SECTIONS PRIOR TO LOOSENING STAND HEIGHT OR ANGLE ADJUSTMENT SCREWS.

1. Loosen screws.

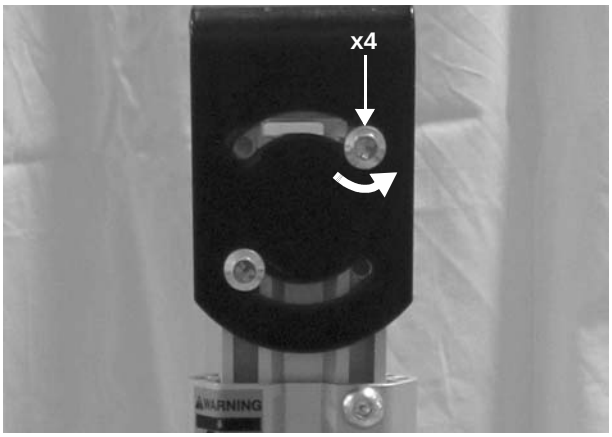

Figure 9

2. Adjust conveyor angle.

⚠ WARNING

Failure to secure screws may cause conveyor sections to drop down, causing severe injury.

TIGHTEN SCREWS AFTER ADJUSTMENT.

3. Tighten screws.

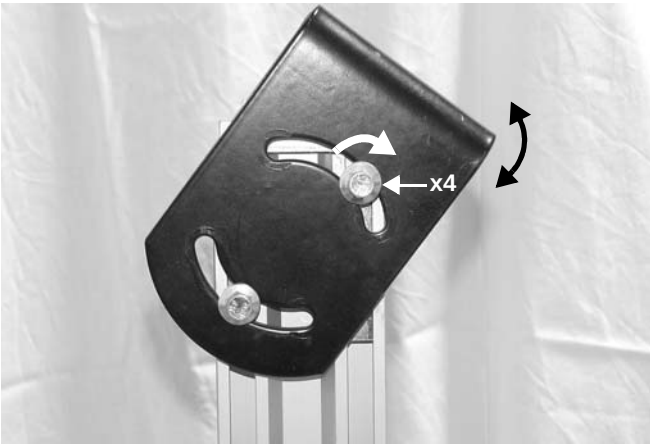

Figure 10

4. If conveyor is equipped with diagonal bracing, screw must be loosened to adjust conveyor angle. Tighten screw after adjustment.

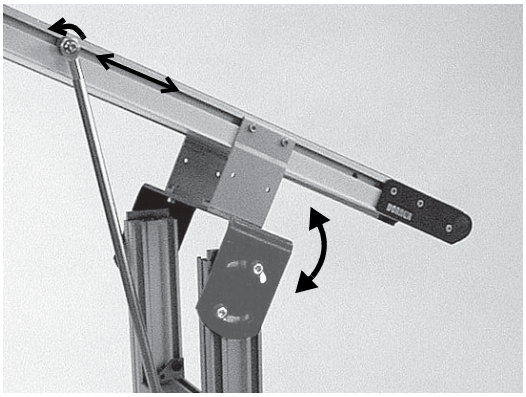

Figure 11

Notes

Service Parts

Quick Adjustable Height Stand with Feet or Casters

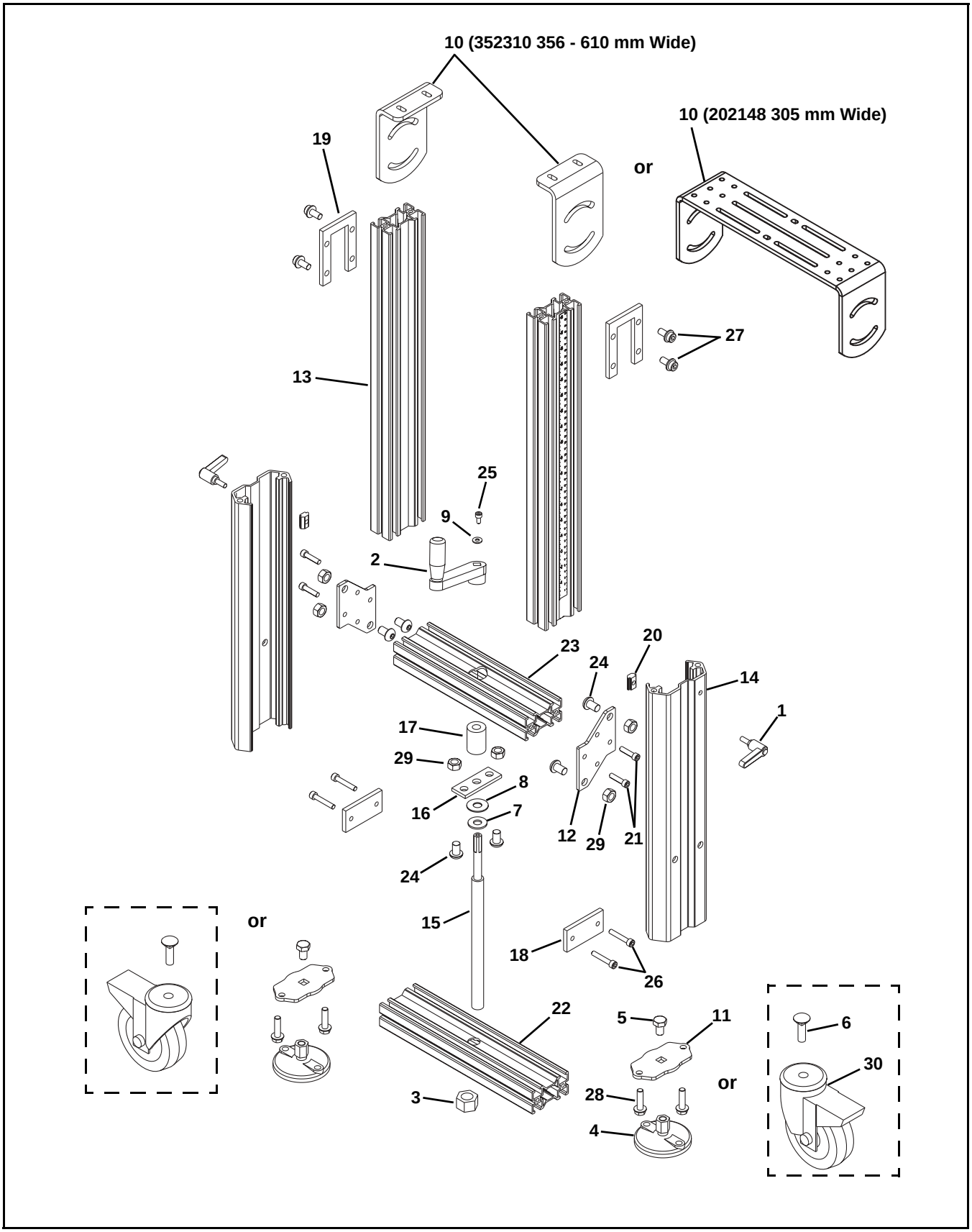

Item	Part Number
1	807-1928
2	807-1929
3	807-1930
4	807-1932
5	961016MSS
6	807-2820
7	811-535
8	811-536
9	911-005
10	352310
	202148
11	710005
12	700006
13	710211-LLLLL
14	712000
15	712003
16	712004
17	712005
18	712008
19	200801M
20	639971M
21	708180P
22	712001-LLLLL
23	712002-LLLLL
24	911016M
25	920510M
26	920635M
27	920883M
28	960897M
29	991001M
30	807-640
LLLLL = Length in inches with 2 decimal places.	
Length Example: Length = 95.25 inches LLLLL = 09525	

Return Policy

Returns must have prior written factory authorization or they will not be accepted. Items that are returned to Dorner without authorization will not be credited nor returned to the original sender. When calling for authorization, please have the following information ready for the Dorner factory representative or your local distributor:

1. Name and address of customer.
2. Dorner part number(s) of item(s) being returned.
3. Reason for return.
4. Customer's original order number used when ordering the item(s).
5. Dorner or distributor invoice number. Include part serial number if available.

A representative will discuss action to be taken on the returned items and provide a Returned Materials Authorization (RMA) number for reference. RMA will automatically close 30 days after being issued. To get credit, items must be new and undamaged. There will be a return charge on all items returned for credit, where Dorner was not at fault. It is the customer's responsibility to prevent damage during return shipping. Damaged or modified items will not be accepted. The customer is responsible for return freight.

<table>
<tr><th></th><th colspan="9">Product Type</th></tr>
<tr><th></th><th colspan="8">Standard Products</th><th>Engineered to order parts</th></tr>
<tr><th>Product Line</th><th>Conveyors</th><th>Gearmotors & Mounting Packages</th><th>Support Stands</th><th>Accessories</th><th>Spare Parts (non-belt)</th><th>Spare Belts - Standard Flat Fabric</th><th>Spare Belts - Cleated & Spec. Fabric</th><th>Spare Belts - Plastic Chain</th><th>All equipment and parts</th></tr>
<tr><td>1100 Series</td><td colspan="6" rowspan="7">30% return fee for all products except:
50% return fee for conveyors with modular belt, cleated belt or speciality belts

All Electrical items are assigned original manufacturers return policy.</td><td colspan="2" rowspan="12">non-returnable</td><td rowspan="12">case-by-case</td></tr>
<tr><td>2200 Series</td></tr>
<tr><td>3200 Series</td></tr>
<tr><td>Pallet Systems</td></tr>
<tr><td>FlexMove/SmartFlex</td></tr>
<tr><td>GAL Series</td></tr>
<tr><td>All Electrical</td></tr>
<tr><td>7100 Series</td><td colspan="6" rowspan="4">50% return fee for all products</td></tr>
<tr><td>7200/7300 Series</td></tr>
<tr><td>AquaGard 7350 Series Version 2</td></tr>
<tr><td>GES Series</td></tr>
<tr><td>AquaGard 7350/7360 Series</td><td colspan="9" rowspan="2">non-returnable</td></tr>
<tr><td>AquaPruf Series</td></tr>
</table>

Returns will not be accepted after 60 days from original invoice date. The return charge covers inspection, cleaning, disassembly, disposal and reissuing of components to inventory. If a replacement is needed prior to evaluation of returned item, a purchase order must be issued. Credit (if any) is issued only after return and evaluation is complete.

Dorner has representatives throughout the world. Contact Dorner for the name of your local representative. Our Customer Service Team will gladly help with your questions on Dorner products.

For a copy of Dorner's Warranty, contact Dorner, an authorized sales channel or visit our website: www.dorner.com.

For replacement parts, contact an authorized Dorner Service Center or the factory.

www.dorner.com

Dorner – North & South America

Dorner – U.S.A. Headquarters
975 Cottonwood Ave
Hartland, WI 53029, USA
(800) 397-8664
(262) 367-7600
info@dorner.com

Dorner – Canada
100-5515 North Service Road
Burlington, Ontario L7L 6G6
Canada
(289) 208-7306
info@dorner.com

Dorner – Latin America
Carretera a Nogales #5297, Nave 11.
Parque Industrial Nogales
Zapopan, Jalisco C.P. 45222 México
+52.33.30037400 | info.latinamerica@dorner.com

Dorner – Europe

Karl-Heinz-Beckurts-Straße 7
52428 Jülich, Germany
+49 (0) 2461/93767-0 | info.europe@dorner.com

Dorner – Asia

128 Jalan Permatang Damar Laut, Bayan Lepas 11960
Penang, Malaysia
+604-626-2948 | info.asia@dorner.com

© Dorner Mfg. Corp. 2018. All Rights Reserved.

Pieds à réglage rapide de hauteur

Les autres manuels de service sont disponibles sur notre site à :
www.dorner.com/service_manuals.asp

851-871 Rév. A

Avertissements - Sécurité générale

⚠ AVERTISSEMENT

Le symbole composé d'un triangle noir et d'un point d'exclamation blanc est un symbole d'avertissement placé là où des risques de blessures sont possibles.

⚠ DANGER

Le fait de grimper, s'asseoir, marcher ou se laisser transporter sur un convoyeur provoquera de graves blessures.

ÉLOIGNEZ-VOUS DES CONVOYEURS.

⚠ DANGER

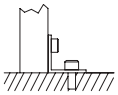

Les pieds portant ce symbole doivent être ancrés dans le sol. Des pieds non ancrés dans le sol basculeront et provoqueront des blessures graves ou mortelles.

LES PIEDS DOIVENT ÊTRE ANCRÉS DANS LE SOL.

⚠ AVERTISSEMENT

Le desserrage des vis de réglage de hauteur ou d'inclinaison peut provoquer la chute de sections du convoyeur et de graves blessures.

SUPPORTEZ LES SECTIONS DE CONVOYEUR AVANT DE DESSERRER LES VIS DE RÉGLAGE DE HAUTEUR ET D'INCLINAISON.

Voir sur la **Figure 1** les composants typiques des pieds.

1	Fourreau de pied
2	Poignée de verrouillage
3	Pieds
4	Point de réglage d'inclinaison
5	Point de réglage de hauteur
6	Embase de pied

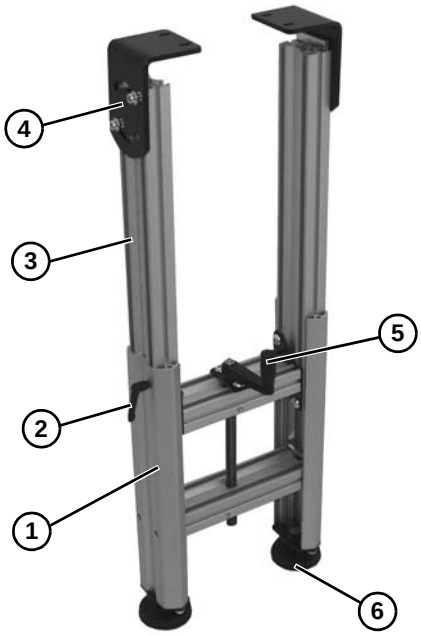

Figure 1

Installation

⚠ DANGER

Les pieds portant ce symbole doivent être ancrés dans le sol. Des pieds non ancrés dans le sol basculeront et provoqueront des blessures graves ou mortelles.

LES PIEDS DOIVENT ÊTRE ANCRÉS DANS LE SOL.

Séquence d'installation recommandée

- Fixez le pied ou les pieds sur le convoyeur
- Fixez le renfort diagonal en option
- Réglez la hauteur et le niveau des pieds (voir « Réglage en hauteur des pieds » à la page 5)

Outils nécessaires

- Clé allen hexagonale de 6 mm
- Clé de 10 mm

Assemblage des pieds sur le convoyeur

1. Fixez les pieds sur le convoyeur.

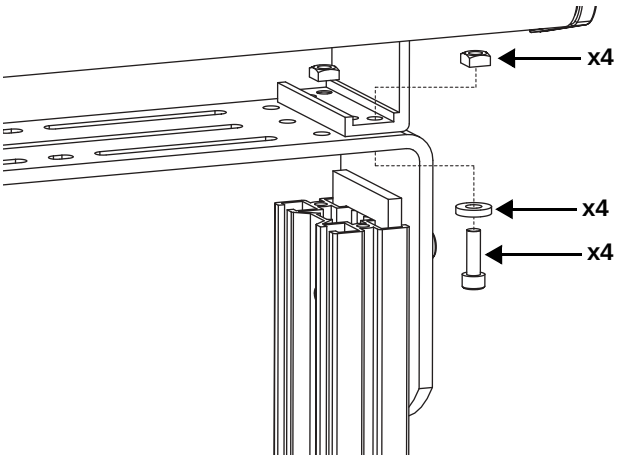

Figure 2

2. Serrez les vis.

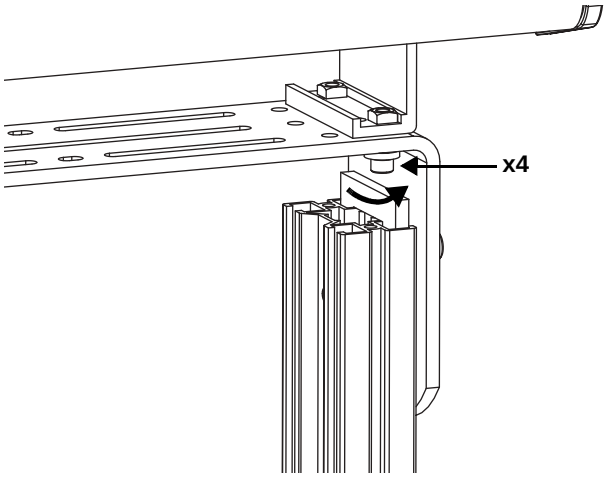

Figure 3

Renfort diagonal en option

1. Fixez le renfort sur les pieds.

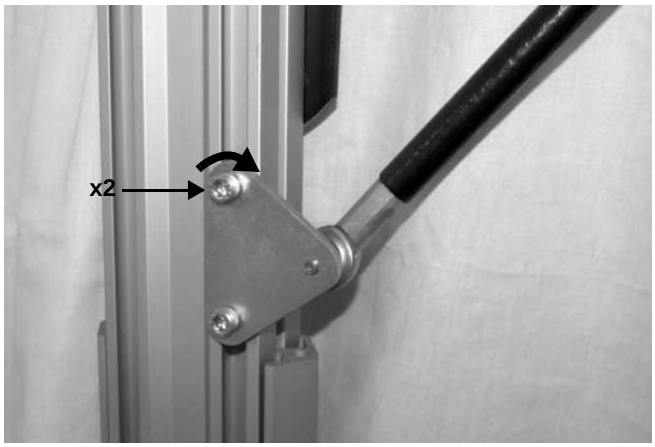

Figure 4

2. Fixez le renfort sur le convoyeur.

Figure 5

Réglage en hauteur des pieds

⚠ AVERTISSEMENT

Le desserrage des vis de réglage de hauteur ou d'inclinaison peut provoquer la chute de sections du convoyeur et de graves blessures.

SUPPORTEZ LES SECTIONS DE CONVOYEUR AVANT DE DESSERRER LES VIS DE RÉGLAGE DE HAUTEUR ET D'INCLINAISON.

1. Desserrez les deux poignées de verrouillage.
2. Montez ou descendez la rallonge des pieds.

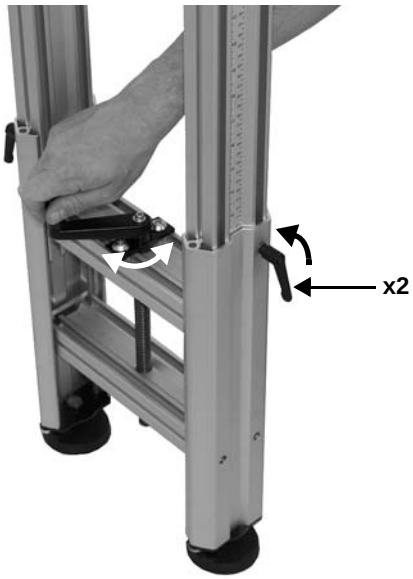

Figure 6

3. Mettez les pieds de niveau.

Figure 7

⚠ AVERTISSEMENT

Si les poignées de verrouillage ne sont pas solidement fixées, la chute de sections du convoyeur peut se produire et provoquer de graves blessures.

SERREZ LES POIGNÉES APRÈS RÉGLAGE.

4. Serrez les deux poignées de verrouillage.

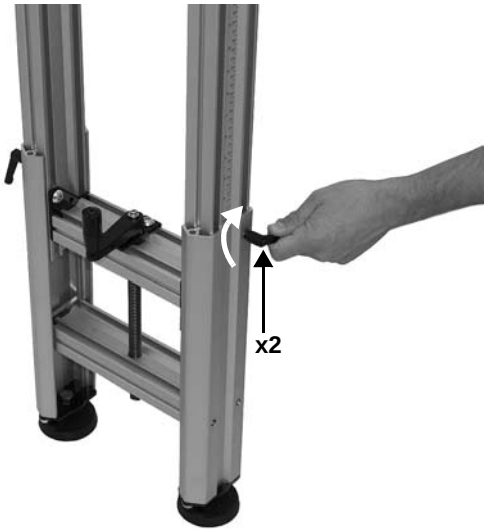

Figure 8

Réglage d'inclinaison du convoyeur

Outils nécessaires

- Clé allen hexagonale de 6 mm
- Clé de 10 mm

⚠ AVERTISSEMENT

Le desserrage des vis de réglage de hauteur ou d'inclinaison peut provoquer la chute de sections du convoyeur et de graves blessures.

SUPPORTEZ LES SECTIONS DE CONVOYEUR AVANT DE DESSERRER LES VIS DE RÉGLAGE DE HAUTEUR ET D'INCLINAISON.

1. Desserrez les vis.

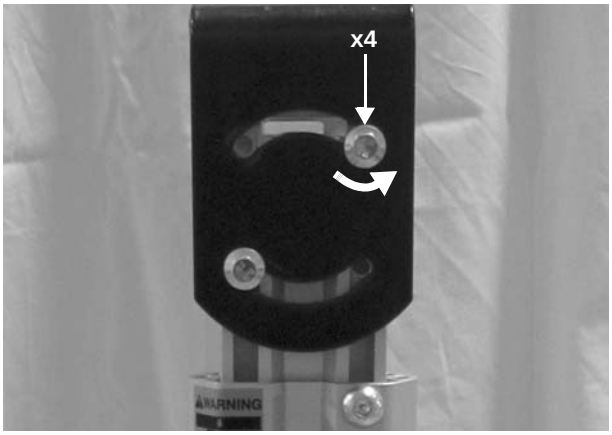

Figure 9

2. Régler l'angle d'inclinaison du convoyeur.

⚠ AVERTISSEMENT

Si les vis ne sont pas solidement fixées, la chute de sections du convoyeur peut se produire et provoquer de graves blessures.

SERREZ LES VIS APRÈS RÉGLAGE.

3. Serrez les vis.

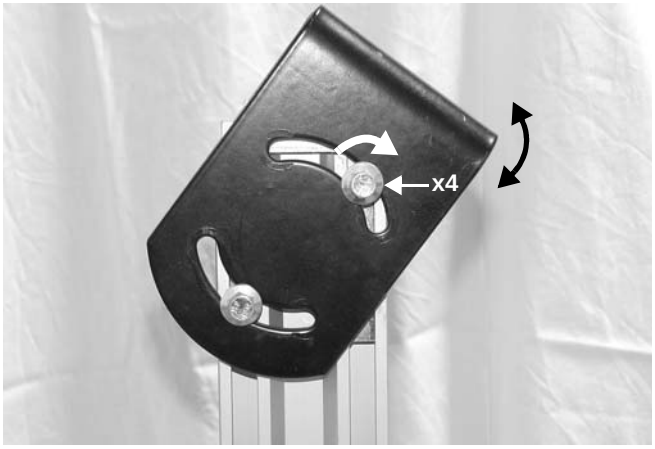

Figure 10

4. Lorsque le convoyeur est équipé de renforts diagonaux, les vis doivent être desserrées pour permettre le réglage d'inclinaison. Serrez les vis après le réglage.

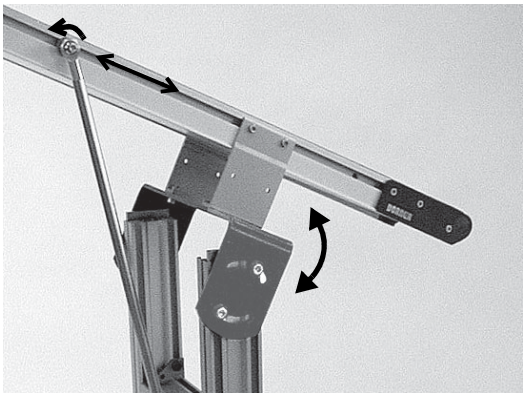

Figure 11

Remarques

Pièces de rechange

Pieds à réglage rapide de hauteur avec sabots ou roulettes

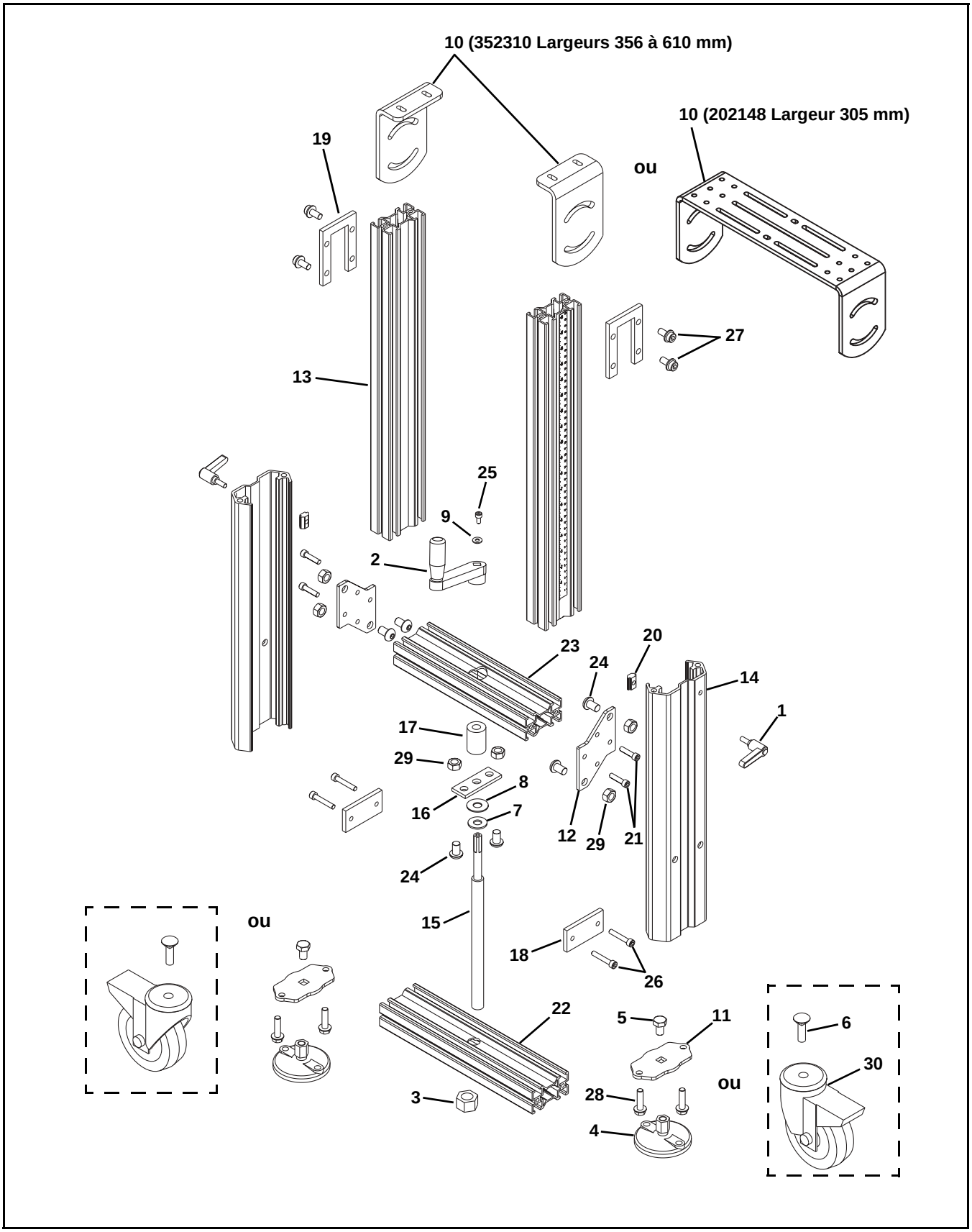

Repère	Numéro de pièce
1	807-1928
2	807-1929
3	807-1930
4	807-1932
5	961016MSS
6	807-2820
7	811-535
8	811-536
9	911-005
10	352310
	202148
11	710005
12	700006
13	710211-LLLLL
14	712000
15	712003
16	712004
17	712005
18	712008
19	200801M
20	639971M
21	708180P
22	712001-LLLLL
23	712002-LLLLL
24	911016M
25	920510M
26	920635M
27	920883M
28	960897M
29	991001M
30	807-640
LLLLL = Longueur en pouces avec 2 décimales.	
Exemple : Longueur = 95.25 pouces LLLLL = 09525	

Directives de retour des pièces

Les retours doivent avoir été préalablement approuvés par écrit par l'usine ou ils ne seront pas acceptés. Les pièces retournées à Dorner sans approbation ne seront ni créditées ni renvoyées à l'expéditeur d'origine. Lorsque vous demandez cette autorisation, veuillez préparer les informations suivantes pour le représentant de l'usine Dorner ou votre distributeur local :

1. Nom et adresse du client.
2. Les numéros des pièces ou éléments à retourner.
3. Raison du retour.
4. Numéro de commande originale du client utilisé pour la commande des éléments.
5. Numéro de la facture de Dorner ou du distributeur. Précisez le numéro de série de la pièce, si disponible.

Un représentant établira les mesures à prendre sur les pièces à retourner et indiquera le numéro de référence de l'autorisation (RMA) de ce retour. Le RMA sera automatiquement clos 30 jours après avoir été émis. Le crédit ne sera accordé que si les pièces sont nouvelles et non endommagées. Lorsque le défaut n'est pas imputable à Dorner, des frais de retour seront appliqués sur tous les éléments retournés contre crédit. Le client est responsable des mesures empêchant l'endommagement des pièces pendant le transport. Les pièces endommagées ou modifiées ne seront pas acceptées. Les frais de transport des retours sont à la charge du client.

<table>
<tr><th></th><th colspan="9">Type de produit</th></tr>
<tr><th></th><th colspan="8">Produits standards</th><th>Pièces étudiées à la demande</th></tr>
<tr><th>Ligne de produits</th><th>Convoyeurs</th><th>Motoréduc-teurs et ensembles de montage</th><th>Pieds</th><th>Accessoires</th><th>Pièces de rechange (hormis les bandes)</th><th>Bandes de rechange - plates en tissus standards</th><th>Bandes de rechange - à tasseaux et tissus spéciaux</th><th>Bandes de rechange - chaîne plastique</th><th>Tout équipement et pièce</th></tr>
<tr><td>Série 1100</td><td colspan="6" rowspan="6">30 % de frais de retour pour tous les produits sauf :
50 % pour les convoyeurs à bande modulaire, à tasseaux ou spécialisée

Le retour des éléments électriques est effectué en suivant les directives de leurs fabricants.</td><td colspan="2" rowspan="10">Non retournable</td><td rowspan="10">Cas par cas</td></tr>
<tr><td>Série 2200</td></tr>
<tr><td>Série 3200</td></tr>
<tr><td>Systèmes de palettes</td></tr>
<tr><td>FlexMove/SmartFlex</td></tr>
<tr><td>Série GAL</td></tr>
<tr><td>Tout élément électrique</td><td colspan="6" rowspan="4">50 % de frais de retour pour tous les produits</td></tr>
<tr><td>Série 7100</td></tr>
<tr><td>Série 7200/7300</td></tr>
<tr><td>AquaGard Série 7350 Version 2</td></tr>
<tr><td>Série GES</td><td colspan="8" rowspan="2">Non retournable</td></tr>
<tr><td>AquaGard Série 7350/7360</td></tr>
<tr><td>Série AquaPruf</td></tr>
</table>

Les retours ne seront plus acceptés après 60 jours à compter de la date de facturation originale. Les frais de retour comprennent l'inspection, le nettoyage, le démontage, le rejet et la réémission des composants à l'inventaire. Une nouvelle commande d'achat doit être émise si un remplacement est nécessaire avant l'évaluation de l'élément retourné. Le crédit, le cas échéant, n'est émis qu'après le retour et l'achèvement de l'évaluation.
Dorner a des représentants dans le monde entier. Contactez Dorner pour le nom de votre représentant local. Notre équipe de service à la clientèle vous aidera volontiers pour toute question sur les produits Dorner.
Si vous désirez une copie de la Garantie de Dorner, contactez Dorner, ou un réseau de ventes autorisé, ou visitez notre Web site : www.dorner.com.

Pour les pièces de rechange, contactez un service à la clientèle autorisé de Dorner ou l'usine.

www.dorner.com

© Dorner Mfg. Corp. 2018. All Rights Reserved.

Dorner – North & South America

Dorner – U.S.A. Headquarters
975 Cottonwood Ave
Hartland, WI 53029, USA
(800) 397-8664
(262) 367-7600
info@dorner.com

Dorner – Canada
100-5515 North Service Road
Burlington, Ontario L7L 6G6
Canada
(289) 208-7306
info@dorner.com

Dorner – Latin America
Carretera a Nogales #5297, Nave 11.
Parque Industrial Nogales
Zapopan, Jalisco C.P. 45222 México
+52.33.30037400 | info.latinamerica@dorner.com

Dorner – Europe

Karl-Heinz-Beckurts-Straße 7
52428 Jülich, Germany
+49 (0) 2461/93767-0 | info.europe@dorner.com

Dorner – Asia

128 Jalan Permatang Damar Laut, Bayan Lepas 11960
Penang, Malaysia
+604-626-2948 | info.asia@dorner.com

Ständer mit schneller Höheneinstellung

Weitere Wartungshandbücher finden Sie auf unserer Webseite unter:
www.dorner.com/service_manuals.asp

851-871 Rev. A

Warnhinweise - Allgemeine Sicherheit

⚠ WARNUNG

Das Sicherheitswarnsymbol - schwarzes Dreieck mit weißem Ausrufezeichen - weist auf die Gefahr einer möglichen Körperverletzung hin.

⚠ GEFAHR

Das Klettern, Sitzen, Gehen oder Fahren auf einem Förderband führt zu schweren Verletzungen.

NICHT AUF FÖRDERBÄNDER STEIGEN.

⚠ GEFAHR

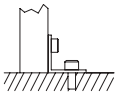

Mit diesem Symbol gekennzeichnete Stützen müssen am Boden verankert werden. Nicht am Boden verankerte Stützen kippen um und haben schwere Verletzungen oder den Tod zur Folge.

STÜTZE MUSS AM BODEN VERANKERT SEIN.

⚠ WARNUNG

Das Lösen der Einstellschrauben für die Ständerhöhe oder den Ständerwinkel kann dazu führen, dass Abschnitte des Förderbands absinken und dadurch schwere Verletzungen verursachen.

FÖRDERBANDABSCHNITTE UNTERSTÜTZEN, BEVOR DIE EINSTELLSCHRAUBEN FÜR DIE STÄNDERHÖHE ODER DEN STÄNDERWINKEL GELÖST WERDEN.

Siehe **Abbildung 1** für typische Ständerkomponenten.

1	Muffe
2	Sperrgriff
3	Stützfuß
4	Winkeleinstellpunkt
5	Höheneinstellkurbel
6	Standfuß

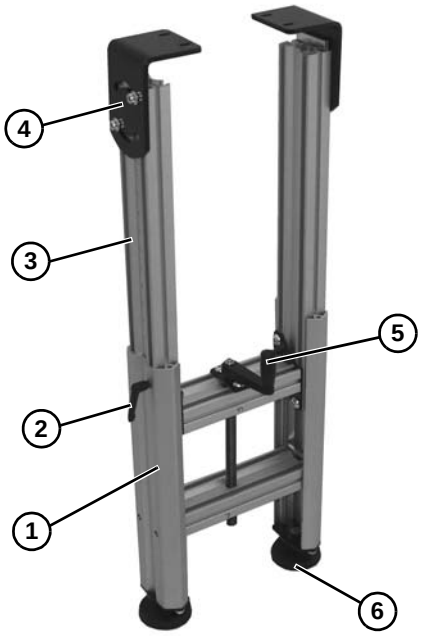

Abbildung 1

Installation

⚠ GEFAHR

Mit diesem Symbol gekennzeichnete Stützen müssen am Boden verankert werden. Nicht am Boden verankerte Stützen kippen um und haben schwere Verletzungen oder den Tod zur Folge.

STÜTZE MUSS AM BODEN VERANKERT SEIN.

Empfohlene Installationsreihenfolge

- Den/die Ständer am Förderband befestigen
- Optionale Diagonalstrebe befestigen
- Ständerhöhe und -ebene einstellen (siehe „Einstellung der Ständerhöhe” auf Seite 5).

Benötigte Werkzeuge

- 6 mm Sechskantschlüssel
- 10 mm Schraubenschlüssel

Ständer am Förderband montieren

1. Ständer am Förderband befestigen.

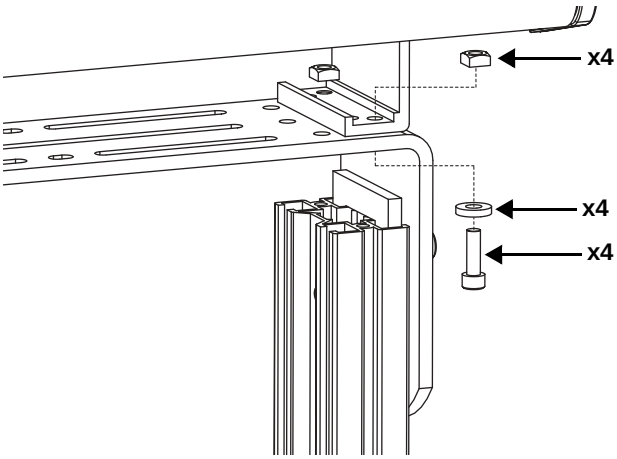

Abbildung 2

2. Schrauben festziehen.

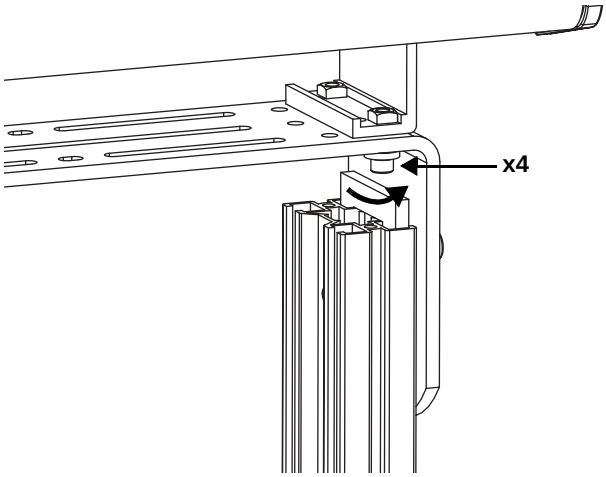

Abbildung 3

Optionale Diagonalverstrebung

1. Strebe am Ständer befestigen.

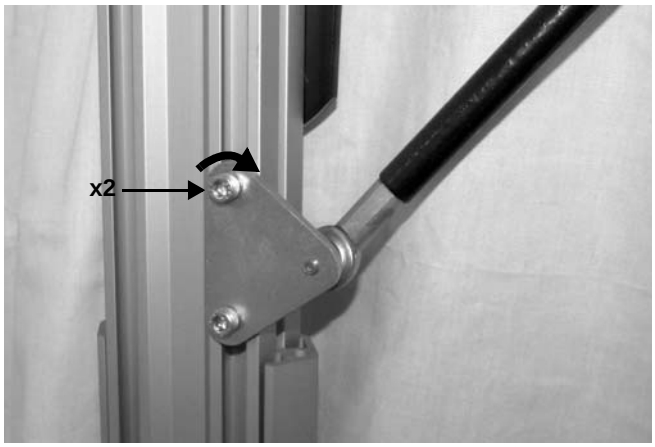

Abbildung 4

2. Strebe am Förderband befestigen.

Abbildung 5

Einstellung der Ständerhöhe

⚠ WARNUNG

Das Lösen der Einstellschrauben für die Ständerhöhe oder den Ständerwinkel kann dazu führen, dass Abschnitte des Förderbands absinken und dadurch schwere Verletzungen verursachen.

FÖRDERBANDABSCHNITTE UNTERSTÜTZEN, BEVOR DIE SPERRGRIFFE FÜR DIE STÄNDERHÖHE ODER EINSTELLSCHRAUBEN FÜR DEN STÄNDERWINKEL GELÖST WERDEN.

1. Die zwei Sperrgriffe lösen.
2. Standfuß des Ständers anheben oder absenken.

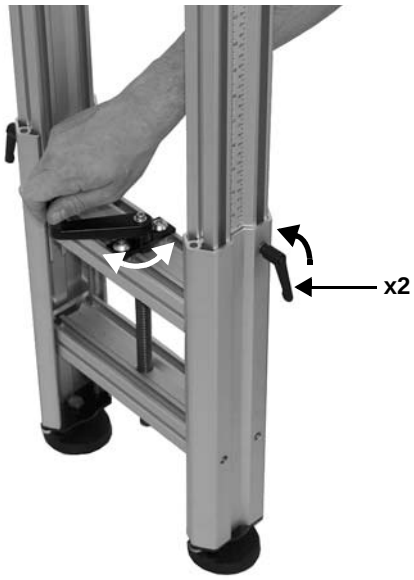

Abbildung 6

3. Ständer ausnivellieren.

Abbildung 7

⚠ WARNUNG

Wenn die Sperrgriffe nicht gesichert werden, kann das dazu führen, dass Abschnitte des Förderbands absinken und dadurch schwere Verletzungen verursachen.

GRIFFE NACH DER EINSTELLUNG FESTMACHEN.

4. Die zwei Sperrgriffe festmachen.

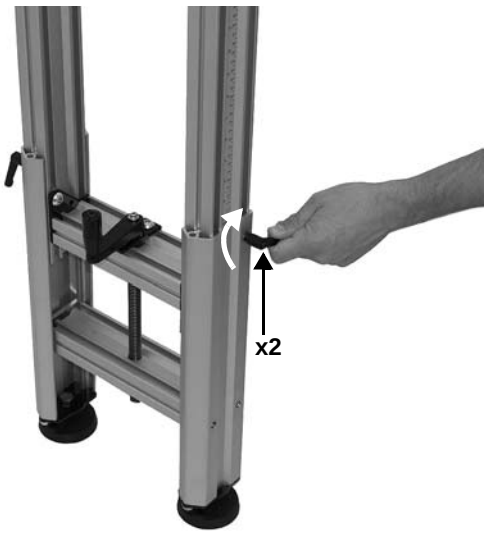

Abbildung 8

Einstellung des Förderbandwinkels

Benötigte Werkzeuge

- 6 mm Sechskantschlüssel
- 10 mm Schraubenschlüssel

⚠ WARNUNG

Das Lösen der Einstellschrauben für die Ständerhöhe oder den Ständerwinkel kann dazu führen, dass Abschnitte des Förderbands absinken und dadurch schwere Verletzungen verursachen.

FÖRDERBANDABSCHNITTE UNTERSTÜTZEN, BEVOR DIE EINSTELLSCHRAUBEN FÜR DIE STÄNDERHÖHE ODER DEN STÄNDERWINKEL GELÖST WERDEN.

1. Schrauben lösen.

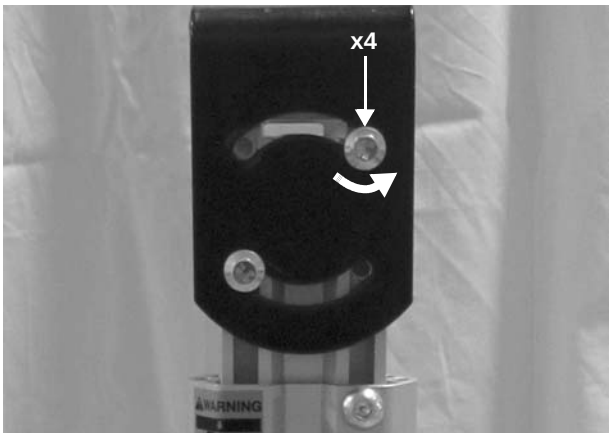

Abbildung 9

2. Förderbandwinkel einstellen.

⚠ WARNUNG

Wenn die Schrauben nicht festgezogen werden, kann das dazu führen, dass Abschnitte des Förderbands absinken und dadurch schwere Verletzungen verursachen.

SCHRAUBEN NACH DER EINSTELLUNG FESTZIEHEN.

3. Schrauben festziehen.

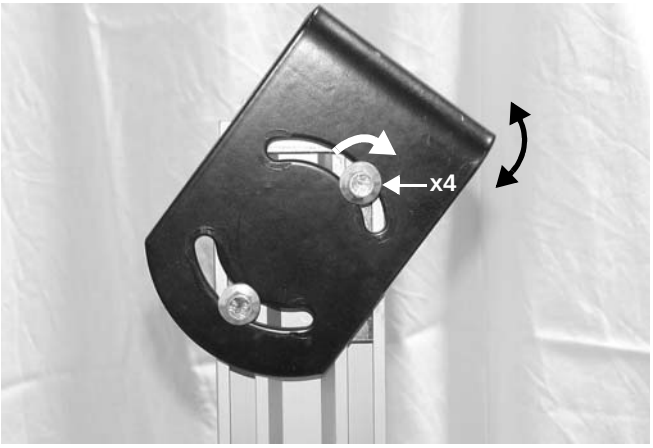

Abbildung 10

4. Wenn das Förderband eine Diagonalstrebe aufweist, muss die Schraube zum Einstellen des Förderbandwinkels gelöst werden. Schraube nach der Einstellung festziehen.

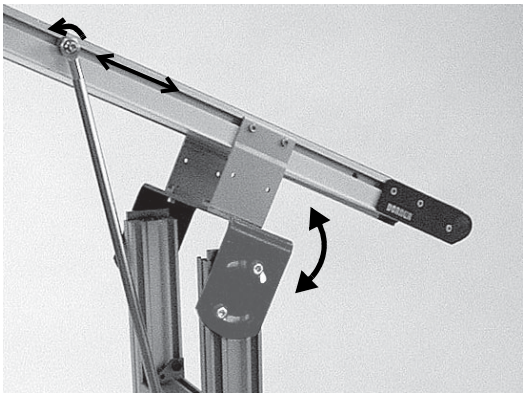

Abbildung 11

NOTIZEN

Ersatzteile

Ständer mit schneller Höheneinstellung mit Standfuß oder Lenkrollen

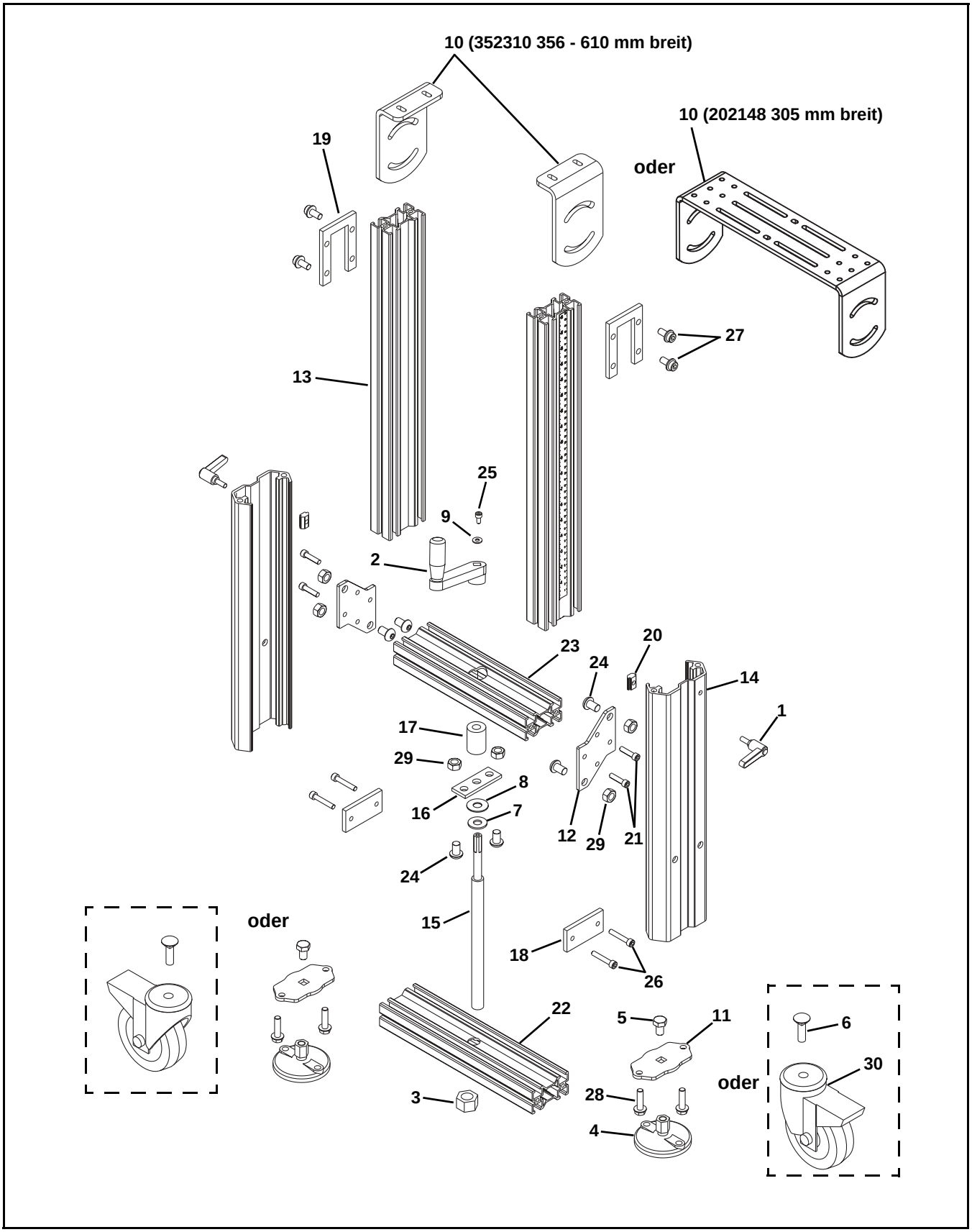

Teil	Teilenummer
1	807-1928
2	807-1929
3	807-1930
4	807-1932
5	961016MSS
6	807-2820
7	811-535
8	811-536
9	911-005
10	352310
	202148
11	710005
12	700006
13	710211-LLLLL
14	712000
15	712003
16	712004
17	712005
18	712008
19	200801M
20	639971M
21	708180P
22	712001-LLLLL
23	712002-LLLLL
24	911016M
25	920510M
26	920635M
27	920883M
28	960897M
29	991001M
30	807-640
LLLLL = Länge in Zoll mit 2 Dezimalstellen.	
Länge Beispiel: Länge = 95.25 Zoll LLLLL = 09525	

Rückgaberichtlinie

Damit Rückgaben akzeptiert werden, muss zuerst eine schriftliche Rückgabegenehmigung des Werks eingeholt werden. Für Teile, die ohne Rückgabegenehmigung an Dorner zurückgeschickt werden, gibt es keine Gutschrift und diese werden auch nicht an den Originaleinsender zurückgeschickt. Wenn Sie wegen einer Rückgabegenehmigung anrufen, halten Sie bitte die folgenden Informationen für den Werksvertreter von Dorner oder Ihren lokalen Vertriebshändler bereit:

1. Name und Adresse des Kunden.
2. Dorner-Teilenummer(n) oder Teil(e), das/die zurückgeschickt werden.
3. Rückgabegrund.
4. Originalbestellnummer des Kunden, die bei der Bestellung des Teils/der Teile verwendet wurde.
5. Rechnungsnummer von Dorner oder vom Vertriebshändler. Seriennummer des Teils angeben, sofern verfügbar.

Ein Vertreter wird die zu ergreifenden Maßnahmen in Bezug auf die zurückgegebenen Teile besprechen und zur Bezugnahme eine Rückgabegenehmigungsnummer (RMA) ausstellen. Die RMA schließt 30 Tage nach deren Ausstellung automatisch. Um eine Gutschrift zu erhalten, müssen die Teile neu und unbeschädigt sein. Für alle gegen eine Gutschrift zurückgegebenen Teile, in Bezug auf die Dorner keine Schuld trifft, wird eine Rückgabegebühr erhoben. Der Kunde muss gewährleisten, dass bei der Rücksendung eine Beschädigung verhindert wird. Beschädigte oder modifizierte Teile werden nicht angenommen. Der Kunde trägt die Rücksendekosten.

<table>
<tr><th></th><th colspan="9">Produkttyp</th></tr>
<tr><th></th><th colspan="8">Standardprodukte</th><th>Maßgefertigte oder Bestellteile</th></tr>
<tr><th>Produktreihe</th><th>Förderbänder</th><th>Getriebemotoren & Montagepaket</th><th>Stützfüße</th><th>Zubehörteile</th><th>Ersatzteile (keine Bänder)</th><th>Ersatzbänder - Standardflachgewebe</th><th>Ersatzbänder - Stollengurt & Spezialgewebe</th><th>Ersatzbänder - Kunststoffkette</th><th>Alle Ausrüstung und Teile</th></tr>
<tr><td>Serie 1100</td><td colspan="6" rowspan="7">30 % Rückgabegebühr für alle Produkte außer:
50 % Rückgabegebühr für Förderbänder mit Modulband, Stollengurt oder Spezialbändern

Für alle Elektroteile gilt die Rückgaberichtlinie des Originalherstellers.</td><td colspan="2" rowspan="11">Keine Rückgabe</td><td rowspan="11">Je nach Fall</td></tr>
<tr><td>Serie 2200</td></tr>
<tr><td>Serie 3200</td></tr>
<tr><td>Palettensysteme</td></tr>
<tr><td>FlexMove/SmartFlex</td></tr>
<tr><td>Serie GAL</td></tr>
<tr><td>Alle Elektroteile</td></tr>
<tr><td>Serie 7100</td><td colspan="6" rowspan="4">50 % Rückgabegebühr für alle Produkte</td></tr>
<tr><td>Serien 7200/7300</td></tr>
<tr><td>AquaGard Serien 7350 Version 2</td></tr>
<tr><td>Serie GES</td></tr>
<tr><td>AquaGard Serien 7350/7360</td><td colspan="8" rowspan="2">Keine Rückgabe</td></tr>
<tr><td>AquaPruf Serie</td></tr>
</table>

Rückgaben werden 60 Tage nach dem Originalrechnungsdatum nicht mehr angenommen. Die Rückgabegebühr umfasst die Inspektion, Reinigung, Zerlegung, Entsorgung und Wiederaufnahme von Komponenten in den Lagerbestand. Wenn vor der Auswertung des zurückgegebenen Teils ein Ersatz benötigt wird, muss eine Bestellung ausgestellt werden. Eine Gutschrift (falls überhaupt) wird nur nach der Rückgabe und nach Abschluss der Auswertung ausgestellt.

Dorner hat weltweit Vertretungen. Den Namen Ihrer lokalen Vertretung erhalten Sie von Dorner. Unser Kundendienstteam ist Ihnen bei Fragen zu Dorner-Produkten gerne behilflich.

Um eine Kopie der Garantiebestimmungen von Dorner zu erhalten, wenden Sie sich an Dorner, einen autorisierten Vertriebskanal oder besuchen Sie unsere Webseite: www.dorner.com.

Für Ersatzteile werden Sie sich an das autorisierte Dorner Service Center oder das Werk.

www.dorner.com

Dorner – North & South America

Dorner – U.S.A. Headquarters
975 Cottonwood Ave
Hartland, WI 53029, USA
(800) 397-8664
(262) 367-7600
info@dorner.com

Dorner – Canada
100-5515 North Service Road
Burlington, Ontario L7L 6G6
Canada
(289) 208-7306
info@dorner.com

Dorner – Latin America
Carretera a Nogales #5297, Nave 11.
Parque Industrial Nogales
Zapopan, Jalisco C.P. 45222 México
+52.33.30037400 | info.latinamerica@dorner.com

Dorner – Europe

Karl-Heinz-Beckurts-Straße 7
52428 Jülich, Germany
+49 (0) 2461/93767-0 | info.europe@dorner.com

Dorner – Asia

128 Jalan Permatang Damar Laut, Bayan Lepas 11960
Penang, Malaysia
+604-626-2948 | info.asia@dorner.com

© Dorner Mfg. Corp. 2018. All Rights Reserved.

Soportes con Ajuste Rápido de Altura

Si desea consultar otros manuales de servicio, visite nuestro sitio web:
www.dorner.com/service_manuals.asp

851-871 Rev. A

Advertencias - Seguridad General

⚠ ADVERTENCIA

El símbolo de alerta de seguridad, un triángulo negro con un signo de exclamación blanco, se utiliza para alertarle que corre el riezgo de sufrir lesiones personales.

⚠ PELIGRO

Subirse, sentarse, caminar o montarse sobre el transportador ocasionará lesiones graves.

NO SE SUBA ENCIMA DEL TRANSPORTADOR.

⚠ PELIGRO

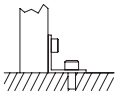

Los soportes marcados con este símbolo deben anclarse al suelo. Los soportes no anclados al suelo se voltearán y ocasionarán lesiones graves o la muerte.

EL SOPORTE DEBE ANCLARSE AL SUELO.

⚠ ADVERTENCIA

Si se aflojan los tornillos de ajuste del ángulo o los de la altura de los soportes, podrían caerse secciones del transportador y ocasionar lesiones graves.

APOYE LAS SECCIONES DEL TRANSPORTADOR ANTES DE AFLOJAR LOS TORNILLOS DE AJUSTE DEL ÁNGULO O LOS DE LA ALTURA DEL SOPORTE.

Consulte la **Figura 1** para conocer los componentes habituales de un soporte.

1	Soporte externo
2	Palanca de seguridad
3	Soporte interno
4	Punto de ajuste del ángulo
5	Manivela de ajuste de la altura
6	Soporte a piso

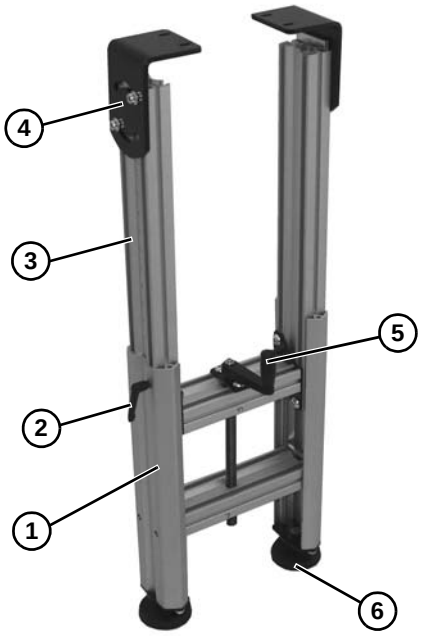

Figura 1

Instalación

⚠ PELIGRO

Los soportes marcados con este símbolo deben anclarse al suelo. Los soportes no anclados al suelo se voltearán y ocasionarán lesiones graves o la muerte.

EL SOPORTE DEBE ANCLARSE AL SUELO.

Orden de instalación recomendado

- Una el o los soportes al transportador
- Instale las abrazaderas diagonales opcionales
- Ajuste el nivel y la altura del soporte (consulte “Ajuste de la altura del soporte” en la página 5).

Herramientas necesarias

- Llave hexagonal de 6 mm
- Llave de 10 mm

Monte los soportes en el transportador

1. Una el soporte al transportador.

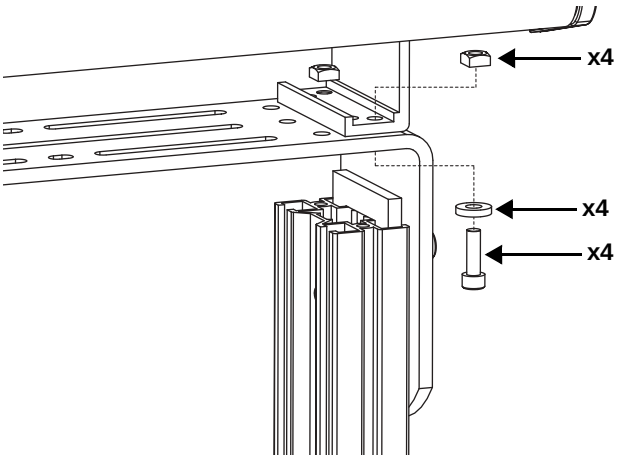

Figura 2

2. Apriete los tornillos.

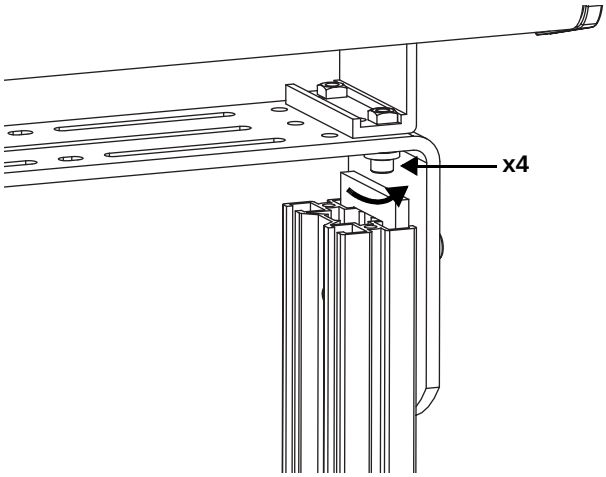

Figura 3

Abrazaderas diagonales opcionales

1. Una la abrazadera al soporte.

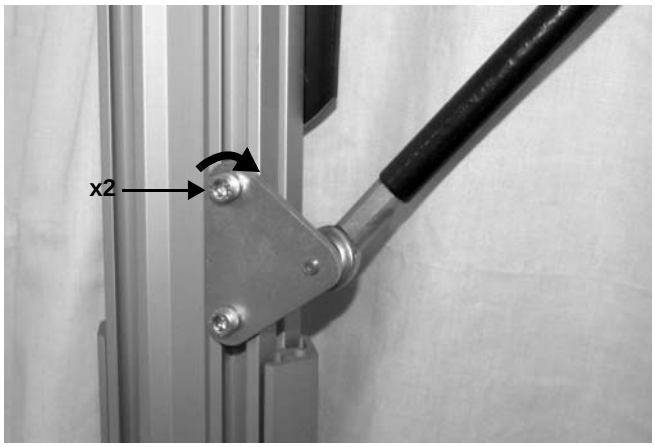

Figura 4

2. Una la abrazadera al transportador.

Figura 5

Ajuste de la altura del soporte

⚠ ADVERTENCIA

Si se aflojan los tornillos de ajuste del ángulo o los de la altura de los soportes, podrían caerse secciones del transportador y ocasionar lesiones graves.

APOYE LAS SECCIONES DEL TRANSPORTADOR ANTES DE AFLOJAR LOS TORNILLOS DE AJUSTE DEL ÁNGULO O LOS DE LAS PALANCAS DE SEGURIDAD DE LA ALTURA DEL SOPORTE.

1. Afloje las dos palancas de seguridad.
2. Suba o baje el soporte interno.

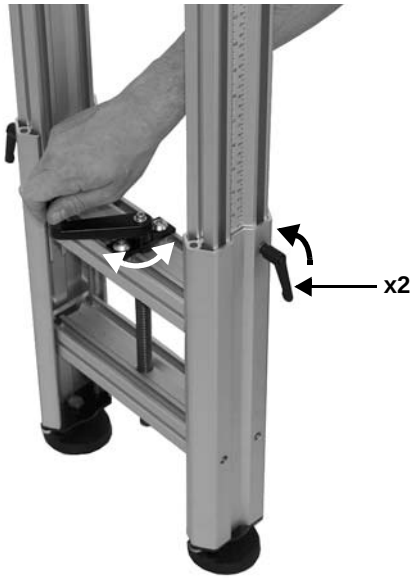

Figura 6

3. Nivele el soporte.

Figura 7

⚠ ADVERTENCIA

Si no se aprietan las palancas de seguridad, podrían caerse secciones del transportador y ocasionar lesiones graves.

APRIETE LAS PALANCAS DESPUÉS DE HACER EL AJUSTE.

4. Apriete las dos palancas de seguridad.

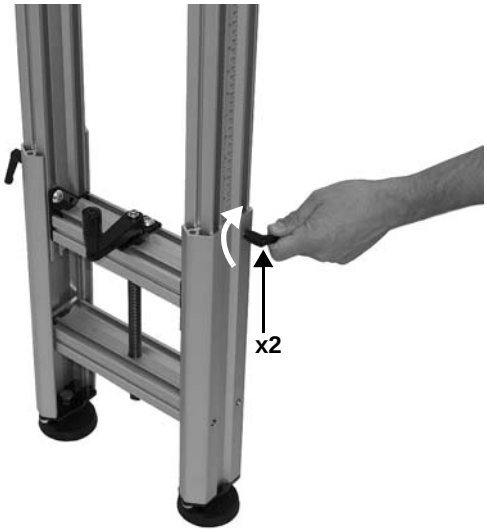

Figura 8

Ajuste del ángulo del transportador

Herramientas necesarias

- Llave hexagonal de 6 mm
- Llave de 10 mm

⚠ ADVERTENCIA

Si se aflojan los tornillos de ajuste del ángulo o los de la altura de los soportes, podrían caerse secciones del transportador y ocasionar lesiones graves.

APOYE LAS SECCIONES DEL TRANSPORTADOR ANTES DE AFLOJAR LOS TORNILLOS DE AJUSTE DEL ÁNGULO O LOS DE LA ALTURA DEL SOPORTE.

1. Afloje los tornillos.

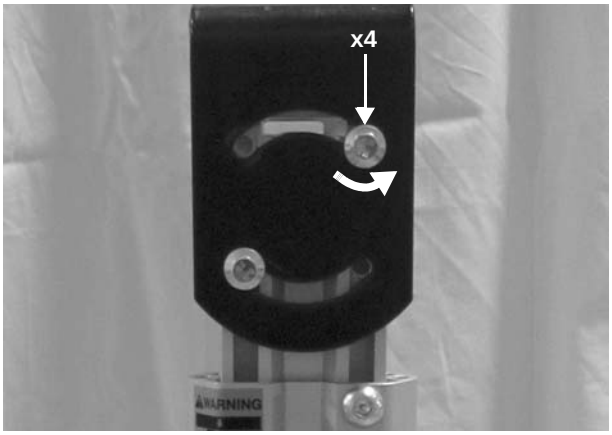

Figura 9

2. Ajuste el ángulo del transportador.

⚠ ADVERTENCIA

Si no se aprietan los tornillos, podrían caerse secciones del transportador y ocasionar lesiones graves.

APRIETE LOS TORNILLOS DESPUÉS DE HACER EL AJUSTE.

3. Apriete los tornillos.

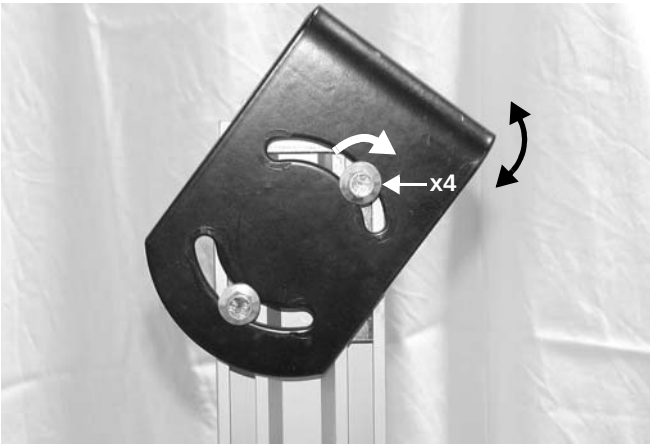

Figura 10

4. Si el transportador está equipado con abrazaderas diagonales, debe aflojar el tornillo para ajustar el ángulo del transportador. Apriete el tornillo después del ajuste.

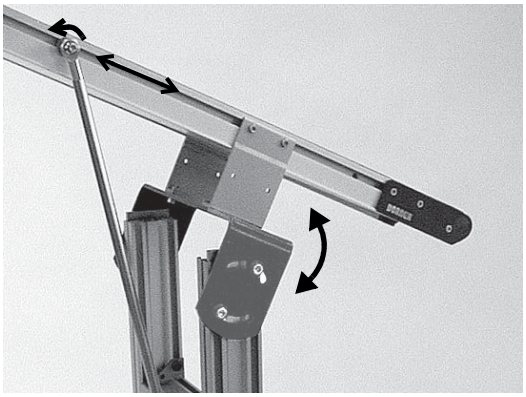

Figura 11

Notas

Repuestos

Soporte con Ajuste Rápido de Altura con Patas o Ruedas

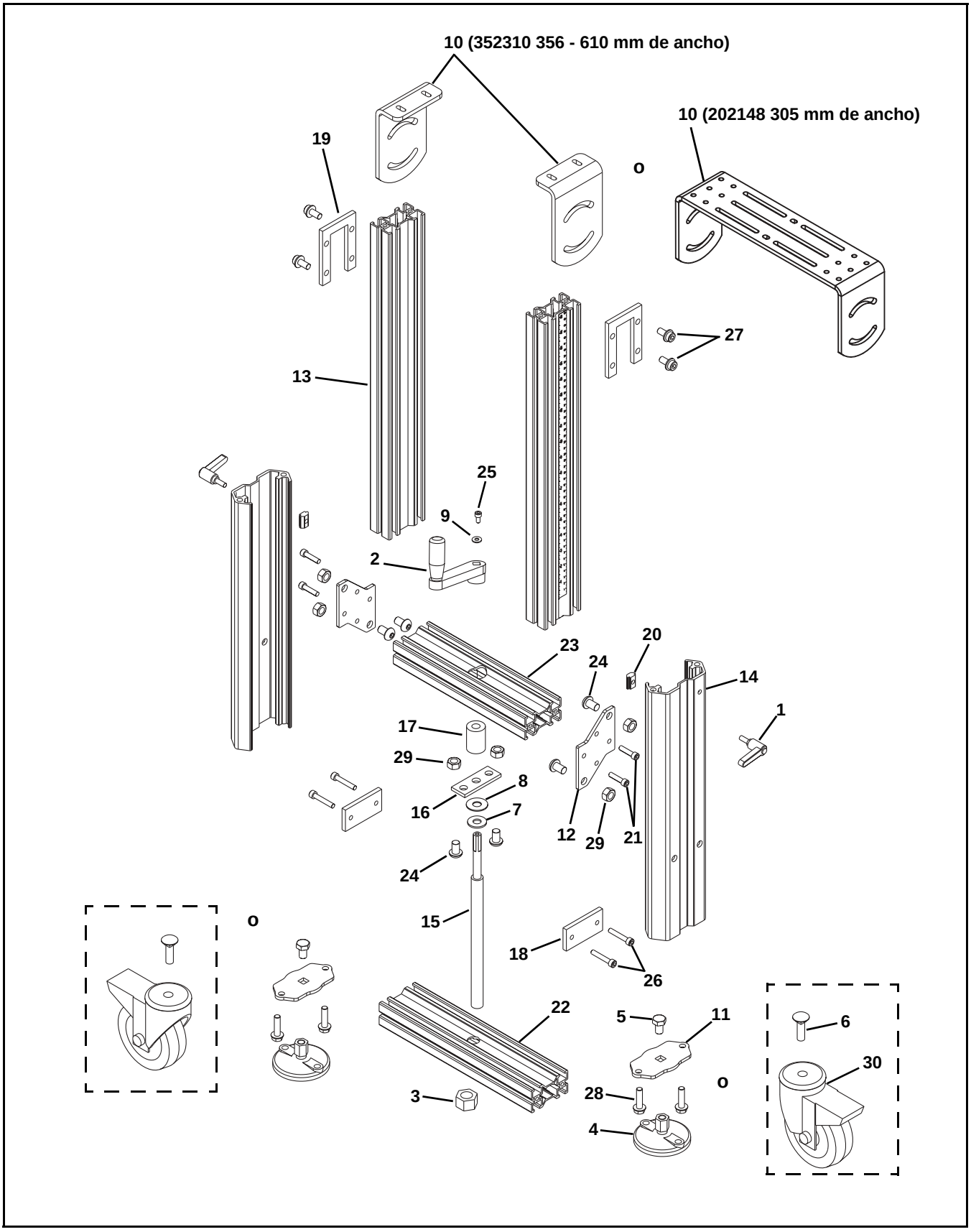

Artículo	Número de pieza
1	807-1928
2	807-1929
3	807-1930
4	807-1932
5	961016MSS
6	807-2820
7	811-535
8	811-536
9	911-005
10	352310
	202148
11	710005
12	700006
13	710211-LLLLL
14	712000
15	712003
16	712004
17	712005
18	712008
19	200801M
20	639971M
21	708180P
22	712001-LLLLL
23	712002-LLLLL
24	911016M
25	920510M
26	920635M
27	920883M
28	960897M
29	991001M
30	807-640
LLLLL = Longitud en pulgadas con 2 decimales	
Ejemplo de longitud: Longitud = 95,25 pulgadas LLLLL = 09525	

Política de Devolución

Las devoluciones deben ser previamente autorizadas por escrito por la fábrica o no serán aceptadas. Los artículos que se devuelvan a Dorner sin la autorización correspondiente no se procesarán ni se devolverán al remitente original. Cuando llame para solicitar la autorización, tenga la siguiente información preparada para proporcionársela al representante de la fábrica de Dorner o a su distribuidor local:

1. Nombre y dirección del cliente.
2. Número(s) de pieza del artículo de Dorner que se va a devolver.
3. Motivo de la devolución.
4. El número de pedido original del cliente que se usó al ordenar el o los artículos.
5. Número de factura de Dorner o el distribuidor. Incluya el número de serie de la pieza si está disponible.

Un representante le indicará lo que debe hacer con los artículos que desea devolver y le proporcionará un número de autorización de devolución de materiales (RMA) a modo de referencia. El RMA se cerrará automáticamente 30 días después de su emisión. Para proporcionar un crédito, los artículos deben estar nuevos y no tener daños. Habrá un cargo por devolución en todos los artículos que se devuelvan en los que Dorner no sea el responsable de dicho problema. El cliente tiene la responsabilidad de evitar que se produzcan daños durante el envío del artículo para su devolución. No se aceptarán artículos dañados o modificados. El cliente es responsable por el envío del artículo devuelto.

<table>
<tr><th></th><th colspan="9">Tipo de producto</th></tr>
<tr><th></th><th colspan="8">Productos estándar</th><th>Piezas diseñadas bajo pedido</th></tr>
<tr><th>Línea del producto</th><th>Transporta-dores</th><th>Motorreduc-tores y paquetes de montaje</th><th>Sopor-tes</th><th>Accesorios</th><th>Repuestos (no de bandas)</th><th>Bandas de repuesto - Banda plana estándar</th><th>Bandas de repuesto - Banda con empujadores y especial</th><th>Bandas de repuesto - Cadena de plástico</th><th>Todos los equipos y piezas</th></tr>
<tr><td>Serie 1100</td><td colspan="6" rowspan="7">Cargo por devolución del 30% en todos los productos excepto:
Cargo por devolución del 50% en los transportadores con bandas modulares, bandas con empujadores o bandas especiales

Todos los artículos eléctricos tienen asignada la política de devolución original de los fabricantes.</td><td colspan="2" rowspan="11">no se pueden devolver</td><td rowspan="11">caso por caso</td></tr>
<tr><td>Serie 2200</td></tr>
<tr><td>Serie 3200</td></tr>
<tr><td>Sistemas de tarimas</td></tr>
<tr><td>FlexMove/SmartFlex</td></tr>
<tr><td>Serie GAL</td></tr>
<tr><td>Todos los artículos eléctricos</td></tr>
<tr><td>Serie 7100</td><td colspan="6" rowspan="4">Cargo por devolución del 50% en todos los productos</td></tr>
<tr><td>Serie 7200/7300</td></tr>
<tr><td>AquaGard Serie 7350 Versión 2</td></tr>
<tr><td>Serie GES</td></tr>
<tr><td>AquaGard Serie 7350/7360</td><td colspan="8" rowspan="2">no se pueden devolver</td></tr>
<tr><td>Serie AquaPruf</td></tr>
</table>

Las devoluciones no se aceptarán después que transcurran 60 días desde la fecha de la factura original. El cargo por devolución cubre la inspección, limpieza, desmontaje, eliminación y distribución de los componentes en el inventario. Si se necesita una sustitución antes que pueda evaluarse el artículo devuelto, debe emitirse un pedido de compra. El crédito (si lo hubiese) se expide únicamente después que se haya realizado la devolución y se haya evaluado el artículo devuelto.

Dorner cuenta con representantes en todo el mundo. Póngase en contacto con nosotros para conocer el nombre del representante de su zona. Nuestro equipo de atención al cliente estará encantado de ayudarle con sus preguntas sobre los productos Dorner.

Si desea una copia de la garantía Dorner, póngase en contacto con nosotros, un representante de ventas autorizado, o visite nuestro sitio web: www.dorner.com.

Si necesita repuestos, contacte el centro de atención al cliente de Dorner o su distribuidor local.

www.dorner.com

Dorner – North & South America

Dorner – U.S.A. Headquarters
975 Cottonwood Ave
Hartland, WI 53029, USA
(800) 397-8664
(262) 367-7600
info@dorner.com

Dorner – Canada
100-5515 North Service Road
Burlington, Ontario L7L 6G6
Canada
(289) 208-7306
info@dorner.com

Dorner – Latin America
Carretera a Nogales #5297, Nave 11.
Parque Industrial Nogales
Zapopan, Jalisco C.P. 45222 México
+52.33.30037400 | info.latinamerica@dorner.com

Dorner – Europe

Karl-Heinz-Beckurts-Straße 7
52428 Jülich, Germany
+49 (0) 2461/93767-0 | info.europe@dorner.com

Dorner – Asia

128 Jalan Permatang Damar Laut, Bayan Lepas 11960
Penang, Malaysia
+604-626-2948 | info.asia@dorner.com

© Dorner Mfg. Corp. 2018. All Rights Reserved.