2200 Series Center Mount Drive Package

Système d’entraînement pour le montage central de la série 2200

Paket für Mittenantriebsmontage 2200 Serie

Paquete de Montaje Motriz Central para Transportadores Serie 2200

For other service manuals visit our website at:
www.dorner.com/service_manuals.asp

851-867 Rev. A

2200 Series Center Mount Drive Package

Featuring: eDrive™ Technology

For other service manuals visit our website at:
www.dorner.com/service_manuals.asp

851-867 Rev. A

Warnings – General Safety

⚠ WARNING

The safety alert symbol, black triangle with white exclamation, is used to alert you to potential personal injury hazards.

⚠ DANGER

DO NOT OPERATE CONVEYORS IN AN EXPLOSIVE ENVIRONMENT.

⚠ WARNING

Exposed moving parts can cause severe injury. LOCK OUT POWER before removing guards or performing maintenance.

⚠ WARNING

Gearmotors may be HOT.

DO NOT TOUCH Gearmotors.

⚠ WARNING

Exposed moving parts can cause severe injury. REPLACE ALL GUARDS BEFORE RUNNING CONVEYOR.

⚠ WARNING

Dorner cannot control the physical installation and application of conveyors. Taking protective measures is the responsibility of the user.

When conveyors are used in conjunction with other equipment or as part of a multiple conveyor system, CHECK FOR POTENTIAL PINCH POINTS and other mechanical hazards before system start-up.

Refer to **Figure 1** for typical components.

1	Mounting Bracket
2	Gearmotor
3	Timing Belt Tensioner
4	Cover
5	Timing Belt
6	Drive Pulley
7	Driven Pulley

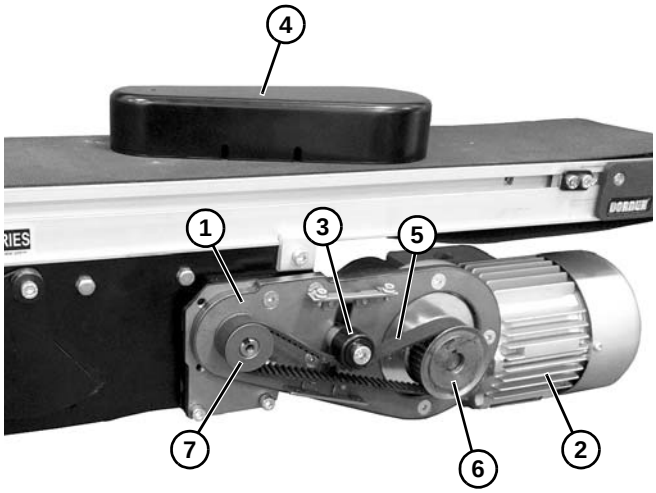

Figure 1

Installation

Required Tools

- Hex key wrenches: 2 mm, 2.5 mm, 3 mm, 5 mm
- Straight edge
- Torque wrench

Mounting

⚠ WARNING

Exposed moving parts can cause severe injury. LOCK OUT POWER before removing guards or performing maintenance.

NOTE

Type 1 Vertical mount is shown below.

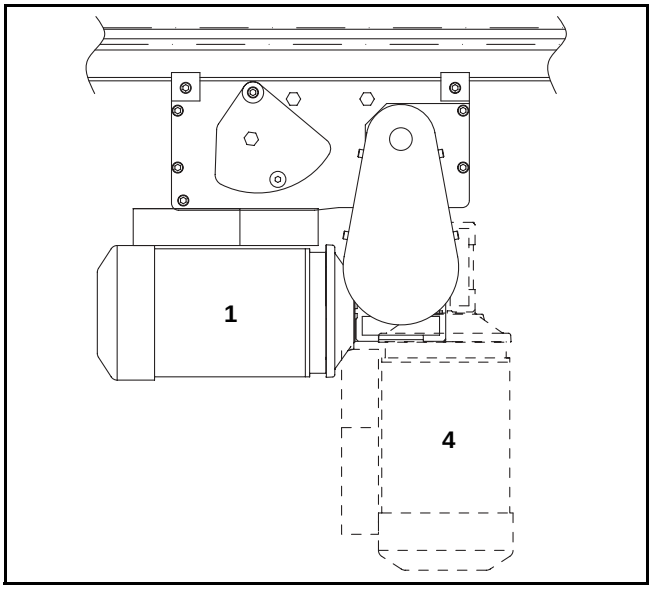

Figure 2

NOTE

Type 2 Horizontal mount is shown below.

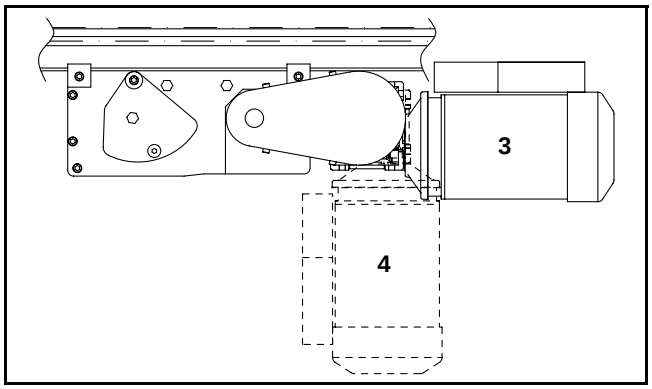

Figure 3

Installation Component List:

1	Mounting Assembly
2	Cover
3	M6x40 mm Flat Head Screws (2x)
4	M6x12 mm Flat Head Screws (2x)
5	Drive Pulley
6	Driven Pulley
7	Timing Belt

1. Gather installation components.

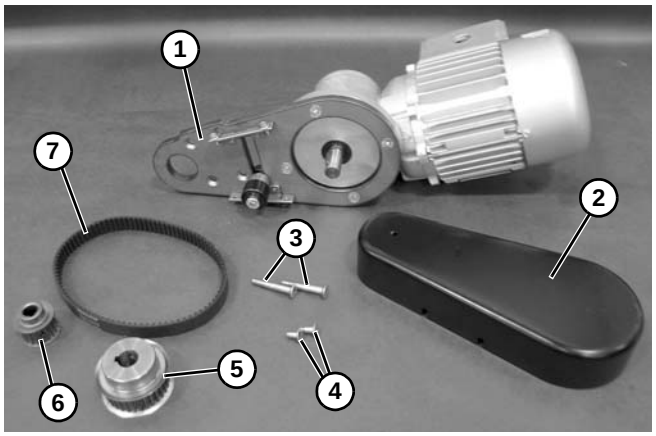

Figure 4

2. Attach mounting assembly to center drive module.

Figure 5

⚠ WARNING

Drive shaft keyway may be sharp. HANDLE WITH CARE.

3. Install pulleys and timing belt.

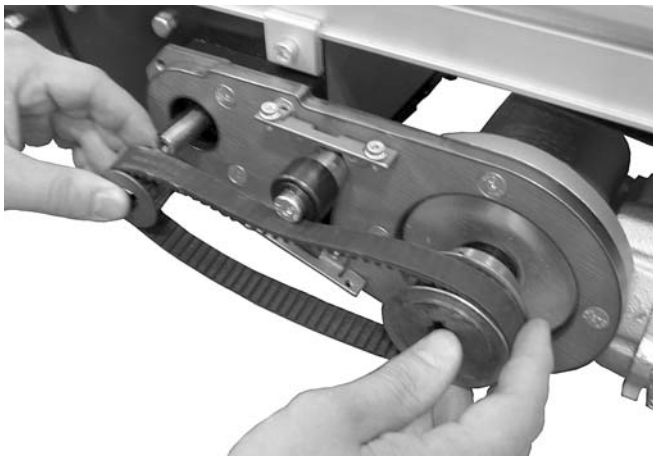

Figure 6

4. Align pulleys.

Figure 7

5. Depending on direction of conveyor belt travel, position belt tensioner as shown. Tension belt to obtain 3 mm of deflection with 456 grams of force at belt mid-point. Tighten tensioner screw.

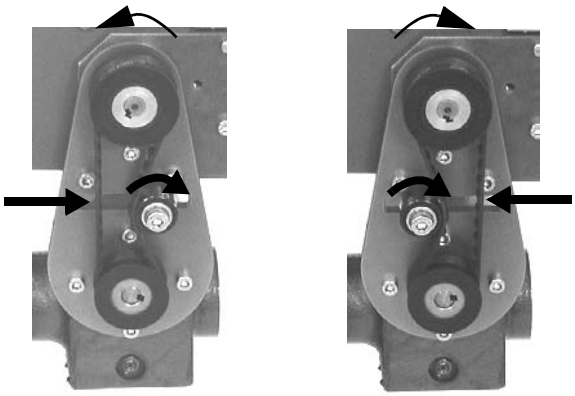

Figure 8

6. Install cover.

Figure 9

Service Parts

2200 Series Center Mount Drive Package

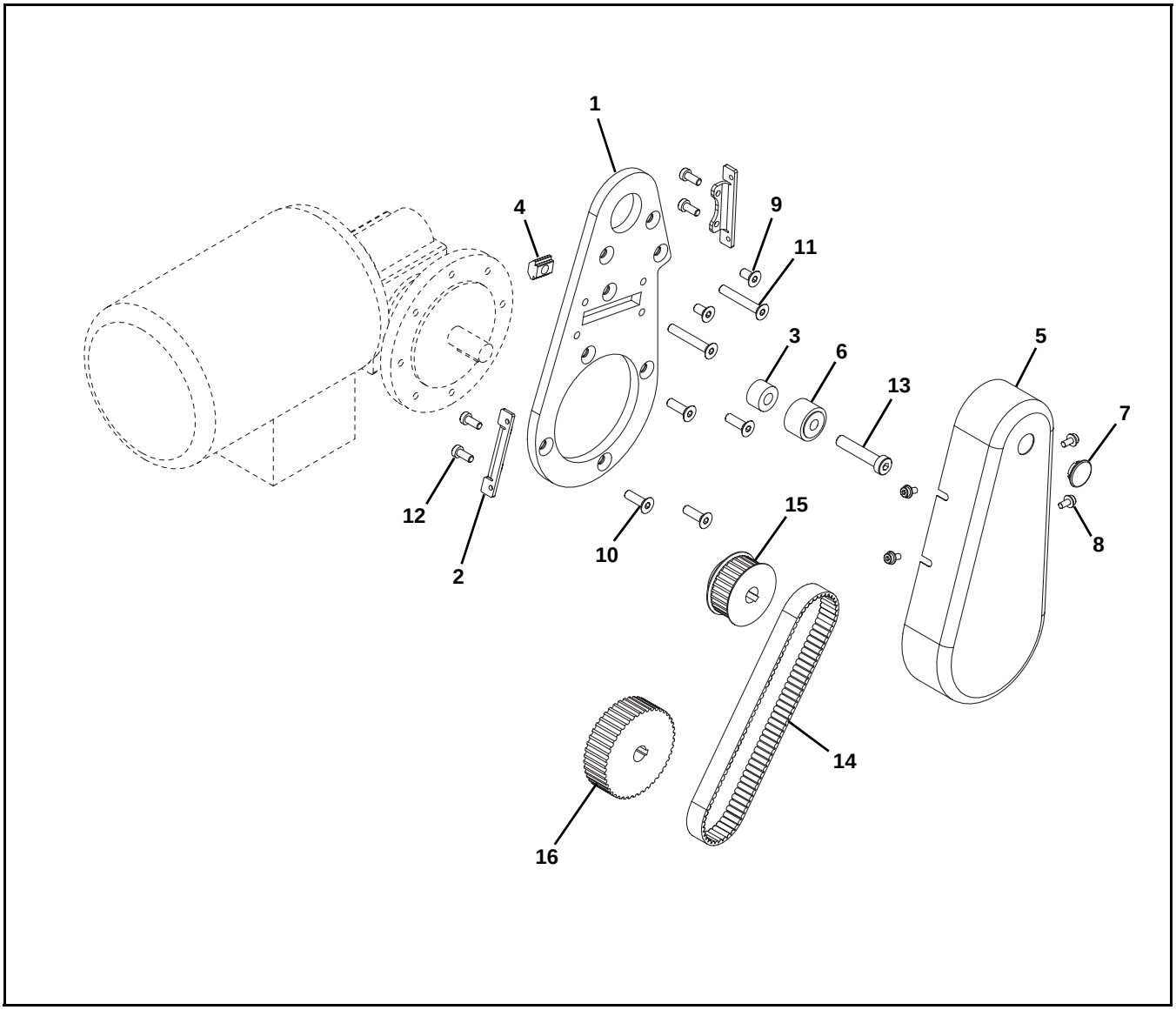

Item	Part Number	Description
1	207756	Plate (for Standard and Heavy Load)
	207796	Plate (for Light Load)
2	207757	Cover Bracket
3	207774	Spacer
4	202390M	Nut
5	450376M	Drive Cover
6	802-046	Bearing
7	807-226	Plug
8	920481M	Socket Head Flange Screw, M4-0.70 x 8 mm
9	930612M	Flat Head Screw, M6-1.00 x 12 mm
10	930620M	Flat Head Screw, M6-1.00 x 20 mm
11	930640M	Flat Head Screw, M6-1.00 x 40 mm
12	950512M	Low Head Cap Screw, M5-0.80 x 12 mm
13	950840M	Low Head Cap Screw, M8-1.25 x 40 mm
14	814-105	Timing Belt, 15 mm W x 460 mm L
	814-112	Timing Belt, 15 mm W x 495 mm L
	814-101	Timing Belt, 15 mm W x 500 mm L
15	450366MP	Driven Pulley, 22 Tooth
	450367MP	Driven Pulley, 28 Tooth
16	207771	Drive Pulley, 28 Tooth
	207772	Drive Pulley, 44 Tooth
	207773	Drive Pulley, 48 Tooth

Pulley Ratio / Timing Belt Combinations

Motor (Drive) Pulley Teeth	Conveyor (Driven) Pulley Teeth	Timing Belt
28	28	814-105
44	22	814-112
44	28	814-101
48	22	814-101

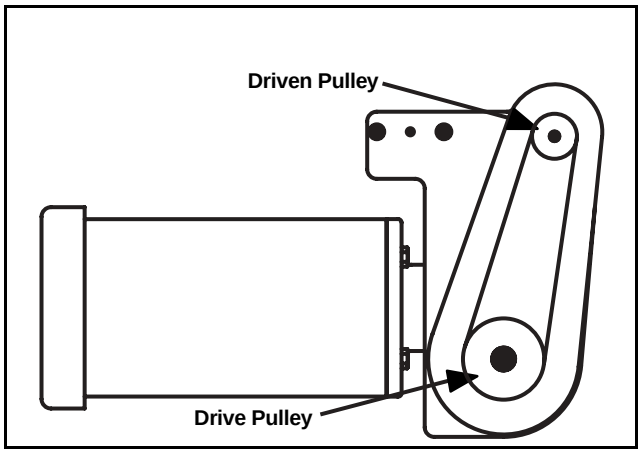

Figure 10

Service Parts

Gearmotors

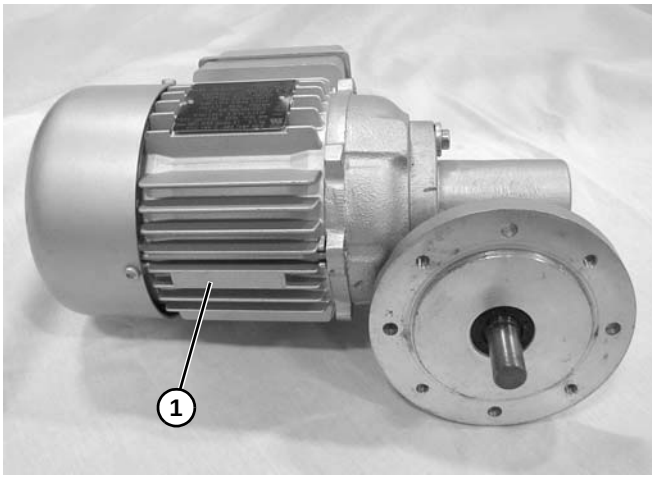

Item	Part Number	Description
1	KT102552	Motor, 90 Watt, 55:1 Gear Ratio, 3 Phase
	KT200294	Motor, 90 Watt, 30:1 Gear Ratio, 3 Phase
	KT200293	Motor, 90 Watt, 20:1 Gear Ratio, 3 Phase
	KT200292	Motor, 90 Watt, 15:1 Gear Ratio, 3 Phase
	KT200291	Motor, 90 Watt, 10:1 Gear Ratio, 3 Phase
	KT200290	Motor, 90 Watt, 7:1 Gear Ratio, 3 Phase
	KT200301	Motor, 180 Watt, 56:1 Gear Ratio, 3 Phase
	KT200300	Motor, 180 Watt, 30:1 Gear Ratio, 3 Phase
	KT102553	Motor, 180 Watt, 20:1 Gear Ratio, 3 Phase
	KT200299	Motor, 180 Watt, 15:1 Gear Ratio, 3 Phase
	KT200298	Motor, 180 Watt, 10:1 Gear Ratio, 3 Phase
	KT200297	Motor, 180 Watt, 7:1 Gear Ratio, 3 Phase
	KT200854	Motor, 370 Watt, 60:1 Gear Ratio, 3 Phase, Right Hand
	KT200848	Motor, 370 Watt, 60:1 Gear Ratio, 3 Phase, Left Hand
	KT200853	Motor, 370 Watt, 30:1 Gear Ratio, 3 Phase, Right Hand
	KT200847	Motor, 370 Watt, 30:1 Gear Ratio, 3 Phase, Left Hand
	KT200852	Motor, 370 Watt, 20:1 Gear Ratio, 3 Phase, Right Hand
	KT200846	Motor, 370 Watt, 20:1 Gear Ratio, 3 Phase, Left Hand
	KT200851	Motor, 370 Watt, 15:1 Gear Ratio, 3 Phase, Right Hand
	KT200845	Motor, 370 Watt, 15:1 Gear Ratio, 3 Phase, Left Hand
	KT200850	Motor, 370 Watt, 10:1 Gear Ratio, 3 Phase, Right Hand
	KT200844	Motor, 370 Watt, 10:1 Gear Ratio, 3 Phase, Left Hand
	KT200849	Motor, 370 Watt, 7:1 Gear Ratio, 3 Phase, Right Hand
	KT200843	Motor, 370 Watt, 7:1 Gear Ratio, 3 Phase, Left Hand

Item	Part Number	Description
1	BG200888	Motor, 56 Watt, 55:1 Gear Ratio, 1 Phase
	BG200889	Motor, 56 Watt, 30:1 Gear Ratio, 1 Phase
	BG200890	Motor, 56 Watt, 20:1 Gear Ratio, 1 Phase
	BG200891	Motor, 56 Watt, 15:1 Gear Ratio, 1 Phase
	BG200892	Motor, 56 Watt, 10:1 Gear Ratio, 1 Phase
	BG200893	Motor, 56 Watt, 7:1 Gear Ratio, 1 Phase
	BG200882	Motor, 119 Watt, 56:1 Gear Ratio, 1 Phase
	BG200883	Motor, 119 Watt, 30:1 Gear Ratio, 1 Phase
	BG200884	Motor, 119 Watt, 20:1 Gear Ratio, 1 Phase
	BG200885	Motor, 119 Watt, 15:1 Gear Ratio, 1 Phase
	BG200886	Motor, 119 Watt, 11:1 Gear Ratio, 1 Phase
	BG200887	Motor, 119 Watt, 7:1 Gear Ratio, 1 Phase
	BG200870	Motor, 244 Watt, 60:1 Gear Ratio, 1 Phase, Right Hand
	BG200876	Motor, 244 Watt, 60:1 Gear Ratio, 1 Phase, Left Hand
	BG200871	Motor, 244 Watt, 30:1 Gear Ratio, 1 Phase, Right Hand
	BG200877	Motor, 244 Watt, 30:1 Gear Ratio, 1 Phase, Left Hand
	BG200872	Motor, 244 Watt, 20:1 Gear Ratio, 1 Phase, Right Hand
	BG200878	Motor, 244 Watt, 20:1 Gear Ratio, 1 Phase, Left Hand
	BG200873	Motor, 244 Watt, 15:1 Gear Ratio, 1 Phase, Right Hand
	BG200879	Motor, 244 Watt, 15:1 Gear Ratio, 1 Phase, Left Hand
	BG200874	Motor, 244 Watt, 10:1 Gear Ratio, 1 Phase, Right Hand
	BG200880	Motor, 244 Watt, 10:1 Gear Ratio, 1 Phase, Left Hand
	BG200875	Motor, 244 Watt, 7:1 Gear Ratio, 1 Phase, Right Hand
	BG200881	Motor, 244 Watt, 7:1 Gear Ratio, 1 Phase, Left Hand

Notes

Return Policy

Returns must have prior written factory authorization or they will not be accepted. Items that are returned to Dorner without authorization will not be credited nor returned to the original sender. When calling for authorization, please have the following information ready for the Dorner factory representative or your local distributor:

1. Name and address of customer.
2. Dorner part number(s) of item(s) being returned.
3. Reason for return.
4. Customer's original order number used when ordering the item(s).
5. Dorner or distributor invoice number. Include part serial number if available.

A representative will discuss action to be taken on the returned items and provide a Returned Materials Authorization (RMA) number for reference. RMA will automatically close 30 days after being issued. To get credit, items must be new and undamaged. There will be a return charge on all items returned for credit, where Dorner was not at fault. It is the customer's responsibility to prevent damage during return shipping. Damaged or modified items will not be accepted. The customer is responsible for return freight.

<table>
<tr><th></th><th colspan="9">Product Type</th></tr>
<tr><th></th><th colspan="8">Standard Products</th><th>Engineered to order parts</th></tr>
<tr><th>Product Line</th><th>Conveyors</th><th>Gearmotors & Mounting Packages</th><th>Support Stands</th><th>Accessories</th><th>Spare Parts (non-belt)</th><th>Spare Belts - Standard Flat Fabric</th><th>Spare Belts - Cleated & Spec. Fabric</th><th>Spare Belts - Plastic Chain</th><th>All equipment and parts</th></tr>
<tr><td>1100 Series</td><td colspan="6" rowspan="6">30% return fee for all products except:
50% return fee for conveyors with modular belt, cleated belt or speciality belts

All Electrical items are assigned original manufacturers return policy.</td><td colspan="2" rowspan="10">non-returnable</td><td rowspan="10">case-by-case</td></tr>
<tr><td>2200 Series</td></tr>
<tr><td>3200 Series</td></tr>
<tr><td>Pallet Systems</td></tr>
<tr><td>FlexMove/SmartFlex</td></tr>
<tr><td>GAL Series</td></tr>
<tr><td>All Electrical</td><td colspan="6" rowspan="4">50% return fee for all products</td></tr>
<tr><td>7100 Series</td></tr>
<tr><td>7200/7300 Series</td></tr>
<tr><td>AquaGard 7350 Series Version 2</td></tr>
<tr><td>GES Series</td><td colspan="8" rowspan="2">non-returnable</td></tr>
<tr><td>AquaGard 7350/7360 Series</td></tr>
<tr><td>AquaPruf Series</td></tr>
</table>

Returns will not be accepted after 60 days from original invoice date. The return charge covers inspection, cleaning, disassembly, disposal and reissuing of components to inventory. If a replacement is needed prior to evaluation of returned item, a purchase order must be issued. Credit (if any) is issued only after return and evaluation is complete.

Dorner has representatives throughout the world. Contact Dorner for the name of your local representative. Our Customer Service Team will gladly help with your questions on Dorner products.

For a copy of Dorner's Warranty, contact Dorner, an authorized sales channel or visit our website: www.dorner.com.

For replacement parts, contact an authorized Dorner Service Center or the factory.

www.dorner.com

© Dorner Mfg. Corp. 2018. All Rights Reserved.

Dorner – North & South America

Dorner – U.S.A. Headquarters
975 Cottonwood Ave
Hartland, WI 53029, USA
(800) 397-8664
(262) 367-7600
info@dorner.com

Dorner – Canada
100-5515 North Service Road
Burlington, Ontario L7L 6G6
Canada
(289) 208-7306
info@dorner.com

Dorner – Latin America
Carretera a Nogales #5297, Nave 11.
Parque Industrial Nogales
Zapopan, Jalisco C.P. 45222 México
+52.33.30037400 | info.latinamerica@dorner.com

Dorner – Europe

Karl-Heinz-Beckurts-Straße 7
52428 Jülich, Germany
+49 (0) 2461/93767-0 | info.europe@dorner.com

Dorner – Asia

128 Jalan Permatang Damar Laut, Bayan Lepas 11960
Penang, Malaysia
+604-626-2948 | info.asia@dorner.com

Système d’entraînement pour le montage central de la série 2200

Avec la technologie eDrive™

Les autres manuels d’utilisation sont disponibles sur notre site à :
www.dorner.com/service_manuals.asp

851-867 Rév. A

Avertissements – Sécurité générale

⚠ AVERTISSEMENT

Le symbole composé d'un triangle noir et d'un point d'exclamation blanc est un symbole d'avertissement placé là où des risques de blessures sont possibles.

⚠ DANGER

NE PAS INSTALLER DE CONVOYEURS DANS UN ENVIRONNEMENT EXPLOSIF.

⚠ AVERTISSEMENT

Les parties mobiles exposées peuvent provoquer de graves blessures. COUPER L'ALIMENTATION ÉLECTRIQUE avant de retirer les dispositifs de protection ou d'effectuer la maintenance.

⚠ AVERTISSEMENT

Les motoréducteurs peuvent être CHAUDS.

NE TOUCHEZ PAS les motoréducteurs.

⚠ AVERTISSEMENT

Les parties mobiles exposées peuvent provoquer de graves blessures. REMETTRE EN PLACE TOUS LES DISPOSITIFS DE PROTECTION AVANT DE METTRE EN MARCHE LE CONVOYEUR.

⚠ AVERTISSEMENT

Dorner ne peut contrôler ni l'installation des convoyeurs ni leur utilisation. L'utilisateur est responsable des mesures de protection à prendre.

Avant de démarrer les convoyeurs lorsqu'ils sont utilisés avec d'autres équipements ou font partie d'un système de convoyeurs, FAIRE ATTENTION AUX ZONES POTENTIELLES DE COINCEMENT, et aux autres dangers mécaniques.

Voir sur la **Figure 1** les composants typiques des convoyeurs.

1	Supports de montage
2	Motoréducteur
3	Mise en tension de la bande de convoyeur
4	Carter
5	Courroie crantée
6	Poulie d'entraînement
7	Poulie entraînée

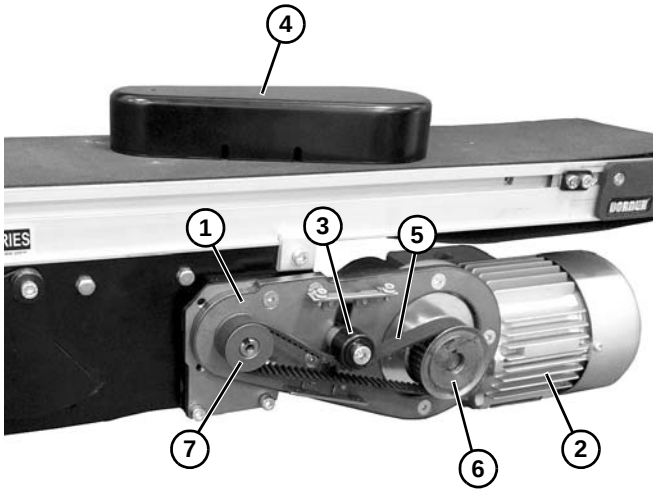

Figure 1

Installation

Outils nécessaires

- Clés hexagonales : 2 mm, 2,5 mm, 3 mm, 5 mm
- Équerre
- Clé dynamométrique

Montage

⚠ AVERTISSEMENT

Les parties mobiles exposées peuvent provoquer de graves blessures. COUPER L'ALIMENTATION ÉLECTRIQUE avant de retirer les dispositifs de protection ou d'effectuer la maintenance.

REMARQUE

Type 1 Montage vertical illustré ci-dessous.

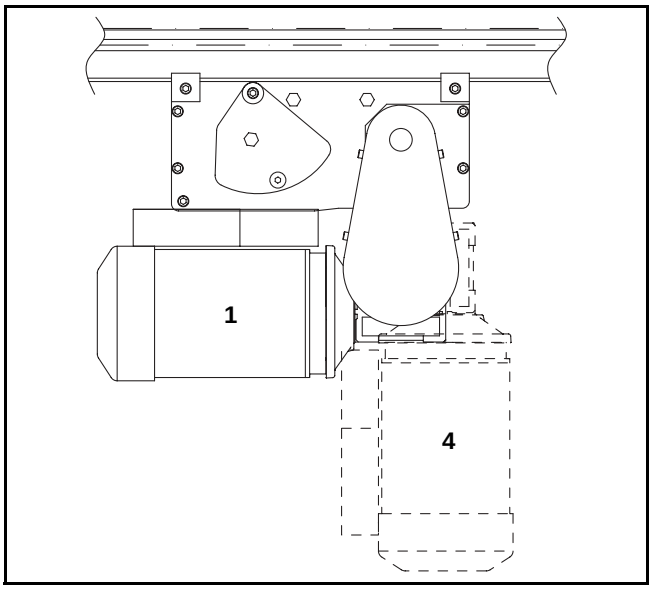

Figure 2

REMARQUE

Type 2 Montage horizontal illustré ci-dessous.

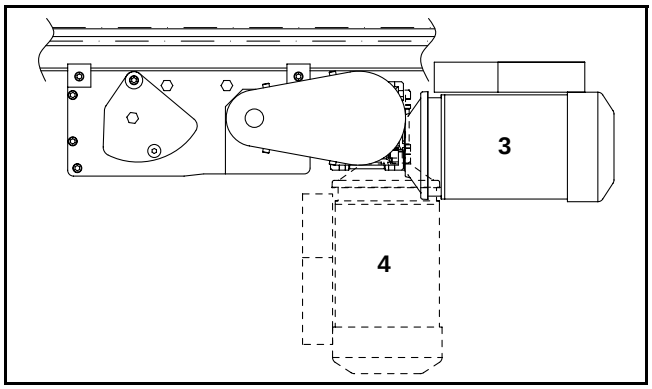

Figure 3

Liste des composants d'installation :

1	Kit de montage
2	Carter
3	Vis à tête plate M6 x 40 mm (2x)
4	Vis à tête plate M6 x 12 mm (2x)
5	Poulie d'entraînement
6	Poulie entraînée
7	Courroie crantée

1. Rassembler tous les composants d'installation.

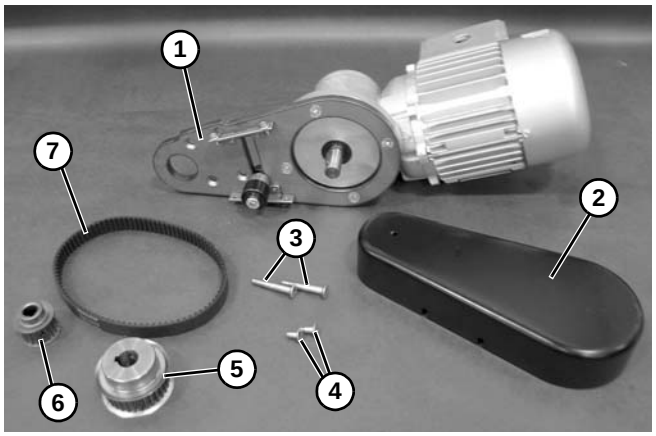

Figure 4

2. Fixer le kit de montage au module d'entraînement central.

Figure 5

⚠ AVERTISSEMENT

La clavette de l'axe d'entraînement peut être coupante. MANIPULER AVEC SOIN.

3. Mettre en place les poulies et la courroie crantée.

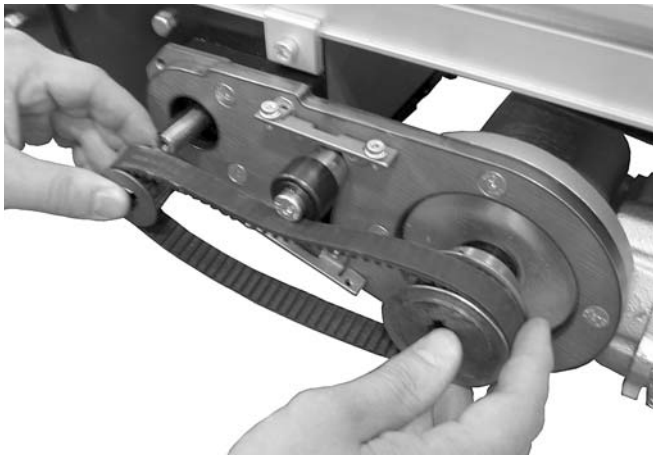

Figure 6

4. Aligner les poulies.

Figure 7

5. La position du tendeur de courroie dépend, comme le montre la figure, de la direction de marche du convoyeur. Une force de 456 grammes appliquée au milieu de la courroie lui donne une flèche de 3 mm. Serrer la vis du tendeur.

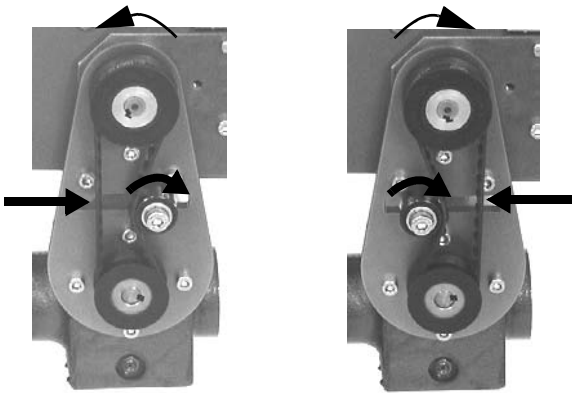

Figure 8

6. Installer le carter.

Figure 9

Pièces de rechange

Système d’entraînement pour le montage central de la série 2200

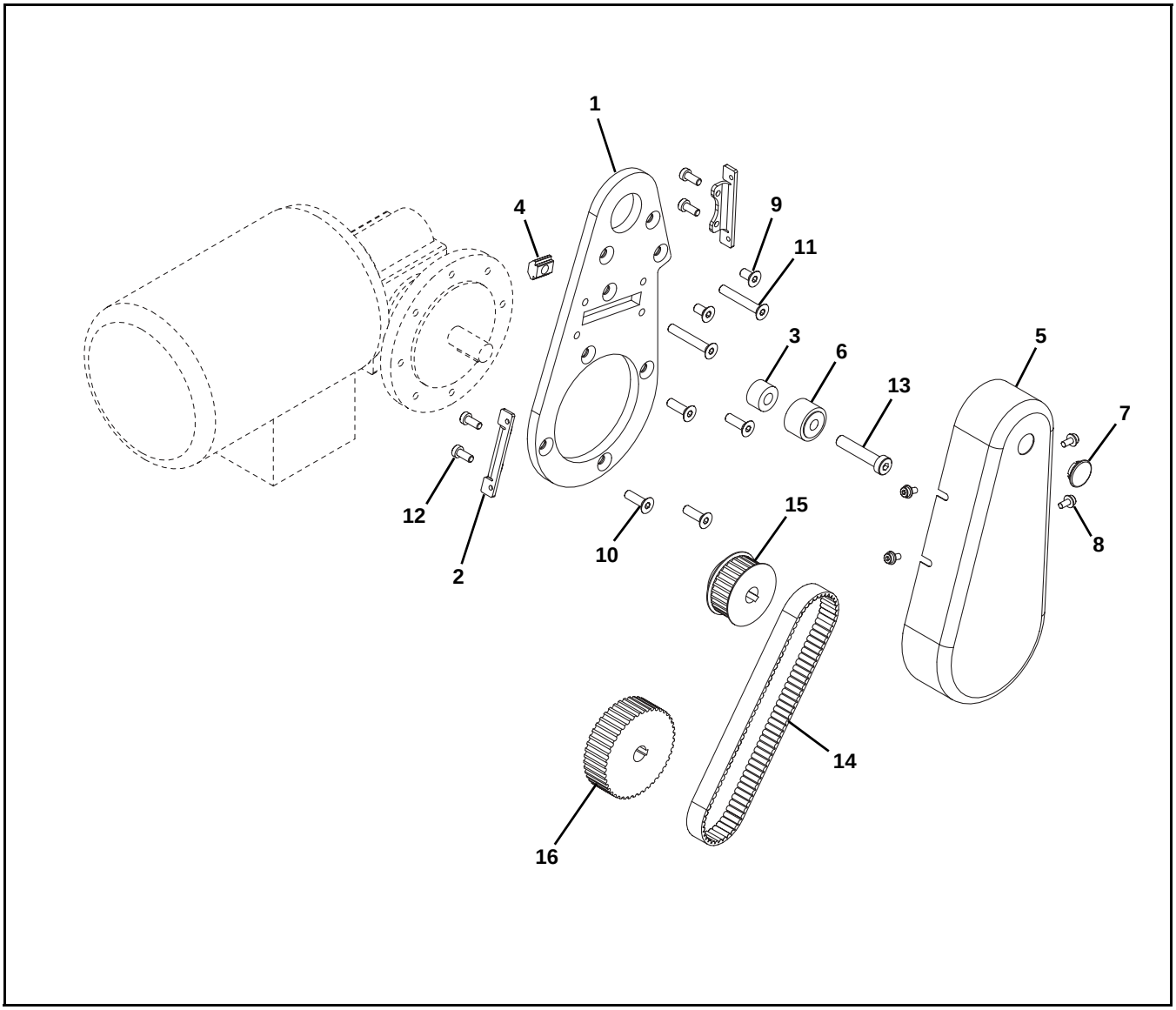

Repère	Numéro de pièce	Description
1	207756	Plaque (pour charge standard et lourde)
	207796	Plaque (pour charge légère)
2	207757	Support de carter
3	207774	Entretoise
4	202390M	Écrou
5	450376M	Carter d'entraînement
6	802-046	Roulement
7	807-226	Bouchon
8	920481M	Vis à bride à tête creuse, M4-0,70 x 8 mm
9	930612M	Vis à tête plate, M6-1,00 x 12 mm
10	930620M	Vis à tête plate, M6-1,00 x 20 mm
11	930640M	Vis à tête plate, M6-1,00 x 40 mm
12	950512M	Vis de fixation tête mince, M5-0,80 x 12 mm
13	950840M	Vis de fixation tête mince, M8-1,25 x 40 mm
14	814-105	Courroie crantée, 15 mm larg. x 460 mm long.
	814-112	Courroie crantée, 15 mm larg. x 495 mm long.
	814-101	Courroie crantée, 15 mm larg. x 500 mm long.
15	450366MP	Poulie entraînée, 22 dents
	450367MP	Poulie entraînée, 28 dents
16	207771	Poulie d'entraînement, 28 dents
	207772	Poulie d'entraînement, 44 dents
	207773	Poulie d'entraînement, 48 dents

Combinaisons courroie crantée/ rapport des poulies

Nbre dents poulie moteur (entraînement)	Nbre dents poulie convoyeur (entraînée)	Courroie crantée
28	28	814-105
44	22	814-112
44	28	814-101
48	22	814-101

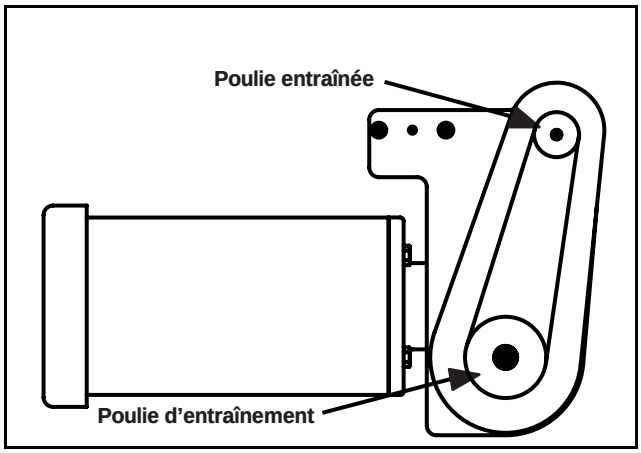

Figure 10

Pièces de rechange

Motoréducteurs

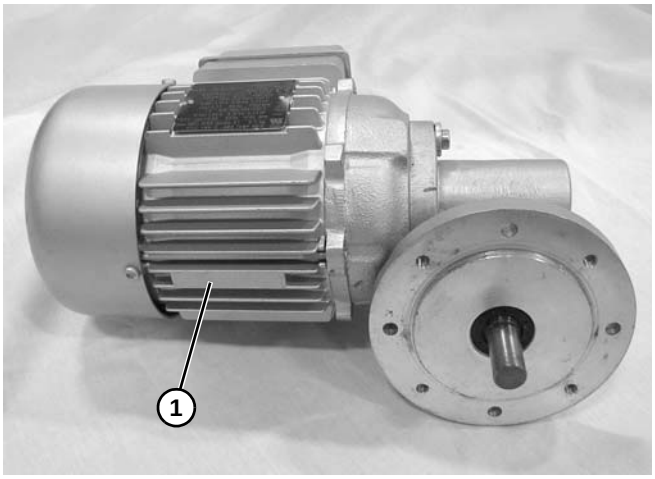

Repère	Numéro de pièce	Description
1	KT102552	Moteur, 90 Watt, rapport d'engrenages 55:1, triphasé
	KT200294	Moteur, 90 Watt, rapport d'engrenages 30:1, triphasé
	KT200293	Moteur, 90 Watt, rapport d'engrenages 20:1, triphasé
	KT200292	Moteur, 90 Watt, rapport d'engrenages 15:1, triphasé
	KT200291	Moteur, 90 Watt, rapport d'engrenages 10:1, triphasé
	KT200290	Moteur, 90 Watt, rapport d'engrenages 7:1, triphasé
	KT200301	Moteur, 180 Watt, rapport d'engrenages 56:1, triphasé
	KT200300	Moteur, 180 Watt, rapport d'engrenages 30:1, triphasé
	KT102553	Moteur, 180 Watt, rapport d'engrenages 20:1, triphasé
	KT200299	Moteur, 180 Watt, rapport d'engrenages 15:1, triphasé
	KT200298	Moteur, 180 Watt, rapport d'engrenages 10:1, triphasé
	KT200297	Moteur, 180 Watt, rapport d'engrenages 7:1, triphasé
	KT200854	Moteur, 370 Watt, rapport d'engrenages 60:1, triphasé, à droite
	KT200848	Moteur, 370 Watt, rapport d'engrenages 60:1, triphasé, à gauche
	KT200853	Moteur, 370 Watt, rapport d'engrenages 30:1, triphasé, à droite
	KT200847	Moteur, 370 Watt, rapport d'engrenages 30:1, triphasé, à gauche
	KT200852	Moteur, 370 Watt, rapport d'engrenages 20:1, triphasé, à droite
	KT200846	Moteur, 370 Watt, rapport d'engrenages 20:1, triphasé, à gauche
	KT200851	Moteur, 370 Watt, rapport d'engrenages 15:1, triphasé, à droite
	KT200845	Moteur, 370 Watt, rapport d'engrenages 15:1, triphasé, à gauche
	KT200850	Moteur, 370 Watt, rapport d'engrenages 10:1, triphasé, à droite
	KT200844	Moteur, 370 Watt, rapport d'engrenages 10:1, triphasé, à gauche
	KT200849	Moteur, 370 Watt, rapport d'engrenages 7:1, triphasé, à droite
	KT200843	Moteur, 370 Watt, rapport d'engrenages 7:1, triphasé, à gauche

Repère	Numéro de pièce	Description
1	BG200888	Moteur, 56 Watt, rapport d'engrenages 55:1, monophasé
	BG200889	Moteur, 56 Watt, rapport d'engrenages 30:1, monophasé
	BG200890	Moteur, 56 Watt, rapport d'engrenages 20:1, monophasé
	BG200891	Moteur, 56 Watt, rapport d'engrenages 15:1, monophasé
	BG200892	Moteur, 56 Watt, rapport d'engrenages 10:1, monophasé
	BG200893	Moteur, 56 Watt, rapport d'engrenages 7:1, monophasé
	BG200882	Moteur, 119 Watt, rapport d'engrenages 56:1, monophasé
	BG200883	Moteur, 119 Watt, rapport d'engrenages 30:1, monophasé
	BG200884	Moteur, 119 Watt, rapport d'engrenages 20:1, monophasé
	BG200885	Moteur, 119 Watt, rapport d'engrenages 15:1, monophasé
	BG200886	Moteur, 119 Watt, rapport d'engrenages 11:1, monophasé
	BG200887	Moteur, 119 Watt, rapport d'engrenages 7:1, monophasé
	BG200870	Moteur, 244 Watt, rapport d'engrenages 60:1, monophasé, à droite
	BG200876	Moteur, 244 Watt, rapport d'engrenages 60:1, monophasé, à gauche
	BG200871	Moteur, 244 Watt, rapport d'engrenages 30:1, monophasé, à droite
	BG200877	Moteur, 244 Watt, rapport d'engrenages 30:1, monophasé, à gauche
	BG200872	Moteur, 244 Watt, rapport d'engrenages 20:1, monophasé, à droite
	BG200878	Moteur, 244 Watt, rapport d'engrenages 20:1, monophasé, à gauche
	BG200873	Moteur, 244 Watt, rapport d'engrenages 15:1, monophasé, à droite
	BG200879	Moteur, 244 Watt, rapport d'engrenages 15:1, monophasé, à gauche
	BG200874	Moteur, 244 Watt, rapport d'engrenages 10:1, monophasé, à droite
	BG200880	Moteur, 244 Watt, rapport d'engrenages 10:1, monophasé, à gauche
	BG200875	Moteur, 244 Watt, rapport d'engrenages 7:1, monophasé, à droite
	BG200881	Moteur, 244 Watt, rapport d'engrenages 7:1, monophasé, à gauche

Directives de retour des pièces

Les retours doivent avoir été préalablement approuvés par écrit par l'usine ou ils ne seront pas acceptés. Les pièces retournées à Dorner sans approbation ne seront ni créditées ni renvoyées à l'expéditeur d'origine. Lorsque vous demandez cette autorisation, veuillez préparer les informations suivantes pour le représentant de l'usine Dorner ou votre distributeur local :

1. Nom et adresse du client.
2. Les numéros des pièces ou éléments à retourner.
3. Raison du retour.
4. Numéro de commande originale du client utilisé pour la commande des éléments.
5. Numéro de la facture de Dorner ou du distributeur. Précisez le numéro de série de la pièce, si disponible.

Un représentant établira les mesures à prendre sur les pièces à retourner et indiquera le numéro de référence de l'autorisation (RMA) de ce retour. Le RMA sera automatiquement clos 30 jours après avoir été émis. Le crédit ne sera accordé que si les pièces sont nouvelles et non endommagées. Lorsque le défaut n'est pas imputable à Dorner, des frais de retour seront appliqués sur tous les éléments retournés contre crédit. Le client est responsable des mesures empêchant l'endommagement des pièces pendant le transport. Les pièces endommagées ou modifiées ne seront pas acceptées. Les frais de transport des retours sont à la charge du client.

<table>
<tr><th></th><th colspan="9">Type de produit</th></tr>
<tr><th></th><th colspan="8">Produits standards</th><th>Pièces étudiées à la demande</th></tr>
<tr><th>Ligne de produits</th><th>Convoyeurs</th><th>Motoréduc-teurs et ensembles de montage</th><th>Pieds</th><th>Accessoires</th><th>Pièces de rechange (hormis les bandes)</th><th>Bandes de rechange - plates en tissus standards</th><th>Bandes de rechange - à tasseaux et tissus spéciaux</th><th>Bandes de rechange - chaîne plastique</th><th>Tout équipement et pièce</th></tr>
<tr><td>Série 1100</td><td colspan="6" rowspan="7">30 % de frais de retour pour tous les produits sauf :
50 % de frais de retour pour les convoyeurs avec bandes modulaires, à tasseaux ou spéciales

Le retour des éléments électriques est effectué en suivant les directives de leurs fabricants.</td><td colspan="2" rowspan="11">Non retournable</td><td rowspan="11">Cas par cas</td></tr>
<tr><td>Série 2200</td></tr>
<tr><td>Série 3200</td></tr>
<tr><td>Systèmes de palettes</td></tr>
<tr><td>FlexMove/SmartFlex</td></tr>
<tr><td>Série GAL</td></tr>
<tr><td>Tout élément électrique</td></tr>
<tr><td>Série 7100</td><td colspan="6" rowspan="4">50 % de frais de retour pour tous les produits</td></tr>
<tr><td>Série 7200/7300</td></tr>
<tr><td>AquaGard Série 7350 Version 2</td></tr>
<tr><td>Série GES</td></tr>
<tr><td>AquaGard Série 7350/7360</td><td colspan="9">Non retournable</td></tr>
<tr><td>Série AquaPruf</td></tr>
</table>

Les retours ne seront plus acceptés après 60 jours à compter de la date de facturation originale. Les frais de retour comprennent l'inspection, le nettoyage, le démontage, le rejet et la réémission des composants à l'inventaire. Une nouvelle commande d'achat doit être émise si un remplacement est nécessaire avant l'évaluation de l'élément retourné. Le crédit, le cas échéant, n'est émis qu'après le retour et l'achèvement de l'évaluation.

Dorner a des représentants dans le monde entier. Contactez Dorner pour le nom de votre représentant local. Notre équipe de service à la clientèle vous aidera volontiers pour toute question sur les produits Dorner.

Si vous désirez une copie de la Garantie de Dorner, contactez Dorner, ou un réseau de ventes autorisé, ou visitez notre Web site : www.dorner.com.

Pour les pièces de rechange, contactez un service à la clientèle autorisé de Dorner ou l'usine.

www.dorner.com

© Dorner Mfg. Corp. 2018. All Rights Reserved.

Dorner – North & South America

Dorner – U.S.A. Headquarters
975 Cottonwood Ave
Hartland, WI 53029, USA
(800) 397-8664
(262) 367-7600
info@dorner.com

Dorner – Canada
100-5515 North Service Road
Burlington, Ontario L7L 6G6
Canada
(289) 208-7306
info@dorner.com

Dorner – Latin America
Carretera a Nogales #5297, Nave 11.
Parque Industrial Nogales
Zapopan, Jalisco C.P. 45222 México
+52.33.30037400 | info.latinamerica@dorner.com

Dorner – Europe

Karl-Heinz-Beckurts-Straße 7
52428 Jülich, Germany
+49 (0) 2461/93767-0 | info.europe@dorner.com

Dorner – Asia

128 Jalan Permatang Damar Laut, Bayan Lepas 11960
Penang, Malaysia
+604-626-2948 | info.asia@dorner.com

Paket für Mittenantriebsmontage 2200 Serie

Produktmerkmale: eDrive™ Technologie

Weitere Wartungshandbücher finden Sie auf unserer Webseite unter:
www.dorner.com/service_manuals.asp

851-867 Rev. A

Warnhinweise – Allgemeine Sicherheit

⚠ WARNUNG

Das Sicherheitswarnsymbol - schwarzes Dreieck mit weißem Ausrufezeichen - weist auf die Gefahr einer möglichen Körperverletzung hin.

⚠ GEFAHR

DIE FÖRDERBÄNDER NICHT IN EINEM EXPLOSIVEN UMFELD BETREIBEN.

⚠ WARNUNG

Freiliegende bewegliche Teile können schwere Verletzungen verursachen. STROMVERSORGUNG ABSPERREN, bevor Schutzvorrichtungen entfernt oder Wartungsarbeiten durchgeführt werden.

⚠ WARNUNG

Getriebemotoren können HEISS sein.

Getriebemotoren NICHT ANFASSEN.

⚠ WARNUNG

Freiliegende bewegliche Teile können schwere Verletzungen verursachen. ALLE SCHUTZVORRICHTUNGEN ENTFERNEN, BEVOR DAS FÖRDERBAND BETRIEBEN WIRD.

⚠ WARNUNG

Dorner hat keine Kontrolle über die physische Installation und Anwendung der Förderbänder. Der Nutzer ist dafür verantwortlich, Schutzmaßnahmen zu ergreifen.

Wenn Förderbänder in Verbindung mit anderer Ausrüstung oder als Teil eines Multi-Förderbandsystems eingesetzt werden, muss auf POTENTIELLE QUETSCHPUNKTE und sonstige Gefahren ÜBERPRÜFT WERDEN, bevor das System gestartet wird.

Siehe **Abbildung 1** für typische Komponenten.

1	Montagehalterung
2	Getriebemotor
3	Steuerriemen-Spannschiene
4	Abdeckung
5	Steuerriemen
6	Treibrolle
7	Angesteuerte Riemenscheibe

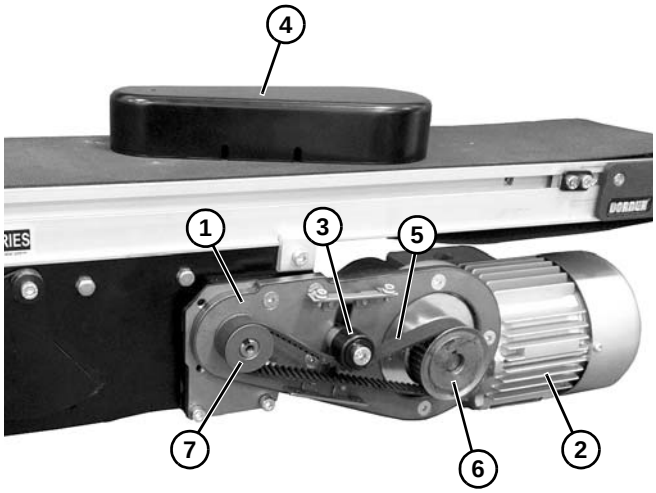

Abbildung 1

Installation

Benötigte Werkzeuge

- Sechskantschlüssel: 2 mm, 2,5 mm, 3 mm, 5 mm
- Gerade Kante
- Drehmomentschlüssel

Montage

⚠ WARNUNG

Freiliegende bewegliche Teile können schwere Verletzungen verursachen. STROMVERSORGUNG ABSPERREN, bevor Schutzvorrichtungen entfernt oder Wartungsarbeiten durchgeführt werden.

HINWEIS

Unten ist die vertikale Montage Typ 1 gezeigt.

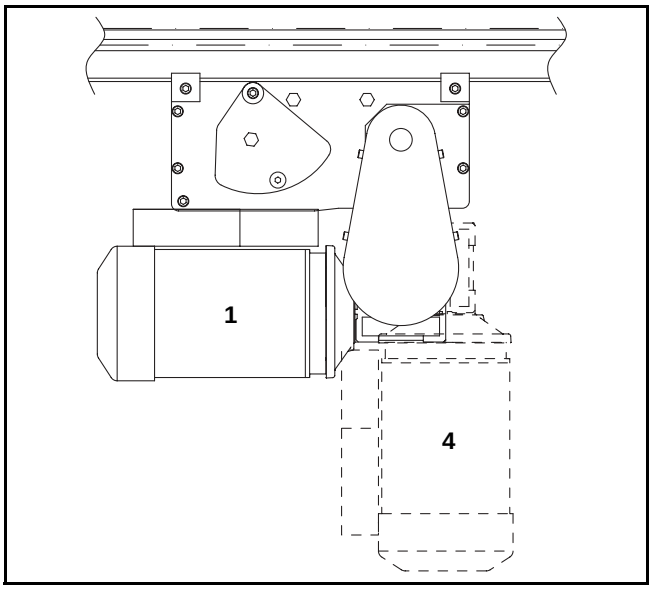

Abbildung 2

HINWEIS

Unten ist die vertikale Montage Typ 2 gezeigt.

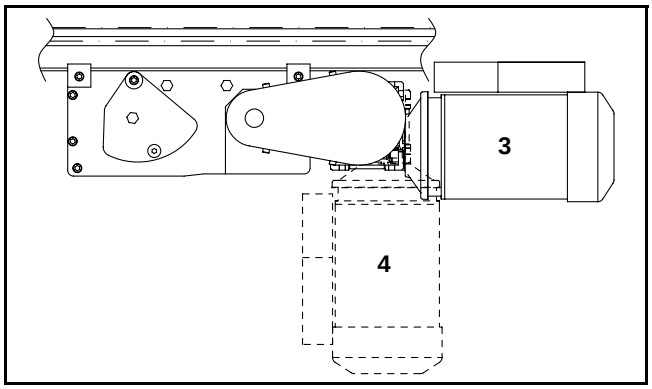

Abbildung 3

Liste der Einbaukomponenten:

1	Montagebaugruppe
2	Abdeckung
3	M6x40 mm Flachkopfschrauben (2x)
4	M6x12 mm Flachkopfschrauben (2x)
5	Treibrolle
6	Angesteuerte Riemenscheibe
7	Steuerriemen

1. Einbaukomponenten beiseite legen.

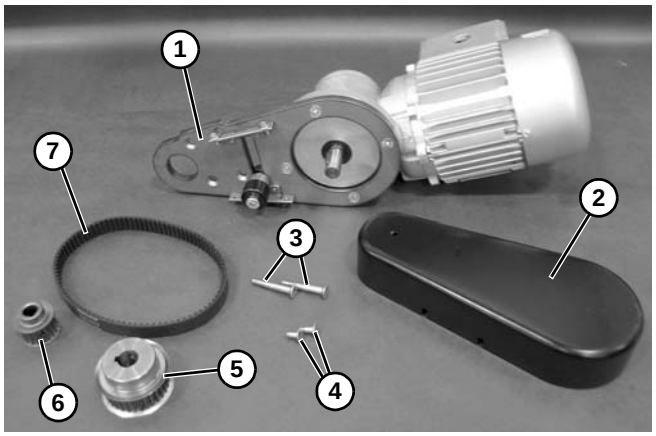

Abbildung 4

2. Die Montagebaugruppe am Mittenantriebsmodul befestigen.

Abbildung 5

⚠ WARNUNG

Die Passfedernut der Antriebswelle kann scharf sein. VORSICHTIG HANDHABEN.

3. Riemenscheiben und Steuerriemen einbauen.

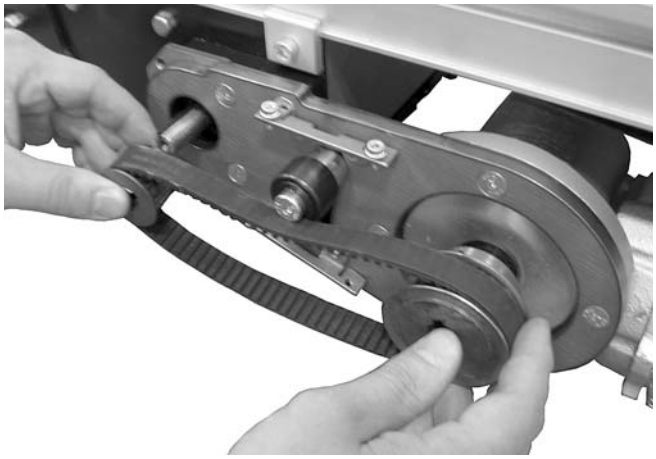

Abbildung 6

4. Riemenscheiben ausrichten.

Abbildung 7

5. Je nach Transportrichtung des Förderbands, die Spannschiene für das Band wie gezeigt positionieren. Band spannen, um am Mittelpunkt des Bands 3 mm Bandauslenkung mit 456 Gramm Kraft zu erhalten. Spannschraube festziehen.

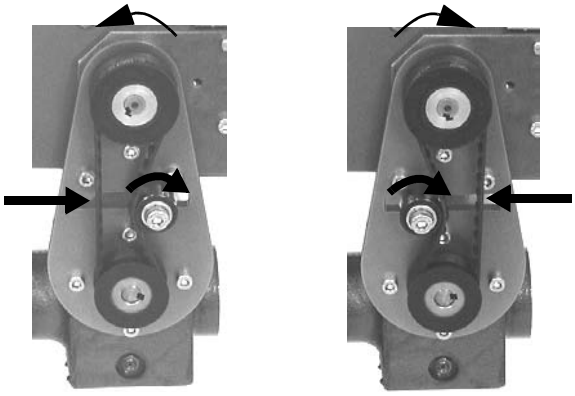

Abbildung 8

6. Abdeckung einbauen.

Abbildung 9

Ersatzteile

Paket für Mittenantriebsmontage 2200 Serie

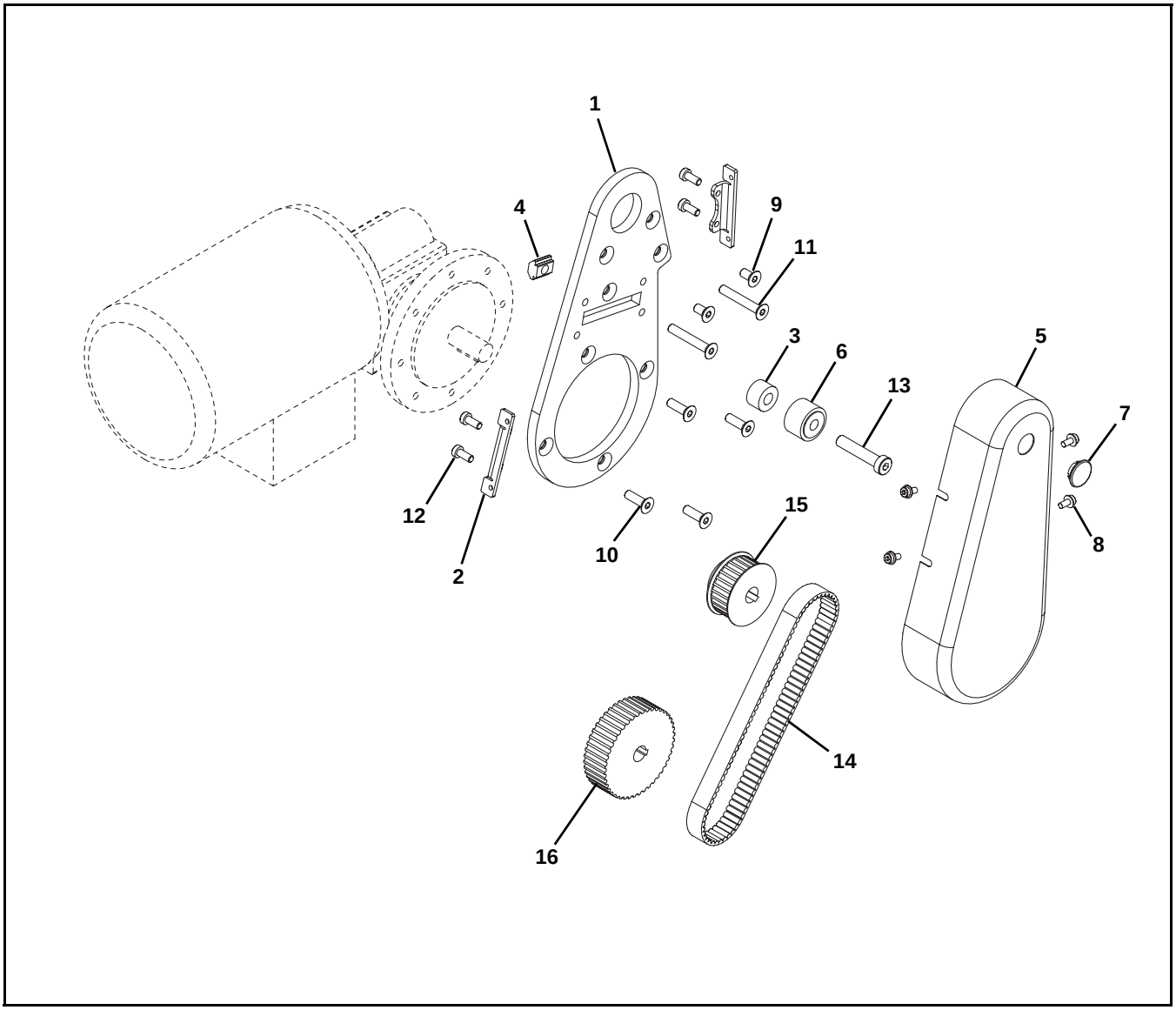

Teil	Teilenummer	Beschreibung
1	207756	Platte (für Standard- und Schwerlast)
	207796	Platte (für Leichtlast)
2	207757	Halterung der Abdeckung
3	207774	Abstandshalter
4	202390M	Mutter
5	450376M	Antriebsabdeckung
6	802-046	Lager
7	807-226	Stopfen
8	920481M	Angeflanschte Innensechskantschraube, M4-0,70 x 8 mm
9	930612M	Flache Einstellschraube, M6-1,00 x 12 mm
10	930620M	Flache Einstellschraube, M6-1,00 x 20 mm
11	930640M	Flache Einstellschraube, M6-1,00 x 40 mm
12	950512M	Flachkopfschraube, M5-0,80 x 12 mm
13	950840M	Flachkopfschraube, M8-1,25 x 40 mm
14	814-105	Steuerriemen, 15 mm B x 460 mm L
	814-112	Steuerriemen, 15 mm B x 495 mm L
	814-101	Steuerriemen, 15 mm B x 500 mm L
15	450366MP	Treibrolle, 22 Zähne
	450367MP	Treibrolle, 28 Zähne
16	207771	Treibrolle, 28 Zähne
	207772	Treibrolle, 44 Zähne
	207773	Treibrolle, 48 Zähne

Riemenscheibenverhältnis / Steuerriemenkombinationen

Motor (Antrieb) Zähne der Riemenscheibe	Förderband (angesteuert) Zähne der Riemenscheibe	Steuerriemen
28	28	814-105
44	22	814-112
44	28	814-101
48	22	814-101

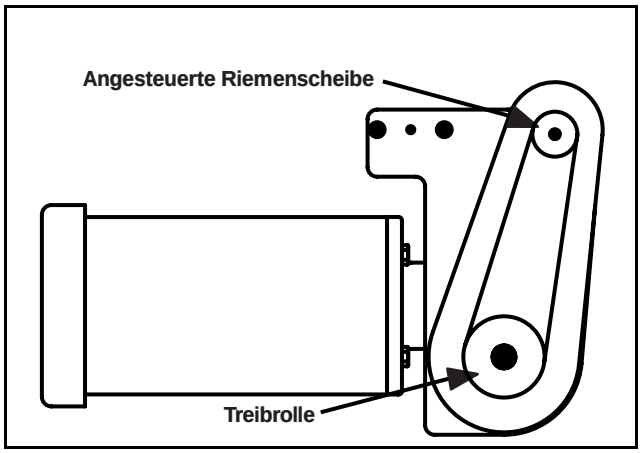

Abbildung 10

Ersatzteile

Getriebemotoren

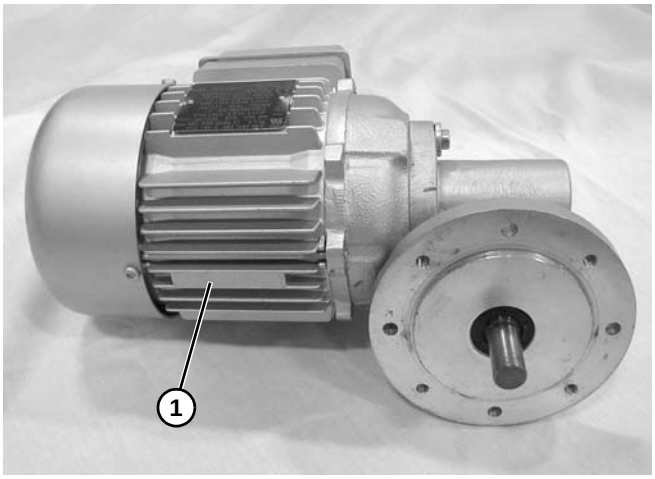

Teil	Teilenummer	Beschreibung
1	KT102552	Motor, 90 Watt, 55:1 Übersetzungsverhältnis, 3-phasig
	KT200294	Motor, 90 Watt, 30:1 Übersetzungsverhältnis, 3-phasig
	KT200293	Motor, 90 Watt, 20:1 Übersetzungsverhältnis, 3-phasig
	KT200292	Motor, 90 Watt, 15:1 Übersetzungsverhältnis, 3-phasig
	KT200291	Motor, 90 Watt, 10:1 Übersetzungsverhältnis, 3-phasig
	KT200290	Motor, 90 Watt, 7:1 Übersetzungsverhältnis, 3-phasig
	KT200301	Motor, 180 Watt, 56:1 Übersetzungsverhältnis, 3-phasig
	KT200300	Motor, 180 Watt, 30:1 Übersetzungsverhältnis, 3-phasig
	KT102553	Motor, 180 Watt, 20:1 Übersetzungsverhältnis, 3-phasig
	KT200299	Motor, 180 Watt, 15:1 Übersetzungsverhältnis, 3-phasig
	KT200298	Motor, 180 Watt, 10:1 Übersetzungsverhältnis, 3-phasig
	KT200297	Motor, 180 Watt, 7:1 Übersetzungsverhältnis, 3-phasig
	KT200854	Motor, 370 Watt, 60:1 Übersetzungsverhältnis, 3-phasig, rechts
	KT200848	Motor, 370 Watt, 60:1 Übersetzungsverhältnis, 3-phasig, links
	KT200853	Motor, 370 Watt, 30:1 Übersetzungsverhältnis, 3-phasig, rechts
	KT200847	Motor, 370 Watt, 30:1 Übersetzungsverhältnis, 3-phasig, links
	KT200852	Motor, 370 Watt, 20:1 Übersetzungsverhältnis, 3-phasig, rechts
	KT200846	Motor, 370 Watt, 20:1 Übersetzungsverhältnis, 3-phasig, links
	KT200851	Motor, 370 Watt, 15:1 Übersetzungsverhältnis, 3-phasig, rechts
	KT200845	Motor, 370 Watt, 15:1 Übersetzungsverhältnis, 3-phasig, links
	KT200850	Motor, 370 Watt, 10:1 Übersetzungsverhältnis, 3-phasig, rechts
	KT200844	Motor, 370 Watt, 10:1 Übersetzungsverhältnis, 3-phasig, links
	KT200849	Motor, 370 Watt, 7:1 Übersetzungsverhältnis, 3-phasig, rechts
	KT200843	Motor, 370 Watt, 7:1 Übersetzungsverhältnis, 3-phasig, links

Teil	Teilenummer	Beschreibung
1	BG200888	Motor, 56 Watt, 55:1 Übersetzungsverhältnis, 1-phasig
	BG200889	Motor, 56 Watt, 30:1 Übersetzungsverhältnis, 1-phasig
	BG200890	Motor, 56 Watt, 20:1 Übersetzungsverhältnis, 1-phasig
	BG200891	Motor, 56 Watt, 15:1 Übersetzungsverhältnis, 1-phasig
	BG200892	Motor, 56 Watt, 10:1 Übersetzungsverhältnis, 1-phasig
	BG200893	Motor, 56 Watt, 7:1 Übersetzungsverhältnis, 1-phasig
	BG200882	Motor, 119 Watt, 56:1 Übersetzungsverhältnis, 1-phasig
	BG200883	Motor, 119 Watt, 30:1 Übersetzungsverhältnis, 1-phasig
	BG200884	Motor, 119 Watt, 20:1 Übersetzungsverhältnis, 1-phasig
	BG200885	Motor, 119 Watt, 15:1 Übersetzungsverhältnis, 1-phasig
	BG200886	Motor, 119 Watt, 11:1 Übersetzungsverhältnis, 1-phasig
	BG200887	Motor, 119 Watt, 7:1 Übersetzungsverhältnis, 1-phasig
	BG200870	Motor, 244 Watt, 60:1 Übersetzungsverhältnis, 1-phasig, rechts
	BG200876	Motor, 244 Watt, 60:1 Übersetzungsverhältnis, 1-phasig, links
	BG200871	Motor, 244 Watt, 30:1 Übersetzungsverhältnis, 1-phasig, rechts
	BG200877	Motor, 244 Watt, 30:1 Übersetzungsverhältnis, 1-phasig, links
	BG200872	Motor, 244 Watt, 20:1 Übersetzungsverhältnis, 1-phasig, rechts
	BG200878	Motor, 244 Watt, 20:1 Übersetzungsverhältnis, 1-phasig, links
	BG200873	Motor, 244 Watt, 15:1 Übersetzungsverhältnis, 1-phasig, rechts
	BG200879	Motor, 244 Watt, 15:1 Übersetzungsverhältnis, 1-phasig, links
	BG200874	Motor, 244 Watt, 10:1 Übersetzungsverhältnis, 1-phasig, rechts
	BG200880	Motor, 244 Watt, 10:1 Übersetzungsverhältnis, 1-phasig, links
	BG200875	Motor, 244 Watt, 7:1 Übersetzungsverhältnis, 1-phasig, rechts
	BG200881	Motor, 244 Watt, 7:1 Übersetzungsverhältnis, 1-phasig, links

Rückgaberichtlinie

Damit Rückgaben akzeptiert werden, muss zuerst eine schriftliche Rückgabegenehmigung des Werks eingeholt werden. Für Teile, die ohne Rückgabegenehmigung an Dorner zurückgeschickt werden, gibt es keine Gutschrift und diese werden auch nicht an den Originaleinsender zurückgeschickt. Wenn Sie wegen einer Rückgabegenehmigung anrufen, halten Sie bitte die folgenden Informationen für den Werksvertreter von Dorner oder Ihren lokalen Vertriebshändler bereit:

1. Name und Adresse des Kunden.
2. Dorner-Teilenummer(n) oder Teil(e), das/die zurückgeschickt werden.
3. Rückgabegrund.
4. Originalbestellnummer des Kunden, die bei der Bestellung des Teils/der Teile verwendet wurde.
5. Rechnungsnummer von Dorner oder vom Vertriebshändler. Seriennummer des Teils angeben, sofern verfügbar.

Ein Vertreter wird die zu ergreifenden Maßnahmen in Bezug auf die zurückgegebenen Teile besprechen und zur Bezugnahme eine Rückgabegenehmigungsnummer (RMA) ausstellen. Die RMA schließt 30 Tage nach deren Ausstellung automatisch. Um eine Gutschrift zu erhalten, müssen die Teile neu und unbeschädigt sein. Für alle gegen eine Gutschrift zurückgegebenen Teile, in Bezug auf die Dorner keine Schuld trifft, wird eine Rückgabegebühr erhoben. Der Kunde muss gewährleisten, dass bei der Rücksendung eine Beschädigung verhindert wird. Beschädigte oder modifizierte Teile werden nicht angenommen. Der Kunde trägt die Rücksendekosten.

<table>
<tr><th></th><th colspan="9">Produkttyp</th></tr>
<tr><th></th><th colspan="8">Standardprodukte</th><th>Maßgefertigte oder Bestellteile</th></tr>
<tr><th>Produktreihe</th><th>Förder-bänder</th><th>Getriebe-motoren & Montage-paket</th><th>Stütz-füße</th><th>Zubehör-teile</th><th>Ersatzteile (keine Bänder)</th><th>Ersatz-bänder - Standard-flachge-webe</th><th>Ersatz-bänder - Stollengurt & Spezialge-webe</th><th>Ersatz-bänder - Kunststoff-kette</th><th>Alle Ausrüstung und Teile</th></tr>
<tr><td>Serie 1100</td><td colspan="6" rowspan="7">30 % Rückgabegebühr für alle Produkte außer:
50 % Rückgabegebühr für Förderbänder mit Modulband, Stollengurt oder Spezialbändern

Für alle Elektroteile gilt die Rückgaberichtlinie des Originalherstellers.</td><td colspan="2" rowspan="12">Keine Rückgabe</td><td rowspan="12">Je nach Fall</td></tr>
<tr><td>Serie 2200</td></tr>
<tr><td>Serie 3200</td></tr>
<tr><td>Palettensysteme</td></tr>
<tr><td>FlexMove/SmartFlex</td></tr>
<tr><td>Serie GAL</td></tr>
<tr><td>Alle Elektroteile</td></tr>
<tr><td>Serie 7100</td><td colspan="6" rowspan="4">50 % Rückgabegebühr für alle Produkte</td></tr>
<tr><td>Serien 7200/7300</td></tr>
<tr><td>AquaGard Serien 7350 Version 2</td></tr>
<tr><td>Serie GES</td></tr>
<tr><td>AquaGard Serien 7350/7360</td><td colspan="9" rowspan="2">Keine Rückgabe</td></tr>
<tr><td>AquaPruf Serie</td></tr>
</table>

Rückgaben werden 60 Tage nach dem Originalrechnungsdatum nicht mehr angenommen. Die Rückgabegebühr umfasst die Inspektion, Reinigung, Zerlegung, Entsorgung und Wiederaufnahme von Komponenten in den Lagerbestand. Wenn vor der Auswertung des zurückgegebenen Teils ein Ersatz benötigt wird, muss eine Bestellung ausgestellt werden. Eine Gutschrift (falls überhaupt) wird nur nach der Rückgabe und nach Abschluss der Auswertung ausgestellt.

Dorner hat weltweit Vertretungen. Den Namen Ihrer lokalen Vertretung erhalten Sie von Dorner. Unser Kundendienstteam ist Ihnen bei Fragen zu Dorner-Produkten gerne behilflich.

Um eine Kopie der Garantiebestimmungen von Dorner zu erhalten, wenden Sie sich an Dorner, einen autorisierten Vertriebskanal oder besuchen Sie unsere Webseite: www.dorner.com.

Für Ersatzteile werden Sie sich an das autorisierte Dorner Service Center oder das Werk.

www.dorner.com

Dorner – North & South America

Dorner – U.S.A. Headquarters
975 Cottonwood Ave
Hartland, WI 53029, USA
(800) 397-8664
(262) 367-7600
info@dorner.com

Dorner – Canada
100-5515 North Service Road
Burlington, Ontario L7L 6G6
Canada
(289) 208-7306
info@dorner.com

Dorner – Latin America
Carretera a Nogales #5297, Nave 11.
Parque Industrial Nogales
Zapopan, Jalisco C.P. 45222 México
+52.33.30037400 | info.latinamerica@dorner.com

Dorner – Europe

Karl-Heinz-Beckurts-Straße 7
52428 Jülich, Germany
+49 (0) 2461/93767-0 | info.europe@dorner.com

Dorner – Asia

128 Jalan Permatang Damar Laut, Bayan Lepas 11960
Penang, Malaysia
+604-626-2948 | info.asia@dorner.com

© Dorner Mfg. Corp. 2018. All Rights Reserved.

Paquete de Montaje Motriz Central para Transportadores Serie 2200

Con tecnología eDrive™

Si desea consultar otros manuales de servicio, visite nuestro sitio web en:
www.dorner.com/service_manuals.asp

851-867 Rev. A

Advertencias – Seguridad General

⚠ ADVERTENCIA

El símbolo de alerta de seguridad, un triángulo negro con un signo de exclamación blanco, se utiliza para alertarle que corre el riesgo de sufrir lesiones personales.

⚠ PELIGRO

NO UTILICE LOS TRANSPORTADORES EN UN LUGAR EN EL QUE PUEDA PRODUCIRSE UNA EXPLOSIÓN.

⚠ ADVERTENCIA

Las piezas movibles al descubierto pueden ocasionar lesiones graves. BLOQUEE LA ALIMENTACIÓN ELÉCTRICA antes de desmontar los protectores o llevar a cabo tareas de mantenimiento.

⚠ ADVERTENCIA

Los motorreductores pueden estar CALIENTES.

NO TOQUE los motorreductores.

⚠ ADVERTENCIA

Las piezas movibles al descubierto pueden ocasionar lesiones graves. REEMPLACE TODOS LOS PROTECTORES ANTES DE PONER EN FUNCIONAMIENTO EL TRANSPORTADOR.

⚠ ADVERTENCIA

Dorner no puede controlar la instalación física y el uso de los transportadores. El usuario es el responsable de adoptar medidas de protección.

Cuando los transportadores se utilicen junto con otros equipos o como parte de un sistema compuesto por varios transportadores, AVERIGÜE SI EXISTEN PUNTOS EN EL QUE ALGO PUEDA QUEDAR ENGANCHADO ACCIDENTALMENTE u otros peligros mecánicos antes de poner en funcionamiento el sistema.

Consulte la **Figura 1** para conocer los componentes habituales.

1	Placa de montaje del motorreductor
2	Motorreductor
3	Tensor de la correa de transmisión
4	Cubierta
5	Correa de transmisión
6	Polea de transmisión
7	Polea accionada

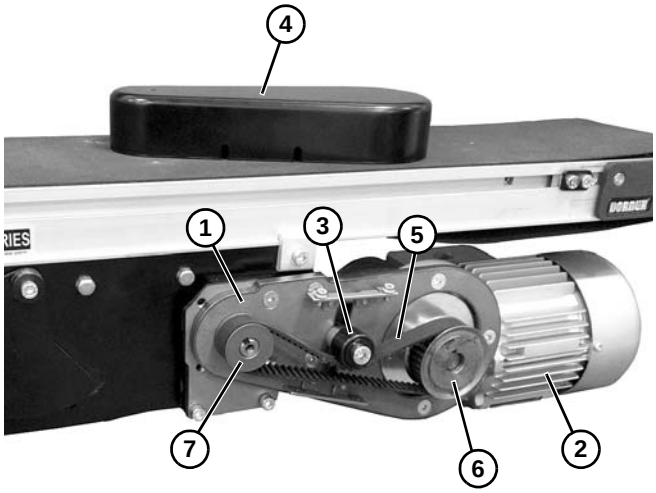

Figura 1

Instalación

Herramientas Necesarias

- Llaves hexagonales: 2 mm, 2,5 mm, 3 mm, 5 mm
- Lado recto
- Llave dinamométrica

Montaje

⚠ ADVERTENCIA

Las piezas movibles al descubierto pueden ocasionar lesiones graves. BLOQUEE LA ALIMENTACIÓN ELÉCTRICA antes de desmontar los protectores o llevar a cabo tareas de mantenimiento.

NOTA

Abajo se muestra el montaje vertical del tipo 1.

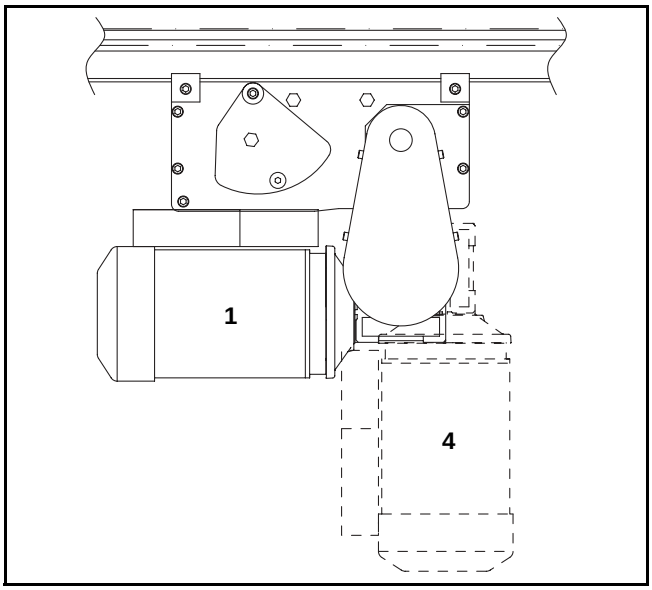

Figura 2

NOTA

Abajo se muestra el montaje horizontal del tipo 2.

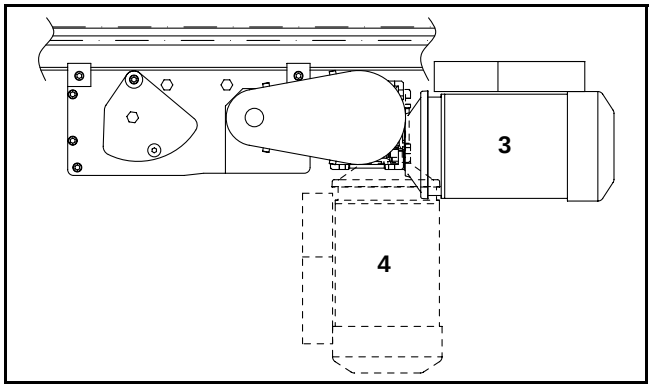

Figura 3

Lista de Componentes para la Instalación:

1	Placa de montaje del motorreductor
2	Cubierta
3	Tornillos de cabeza plana (x2), M6 x 40 mm
4	Tornillos de cabeza plana (x2), M6 x 12 mm
5	Polea de transmisión
6	Polea accionada
7	Correa de transmisión

1. Reúna los componentes de la instalación.

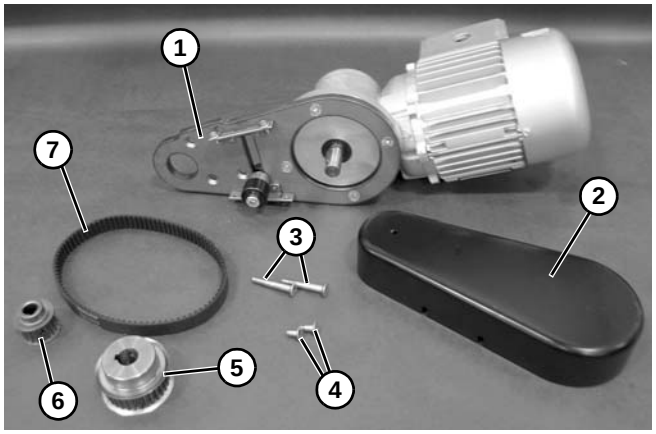

Figura 4

2. Una la placa al paquete de montaje central.

Figura 5

⚠ ADVERTENCIA

La ranura del eje de transmisión puede estar afilada. MANIPÚLELA CON CUIDADO.

3. Instale las poleas y la correa de transmisión.

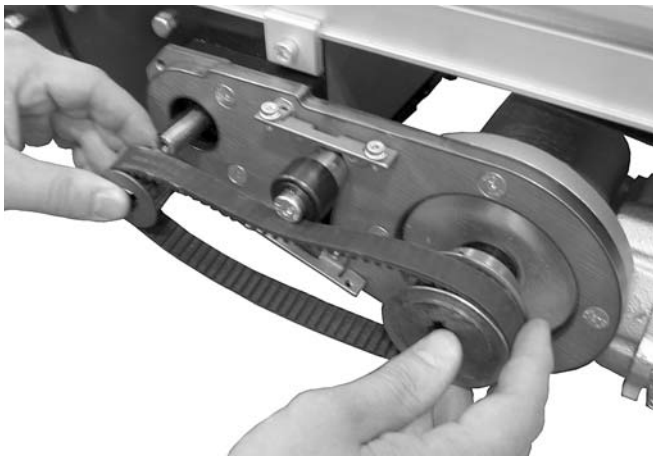

Figura 6

4. Alinee las poleas.

Figura 7

5. En función de cuál sea el desplazamiento de la banda del transportador, coloque el tensor de la banda tal y como se muestra. Tense la banda hasta conseguir 3 mm de desviación con 456 gramos de fuerza en el punto intermedio de la banda. Apriete el tornillo del tensor.

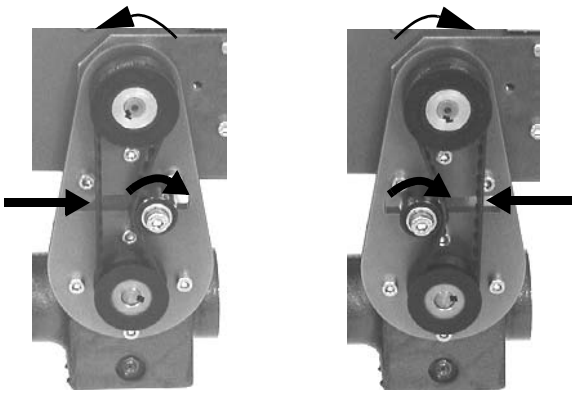

Figura 8

6. Instale la cubierta.

Figura 9

Paquete de Montaje Motriz Central para Transportadores Serie 2200

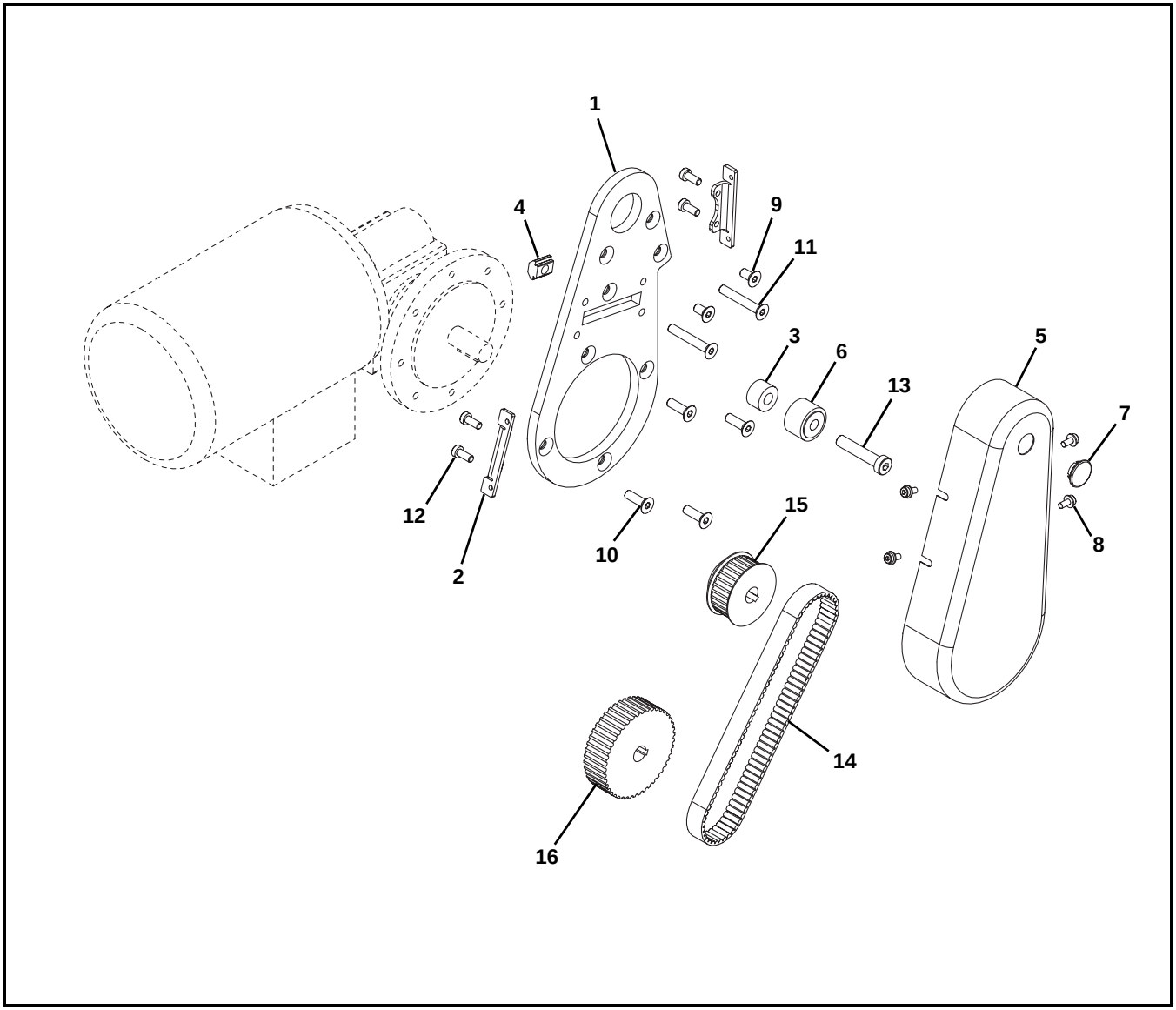

Artículo	Número de pieza	Descripción
1	207756	Placa (para carga estándar y pesada)
	207796	Placa (para carga ligera)
2	207757	Soporte de cubierta
3	207774	Espaciador
4	202390M	Tuerca
5	450376M	Cubierta de transmisión
6	802-046	Cojinete
7	807-226	Tapón
8	920481M	Tornillo Allen embridado, M4-0,70 x 8 mm
9	930612M	Tornillo de cabeza plana, M6-1,00 x 12 mm
10	930620M	Tornillo de cabeza plana, M6-1,00 x 20 mm
11	930640M	Tornillo de cabeza plana, M6-1,00 x 40 mm
12	950512M	Tornillo Allen de cabeza baja, M5-0,80 x 12 mm
13	950840M	Tornillo Allen de cabeza baja, M8-1,25 x 40 mm
14	814-105	Correa de transmisión, 15 mm An x 460 mm L
	814-112	Correa de transmisión, 15 mm An x 495 mm L
	814-101	Correa de transmisión, 15 mm An x 500 mm L
15	450366MP	Polea accionada, 22 dientes
	450367MP	Polea accionada, 28 dientes
16	207771	Polea de transmisión, 28 dientes
	207772	Polea de transmisión, 44 dientes
	207773	Polea de transmisión, 48 dientes

Combinaciones de Radio de Polea / Correa de Transmisión

Dientes de polea de motor (de accionamiento)	Dientes de polea del transportador (accionada)	Correa de transmisión
28	28	814-105
44	22	814-112
44	28	814-101
48	22	814-101

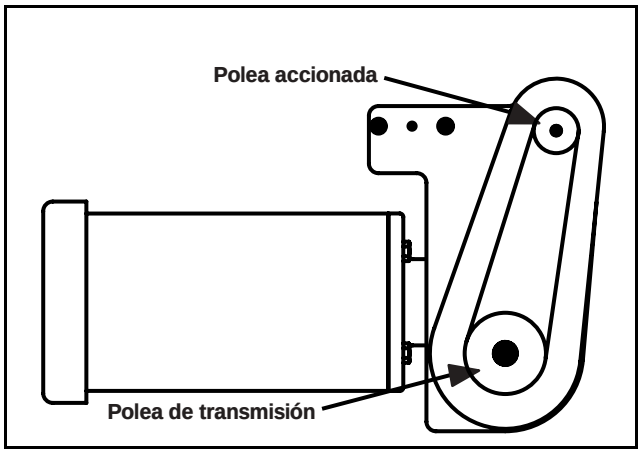

Figura 10

Repuestos

Motorreductores

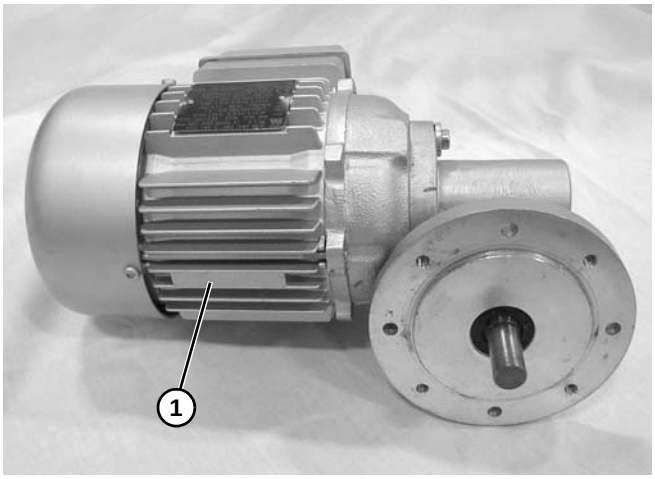

Artículo	Número de pieza	Descripción
1	KT102552	Motor, 90 vatios, relación de transmisión 55:1, trifásico
	KT200294	Motor, 90 vatios, relación de transmisión 30:1, trifásico
	KT200293	Motor, 90 vatios, relación de transmisión 20:1, trifásico
	KT200292	Motor, 90 vatios, relación de transmisión 15:1, trifásico
	KT200291	Motor, 90 vatios, relación de transmisión 10:1, trifásico
	KT200290	Motor, 90 vatios, relación de transmisión 7:1, trifásico
	KT200301	Motor, 180 vatios, relación de transmisión 56:1, trifásico
	KT200300	Motor, 180 vatios, relación de transmisión 30:1, trifásico
	KT102553	Motor, 180 vatios, relación de transmisión 20:1, trifásico
	KT200299	Motor, 180 vatios, relación de transmisión 15:1, trifásico
	KT200298	Motor, 180 vatios, relación de transmisión 10:1, trifásico
	KT200297	Motor, 180 vatios, relación de transmisión 7:1, trifásico
	KT200854	Motor, 370 vatios, relación de transmisión 60:1, trifásico, lado derecho
	KT200848	Motor, 370 vatios, relación de transmisión 60:1, trifásico, lado izquierdo
	KT200853	Motor, 370 vatios, relación de transmisión 30:1, trifásico, lado derecho
	KT200847	Motor, 370 vatios, relación de transmisión 30:1, trifásico, lado izquierdo
	KT200852	Motor, 370 vatios, relación de transmisión 20:1, trifásico, lado derecho
	KT200846	Motor, 370 vatios, relación de transmisión 20:1, trifásico, lado izquierdo
	KT200851	Motor, 370 vatios, relación de transmisión 15:1, trifásico, lado derecho
	KT200845	Motor, 370 vatios, relación de transmisión 15:1, trifásico, lado izquierdo
	KT200850	Motor, 370 vatios, relación de transmisión 10:1, trifásico, lado derecho
	KT200844	Motor, 370 vatios, relación de transmisión 10:1, trifásico, lado izquierdo
	KT200849	Motor, 370 vatios, relación de transmisión 7:1, trifásico, lado derecho
	KT200843	Motor, 370 vatios, relación de transmisión 7:1, trifásico, lado izquierdo

Artículo	Número de pieza	Descripción
1	BG200888	Motor, 56 vatios, relación de transmisión 55:1, monofásico
	BG200889	Motor, 56 vatios, relación de transmisión 30:1, monofásico
	BG200890	Motor, 56 vatios, relación de transmisión 20:1, monofásico
	BG200891	Motor, 56 vatios, relación de transmisión 15:1, monofásico
	BG200892	Motor, 56 vatios, relación de transmisión 10:1, monofásico
	BG200893	Motor, 56 vatios, relación de transmisión 7:1, monofásico
	BG200882	Motor, 119 vatios, relación de transmisión 56:1, monofásico
	BG200883	Motor, 119 vatios, relación de transmisión 30:1, monofásico
	BG200884	Motor, 119 vatios, relación de transmisión 20:1, monofásico
	BG200885	Motor, 119 vatios, relación de transmisión 15:1, monofásico
	BG200886	Motor, 119 vatios, relación de transmisión 11:1, monofásico
	BG200887	Motor, 119 vatios, relación de transmisión 7:1, monofásico
	BG200870	Motor, 244 vatios, relación de transmisión 60:1, monofásico, lado derecho
	BG200876	Motor, 244 vatios, relación de transmisión 60:1, monofásico, lado izquierdo
	BG200871	Motor, 244 vatios, relación de transmisión 30:1, monofásico, lado derecho
	BG200877	Motor, 244 vatios, relación de transmisión 30:1, monofásico, lado izquierdo
	BG200872	Motor, 244 vatios, relación de transmisión 20:1, monofásico, lado derecho
	BG200878	Motor, 244 vatios, relación de transmisión 20:1, monofásico, lado izquierdo
	BG200873	Motor, 244 vatios, relación de transmisión 15:1, monofásico, lado derecho
	BG200879	Motor, 244 vatios, relación de transmisión 15:1, monofásico, lado izquierdo
	BG200874	Motor, 244 vatios, relación de transmisión 10:1, monofásico, lado derecho
	BG200880	Motor, 244 vatios, relación de transmisión 10:1, monofásico, lado izquierdo
	BG200875	Motor, 244 vatios, relación de transmisión 7:1, monofásico, lado derecho
	BG200881	Motor, 244 vatios, relación de transmisión 7:1, monofásico, lado izquierdo

Política de Devolución

Las devoluciones deben ser previamente autorizadas por escrito por la fábrica o no serán aceptadas. Los artículos que se devuelvan a Dorner sin la autorización correspondiente no se procesarán ni se devolverán al remitente original. Cuando llame para solicitar la autorización, tenga la siguiente información preparada para proporcionársela al representante de la fábrica de Dorner o a su distribuidor local:

1. Nombre y dirección del cliente.
2. Número(s) de pieza del artículo de Dorner que se va a devolver.
3. Motivo de la devolución.
4. El número de pedido original del cliente que se usó al ordenar el o los artículos.
5. Número de factura de Dorner o el distribuidor. Incluya el número de serie de la pieza si está disponible.

Un representante le indicará lo que debe hacer con los artículos que desea devolver y le proporcionará un número de autorización de devolución de materiales (RMA) a modo de referencia. El RMA se cerrará automáticamente 30 días después de su emisión. Para proporcionar un crédito, los artículos deben estar nuevos y no tener daños. Habrá un cargo por devolución en todos los artículos que se devuelvan en los que Dorner no sea el responsable de dicho problema. El cliente tiene la responsabilidad de evitar que se produzcan daños durante el envío del artículo para su devolución. No se aceptarán artículos dañados o modificados. El cliente es responsable por el envío del artículo devuelto.

<table>
<tr><th></th><th colspan="9">Tipo de producto</th></tr>
<tr><th></th><th colspan="8">Productos estándar</th><th>Piezas diseñadas bajo pedido</th></tr>
<tr><th>Línea del producto</th><th>Transpor-tadores</th><th>Motor-reductores y paquetes de montaje</th><th>Sopor-tes internos</th><th>Accesorios</th><th>Repuestos (no de bandas)</th><th>Bandas de repuesto - Banda plana estándar</th><th>Bandas de repuesto - Banda con empujadores y especial</th><th>Bandas de repuesto - Cadena de plástico</th><th>Todos los equipos y piezas</th></tr>
<tr><td>Serie 1100</td><td colspan="6" rowspan="6">Cargo por devolución del 30% en todos los productos excepto:
Cargo por devolución del 50% en transportadores con bandas modulares, bandas con empujadores o bandas especiales

Todos los artículos eléctricos tienen asignada la política de devolución original de los fabricantes.</td><td colspan="2" rowspan="10">no se pueden devolver</td><td rowspan="10">caso por caso</td></tr>
<tr><td>Serie 2200</td></tr>
<tr><td>Serie 3200</td></tr>
<tr><td>Sistemas de tarimas</td></tr>
<tr><td>FlexMove/SmartFlex</td></tr>
<tr><td>Serie GAL</td></tr>
<tr><td>Todos los artículos eléctricos</td><td colspan="6" rowspan="4">Cargo por devolución del 50% en todos los productos</td></tr>
<tr><td>Serie 7100</td></tr>
<tr><td>Serie 7200/7300</td></tr>
<tr><td>AquaGard Serie 7350 Versión 2</td></tr>
<tr><td>Serie GES</td><td colspan="8" rowspan="2">no se pueden devolver</td></tr>
<tr><td>AquaGard Serie 7350/7360</td></tr>
<tr><td>Serie AquaPruf</td></tr>
</table>

Las devoluciones no se aceptarán después de que transcurran 60 días desde la fecha de la factura original. El cargo por devolución cubre la inspección, limpieza, desmontaje, eliminación y distribución de los componentes en el inventario. Si se necesita una sustitución antes que pueda evaluarse el artículo devuelto, debe emitirse un pedido de compra. El crédito (si lo hubiese) se expide únicamente después que se haya realizado la devolución y se haya evaluado el artículo devuelto.

Dorner cuenta con representantes en todo el mundo. Póngase en contacto con nosotros para conocer el nombre del representante de su zona. Nuestro equipo de atención al cliente estará encantado de ayudarle con sus preguntas sobre los productos Dorner.

Si desea una copia de la garantía Dorner, póngase en contacto con nosotros, un representante de ventas autorizado, o visite nuestro sitio web: www.dorner.com.

Si necesita repuestos, contacte el centro de atención al cliente de Dorner o su distribuidor local.

www.dorner.com

© Dorner Mfg. Corp. 2018. All Rights Reserved.

Dorner – North & South America

Dorner – U.S.A. Headquarters
975 Cottonwood Ave
Hartland, WI 53029, USA
(800) 397-8664
(262) 367-7600
info@dorner.com

Dorner – Canada
100-5515 North Service Road
Burlington, Ontario L7L 6G6
Canada
(289) 208-7306
info@dorner.com

Dorner – Latin America
Carretera a Nogales #5297, Nave 11.
Parque Industrial Nogales
Zapopan, Jalisco C.P. 45222 México
+52.33.30037400 | info.latinamerica@dorner.com

Dorner – Europe

Karl-Heinz-Beckurts-Straße 7
52428 Jülich, Germany
+49 (0) 2461/93767-0 | info.europe@dorner.com

Dorner – Asia

128 Jalan Permatang Damar Laut, Bayan Lepas 11960
Penang, Malaysia
+604-626-2948 | info.asia@dorner.com