Handbuch für Aufbau, Wartung & Ersatzteile

Korrosionsbeständige Förderbänder mit Kopfantrieb der Serie 6100

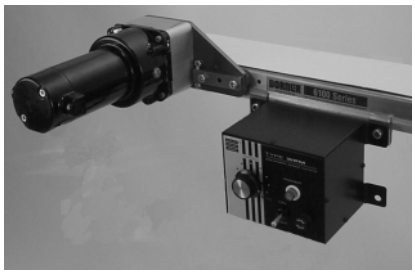

Inhaltsverzeichnis

Warnhinweise – Allgemeine Sicherheit 2
Einführung 2
Produktbeschreibung 3
Technische Daten 3
Installation 4
Erforderliche Werkzeuge 5
Standardwerkzeuge 5
Empfohlener Installationsablauf 5
Förderbänder bis zu 3.962 mm 5
Förderbänder länger als 3.962 mm 5
Installationsträger mit Stützrollen 6
Stollenförderbänder 6
44 mm bis 152 mm breite Flachbandförderer 6
Flachbandförderer 203 mm u. breiter 7
Vorbeugende Wartung u. Einstellung 7
Erforderliche Werkzeuge 7
Standardwerkzeuge 7
Spezialwerkzeuge 7
Checkliste 7
Schmierung 7
Förderbänder mit Standard 12 mm Durchmesser Antriebswelle 7
Installationsträger mit Stützrollen 7
Wartung des Förderbandes 8
Fehlersuche 8
Reinigen des Fördergurtes 8
Ersetzen des Gurtes 8
Schrittweises Vorgehen beim Ersetzen des Gurtes . . 8
Entfernen des Gurtes bei Förderbändern ohne Montagesatz für Getriebemotoren oder Tragstützen . . . 8
Entfernen des Gurtes für Förderbänder mit Tragstützen und/oder Montagesatz für Getriebemotoren 9
Gurtinstallation für Förderbänder ohne Montagesatz für Getriebemotoren oder Tragstützen . . 10
Gurtinstallation für Förderbänder mit Tragstützen und/oder Montagesatz für Getriebemotoren 11
Spannen des Gurtes 11
Ausbau der Antriebsrolle 12
A – Ausbau der Antriebsrolle mit Standard-Achszapfen von 12 mmDurchmesser 12
B – Ausbau der Umlenkrolle 12
C – Entfernen der Umlenkrolle mit werkzeuglosem- Gurtwechsel 13
Austauschen des Lagers 13
Ausbau des Lagers 13
Installation des Lagers 14
Ersetzen der Antriebswellendichtung 14
Austauschen der Antriebswelle 15
Antriebsrolle mit Standardachszapfen 12 mm Durchmesser 15
Umlenkrolle 15
Umlenkrolle mit -werkzeuglosem Gurtwechsel 15
Ersatzteile 16
Industrieförderband der Serie 6100 mit Kopfantrieb 16
–02 13mm anschraubbare Hochseite 18
–03 anschraubbare Abstreifer 18
–04 76mm anschraubbare Hochseite 19
–05 38mm anschraubbare Hochseite 20
–13 Voll einstellbare Seitenführung (UHMW) . NO TAG
–20 (UHMW) Seitenführung mit einstellbarer Breite 22
–21 25mm anschraubbare Hochseite 23
–22 51mm anschraubbare Hochseite 24
–23 Voll einstellbare UHMW Seitenführung 25
–24 UHMW–Führung mit einstellbarer Breite 26
Konfigurieren der Fördergurt–Teilnummer 27
51mm bis 152mm breite Träger für Industrie–Flachbandförder mit Untertrumrollen 28
203mm bis 457mm breite Träger für Industrie–Flachbandförder mit Untertrumrollen 28
51mm bis 152mm breite Träger für Edelstahl–flachbandförder mit Untertrumrollen 29
203mm bis 457mm breite Träger für Edelstahl–flachbandförder mit Untertrumrollen 29
Träger für Industriestollenförderer mit Untertrumrollen 30
Träger für Edelstahlstollenförderer mit Untertrumrollen 30
Rücknahmebestimmungen 32

Warnhinweise – Allgemeine Sicherheit

ACHTUNG

Das Sicherheits–Hinweisymbol – ein schwarzes Dreieck mit einem weißen Ausrufungszeichen – weist auf potentielle Verletzungsgefahren hin.

GEF AHR

Das Klettern, Sitzen, Gehen oder Fahren auf einem Förderband verursacht schwere Verletzungen.

VON DEN FÖRDERÄNDERN FERNBLEIBEN.

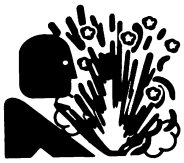

GEF AHR

NICHT BEDIENEN, WENN SICH DER FÖRDERER IN EINER EXPLOSIVEN UMGEBUNG BEFINDET.

ACHTUNG

Freiliegende bewegliche Teile können schwere Verletzungen verursachen.

Vor dem Entfernen von Schutzvorrichtungen oder der Durchführung von Wartungsarbeiten die STROMZUFUHR SPERREN.

ACHTUNG

Getriebemotoren können HEISS sein.

Getriebemotoren NICHT BERÜHREN.

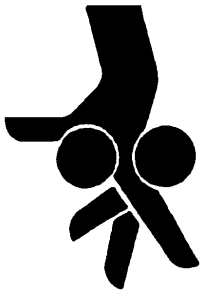

ACHTUNG

Dorner kann die physische Installation und Anwendung der Förderbänder nicht kontrollieren. Das Ergreifen von Schutzmaßnahmen unterliegt der Verantwortung des Benutzers.

Wenn Förderer in Verbindung mit anderen Ausrüstungen oder als Teil eines mehrfachen Förderbandsystems eingesetzt werden, VOR DEM SYSTEM-START AUF POTENTIELLE QUETSCHPUNKTE und andere mechanische Gefahren überprüfen.

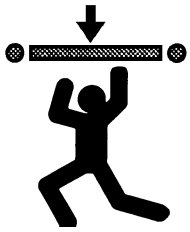

ACHTUNG

Ein Lösen der Tragstützenhöhen– oder Winkeleinstellschrauben kann zu einem Herunterfallen von Förderbandsegmenten führen und schwere Verletzungen verursachen.

VOR DEM LÖSEN VON TRAGSTÜTZENHÖHEN–ODER WINKELEINSTELL SCHRAUBEN DIE FÖRDERBAND– SEGMENTE ABSTÜTZEN.

Einführung

WICHTIG: Auf einigen Abbildungen sind die Schutzvorrichtungen entfernt. Das Gerät NICHT ohne Schutzvorrichtungen betreiben.

Bei Erhalt der Lieferung:

- Die Lieferung mit dem Lieferschein vergleichen. Bei Unterschieden das Werk benachrichtigen.
- Die Pakete auf Transportschäden untersuchen. Bei Transportschäden den Spediteur benachrichtigen.
- Zubehörteile können lose versandt werden. Zur Installation die Anleitungen für Zubehörteile beachten. Dorner übernimmt beschränkte Haftung.

Die Förderer der Serie 6100 von Dorner sind durch Patent Nrn. 5174435, 6109472 und entsprechende Patente sowie Patentanträge in anderen Ländern geschützt.

Dorner behält sich das Recht vor, jederzeit und ohne vorherige Ankündigung oder Verpflichtung Änderungen vorzunehmen.

Produktbeschreibung

Siehe Abbildung 1 für typische Förderband–Bauteile.

Typische Bauteile	
A	Förderband
B	Montagesatz für Getriebemotoren
C	Getriebemotor
D	Führung u. Zubehörteile
E	Installationsträger mit Stützrollen
F	Tragstützen
G	Frequenzumrichter
H	Antriebseite
I	Umlenkrolle/Spannende

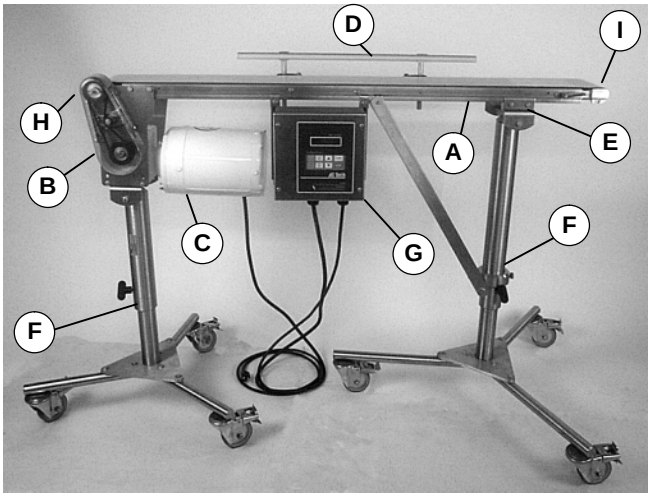

Abbildung 1

Technische Daten

Modelle:

Korrosionsbeständiger Flachbandförderer der Serie 6100

61 0 C U WW LL A 01 / 02

- **02** – Gurttyp*
- **01** – Rahmenprofil*
- **A** – Installationsposition (A oder D)
- **LL** – Bezugslänge des Förderbandes
- **WW** – Bezugsbreite des Förderbandes
- **0** – Kopfantrieb (0=Einzelabstreifer, W = Doppelabstreifer)

Korrosionsbeständiges Stollenförderband der Serie 6100

614 C U WW LL A A XXXX

- **XXXX** – Bezugszahl Stollenabstand
- **A** – Installationsposition (A oder D)
- **A** – Stollentyp*
- **LL** – Bezugslänge des Förderbandes
- **WW** – Bezugsbreite des Förderbandes

*** Einzelheiten siehe „Katalog für Bestellinformationen“ und technische Daten.**

Förderband–Tragstützen:

Maximale Abstände:

J = 457 mm**

K= 1829 mm**

L= 457 mm

**** Für Schwerlast–Montagesatz für Unteninstallation Tragstütze unter Getriebekopf montieren.**

***** Für Förderbänder, die länger als 3.962 mm sind, Tragstütze am Segmentstoß installieren.**

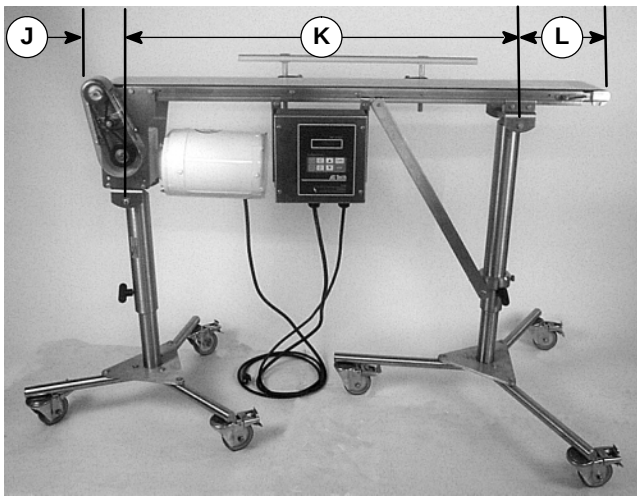

Abbildung 2

Technische Daten

Technische Daten:

Bezugsbreite des Förderbandes (WW)	02	03	04	05	06	08	10	12	18
Förderbandbreite	44 mm	70 mm	95 mm	127 mm	152 mm	203 mm	254 mm	305 mm	457 mm
Maximale Förderbandlast* (Siehe nachstehenden HIN-WEIS)	14 kg	16 kg	19 kg	23 kg	27 kg	27 kg	27 kg	27 kg	27 kg
Förderband–Anfahrdrehmoment*	0,5 Nm	0,6 Nm	0,7 Nm	0,8 Nm	0,9 Nm	1,1 Nm	1,4 Nm	1,5 Nm	1,7 Nm
Weg des Gurtes	88 mm pro Umdrehung der Antriebsrolle								
Maximale Förderbandgeschwindigkeit*	72 m/min								
Gurtspanner	10 mm Spannweg =19 mm Gurtspannung								

Bezugslänge des Förderbandes (LL)	02	03	04	05	06	07	08	09	10	11	12	13**	14**	15**	16**	17**	18**
Förderbandlänge	610 mm	914 mm	1.219 mm	1.524 mm	1.829 mm	2.134 mm	2.438 mm	2.743 mm	3.048 mm	3.353 mm	3.658 mm	3.962 mm**	4.267 mm**	4.572 mm**	4.877 mm**	5.182 mm**	5.486 mm**

HINWEIS: Maximale Fördererbandlasten basieren auf folgendem:

- **Keine Stauförderung**
- **Transportrichtung ziehend**
- **Horizontale Montage des Förderbandes**

*** Einzelheiten siehe „Katalog für Bestellinformationen und technische Daten“.**

**** Diese Längen sind nur in 152 mm u. breiter verfügbar.**

Installation

HINWEIS: Bandförderer MUSS gerade, flach und waagrecht innerhalb der geltenden Toleranzwerte montiert werden. Beim Zusammenbau eine Wasserwaage (M in Abbildung 3) benutzen.

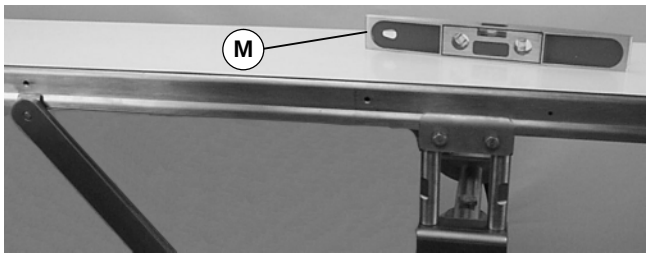

Abbildung 3

Hinweise zu den Abbildungen

M	Wasserwaage
N	Förderbandrahmen ohne Gurt
O	M6 x 10 mm Innensechskantschrauben (6x) (lose beigelegt)
P	Verbindungsstreifen (2x) (am Förderbandsegmen t befestigt)
Q	Förderbandrahmen mit Gurt
R	M6 x 12 mm Innensechskantschrauben(4x)
S	M6 x 16 mm Innensechskantschrauben u. harte Unterlegscheiben (4x)

Erforderliche Werkzeuge

Standardwerkzeuge

- 10 mm Sechskantschlüssel (für Sechskantschrauben)
- 5 mm Innen-Sechskantschlüssel
- Wasserwaage
- Drehmomentschlüssel

Empfohlener Installationsablauf (Seitennummer siehe Inhaltsverzeichnis)

- Förderband zusammenbauen (falls erforderlich)
- Installationsträger mit Stützrolle am Förderer befestigen (siehe seite 6 bis 7)
- Tragstützen installieren (siehe Anleitungen für Zubehörteile)
- Förderband an den Tragstützen befestigen
- Montagesatz für Getriebemotoren befestigen (siehe Anleitungen für Zubehörteile)
- Führungen/Zubehörteile befestigen (siehe Abschnitt “Ersatzteile”, seiten 16 bis 30)

Förderbänder bis zu 3.962 mm

Kein weiterer Zusammenbau ist erforderlich.

Förderbänder länger als 3.962 mm

1. Typische Bauteile (Abbildung 4)

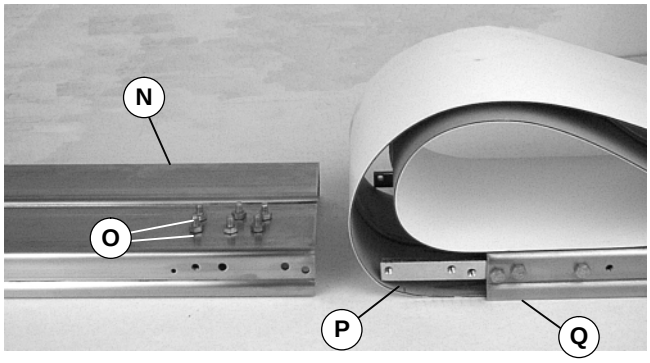

Abbildung 4

2. Umlenkseite zusammendrücken (Abbildung 5). Siehe Schritte 3, 4 u. 5 unter „Entfernen des Gurtes bei Förderbändern ohne Montagesatz für Getriebemotoren oder Tragstützen“ auf Seite 9.

Abbildung 5

3. Den Fördergurt ausrollen.
4. Den Förderbandrahmen (N Abbildung 6) in die Bandschlaufe plazieren.

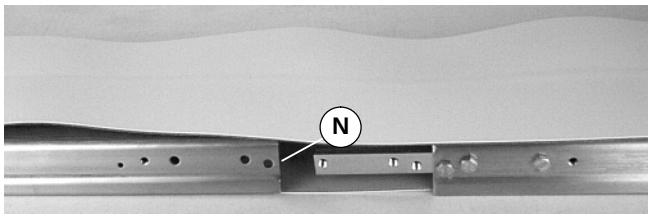

Abbildung 6

5. Die Förderbandbsegmente (N und Q in Abbildung 7) zusammenfügen. Schrauben (O) auf beiden Seiten installieren. Mit 10,4 Nm festziehen.

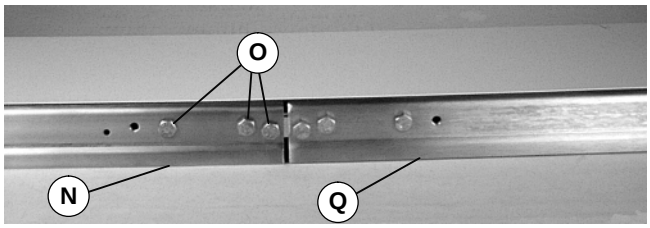

Abbildung 7

6. Fördergurt spannen. Siehe „Spannen des Gurtes“ auf Seite 11.

Installationsträger mit Stützrollen

Stollenförderbänder

1. Typische Bauteile (Abbildung 8)

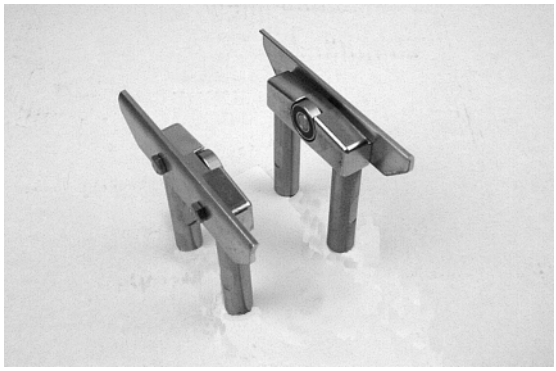

Abbildung 8

2. Schrauben lösen (R siehe Abbildung 9) und Schrauben sowie Unterlegscheiben entfernen (S).

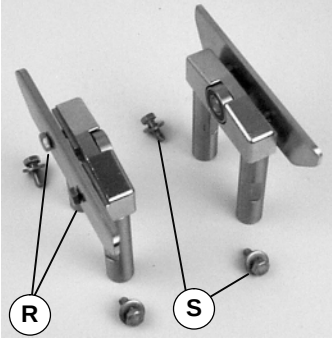

Abbildung 9

3. Die Klemmplatten zu beiden Seiten des Förderers befestigen (Abbildung 10). Die Schrauben (R) mit 10,4 Nm festziehen.

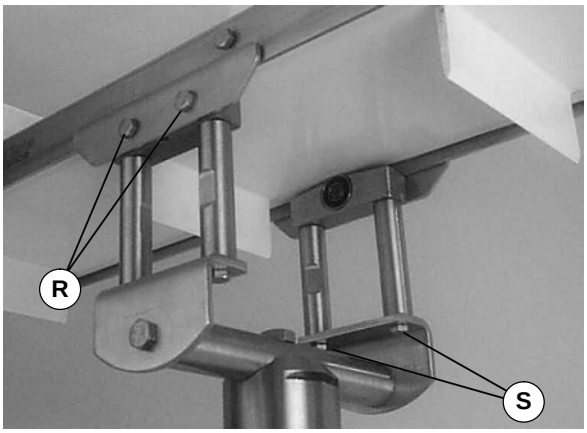

Abbildung 10

4. An der Tragstütze befestigen. Die Schrauben (S) mit 10,4 Nm festziehen. Sicherstellen, daß der Gurt unbehindert läuft.

44 mm bis 152 mm breite Flachbandförderer

1. Typische Bauteile (Abbildung 11)

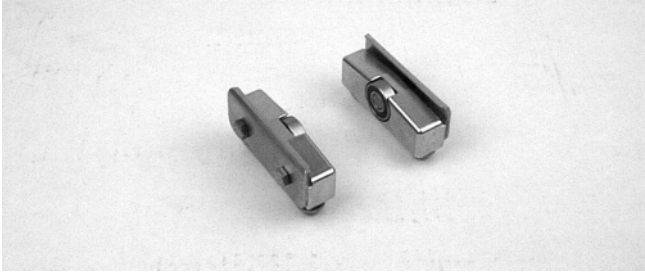

Abbildung 11

2. Schrauben lösen (R siehe Abbildung 12) und Schrauben sowie Unterlegscheiben entfernen (S).

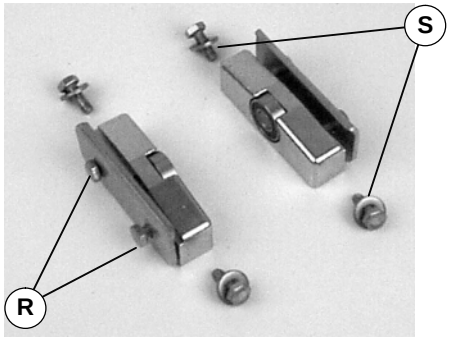

Abbildung 12

3. Die Klemmplatten zu beiden Seiten des Förderers befestigen (Abbildung 13). Die Schrauben (R) mit 10,4 Nm festziehen.

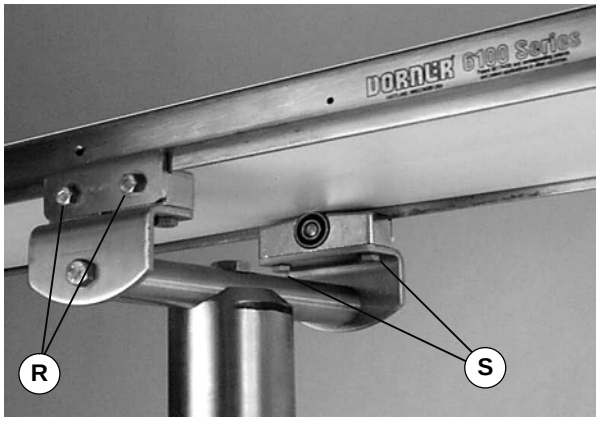

Abbildung 13

4. An der Tragstütze befestigen. Die Schrauben (S) mit 10,4 Nm festziehen. Sicherstellen, daß der Gurt unbehindert läuft.

Flachbandförderer 203 mm u. breiter

1. Typische Bauteile (Abbildung 14)

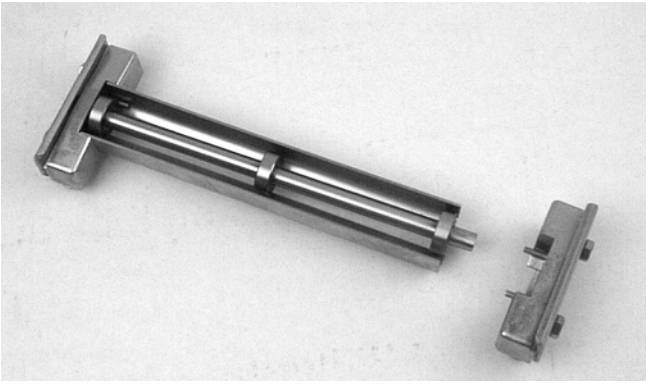

Abbildung 14

2. Die Schrauben lösen (R siehe Abbildung 15) und die Schrauben sowie Unterlegscheiben (S) entfernen.

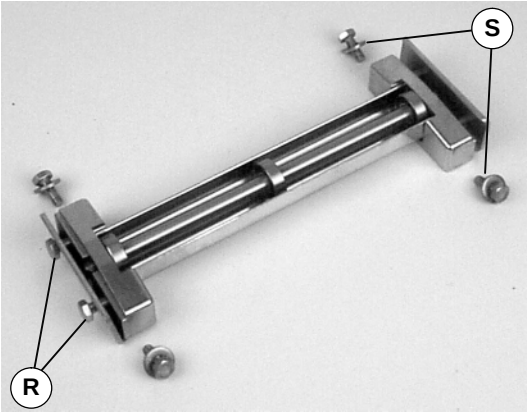

Abbildung 15

3. Die Klemmplatten zu beiden Seiten des Förderers befestigen (Abbildung 16). Die Schrauben (R) mit 10,4 Nm festziehen.

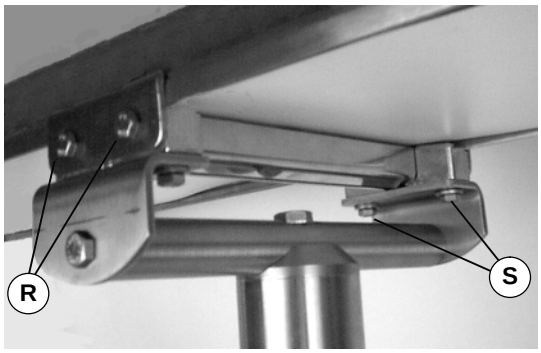

Abbildung 16

4. An der Tragstütze befestigen. Die Schrauben (S) mit 10,4 Nm festziehen. Sicherstellen, daß der Gurt unbehindert läuft.

Vorbeugende Wartung und Einstellung

Erforderliche Werkzeuge

Standardwerkzeuge

- Schlüssel (für Sechskantschrauben)

  8 mm u. 10 mm
- 5 mm Innen-Sechskantschlüssel
- Schraubendreher mit schmaler Klinge
- Dornpresse

Spezialwerkzeuge

- 450281 Werkzeug zum Herausnehmen von gekapselten Lagern
- 450282 Werkzeug zum Installieren von gekapselten Lagern

Checkliste

- Ersatzteile auf Lager halten (Empfehlungen siehe Abschnitt „Ersatzteile“)
- Bandreiniger auf Lager halten (Teilnr. 625619)
- Das gesamte Förderband und die gerändelte Antriebsrolle im ausgebauten Zustand reinigen
- Abgenutzte oder beschädigte Teile ersetzen

Schmierung

Förderbänder mit Standard 12 mm Durchmesser Antriebswelle

Kein Schmieren ist erforderlich. Lager ersetzen, falls sie abgenutzt sind.

Installationsträger mit Stützrollen

Kein Schmieren ist erforderlich. Lager ersetzen, falls sie abgenutzt sind.

Vorbeugende Wartung und Einstellung

Wartung des Fördergurtes

Fehlersuche

Fördergurt auf folgendes untersuchen:

- Oberflächeneinschnitte oder Abnutzung
- Festhängen oder Durchrutschen
- Beschädigung der V-Führung

Oberflächeneinschnitte und Abnutzung weisen auf folgendes hin:

- Scharfe oder schwere Teile wirken auf das Band ein
- Gestaute Teile
- Unsachgemäß installierte(r) untere(r) Abstreifer
- Angesammelter Schmutz im/in Abstreifer(n)
- Fremdmaterial im Inneren des Förderbandes
- Unsachgemäß positionierte Zubehörteile
- Anschraubbare - Führung klemmt den Gurt

Festhängen oder Durchrutschen bedeutet folgendes:

- Zu große Last auf dem Band
- Fördergurt oder Antriebszahnriemen sind nicht ordnungsgemäß gespannt
- Abgenutztes Rändelrad oder Schmutz auf Antriebsrollen
- Intermittierender Stau oder Probleme am Antriebsstrang

Beschädigung der V-Führung weist auf folgendes hin:

- Verbogener oder beschädigter Bandrahmen
- Schmutz auf Antriebsrollen
- Zu große oder falsche Seitenbelastung

HINWEIS: Siehe www.dorner.com für komplette Liste von Fehlerbehebungsvorschlägen.

Reinigen des Fördergurtes

WICHTIG: Keine Gurtreiniger benutzen, die Alkohol, Aceton, Methylethylketon (MEK) oder andere scharfe Chemikalien enthalten.

Den Bandreiniger von Dorner (Teilnr. 625619) benutzen. Milde Seife und Wasser können ebenfalls benutzt werden. Das Band nicht in Flüssigkeiten tauchen.

Für /05 gewebter Polyestergurt und /06 schwarzer anti-statischer Gurt eine Borstenbürste benutzen, um ein besseres Ergebnis zu erzielen.

Ersetzen des Gurtes

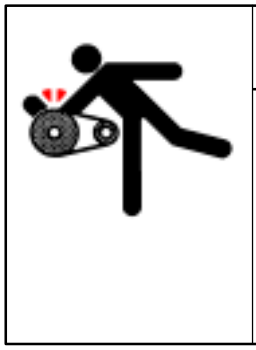

ACHTUNG

Freiliegende bewegliche Teile können schwere Verletzungen verursachen.

Vor dem Entfernen von Schutzvorrichtungen oder der Durchführung von Wartungsarbeiten die STROMZUFUHR SPERREN.

Schrittweises Vorgehen beim Ersetzen des Gurtes (Seitenzahl siehe Inhaltsverzeichnis)

- Den alten Gurt abnehmen
  - Förderband ohne Montagesatz für Getriebemotoren oder Tragstützen
  - Förderband mit Tragstützen und/oder Getriebemotor Montagesatz
- Neuen Fördergurt installieren
- Fördergurt spannen

Entfernen des Gurtes bei Förderbändern ohne Montagesatz für Getriebemotoren oder Tragstützen

1. Bei einem Flachbandförderer den/die unteren Abstreifer entfernen und zur Seite legen (T siehe Abbildung 17).

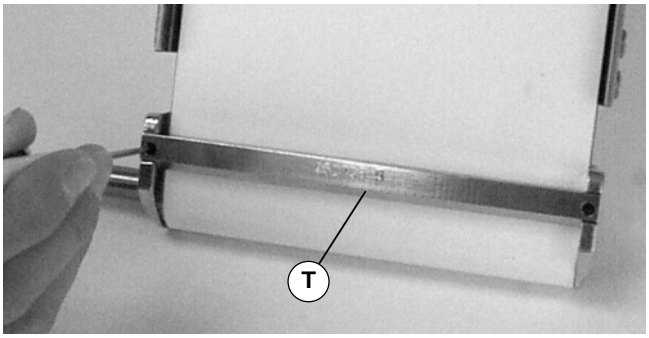

Abbildung 17

2. Falls der Förderband mit Seitenführung und Zubehörteilen ausgestattet ist, diese auf einer Seite entfernen.

HINWEIS: Falls der Förderer mit der optionalen Vorrichtung zum werkzeuglosen Gurtwechsel ausgestattet ist, den gleichen Ablauf befolgen. Es sind dann keine Werkzeuge erforderlich.

3. Auf der Spannseite des Förderers, die mit einem Etikett identifiziert ist (U Abbildungen 18 u. 19), einen 5 mm Sechskantschlüssel einführen, damit das Ritzel im Eingriff ist (V siehe Abbildung 18).

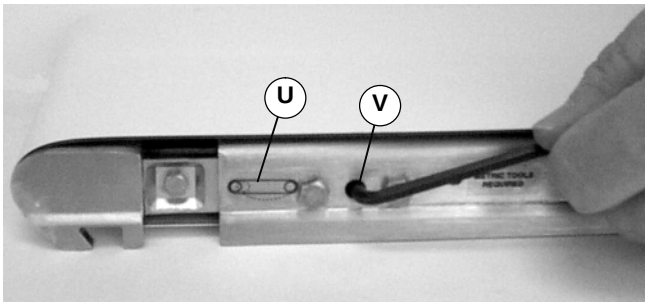

Abbildung 18

4. Bei eingerücktem Ritzel einen 10 mm Flachschlüssel auf die Sicherheitsschraube (W siehe Abbildung 19) aufsetzen.

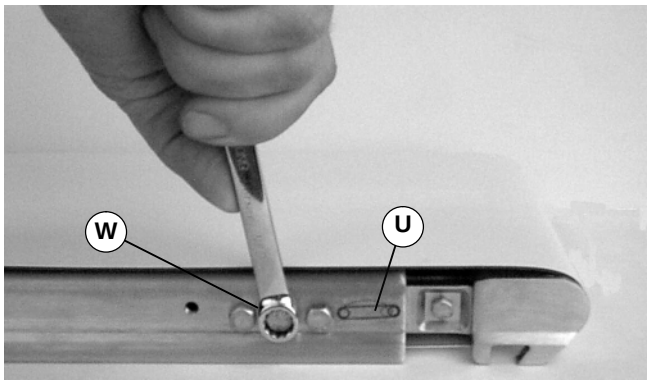

Abbildung 19

5. Unter Beibehaltung der Spannung am Ritzel (V siehe Abbildung 20) die Klemmschraube lockern (W). Das Ritzel (V) im Uhrzeigersinn drehen, um die Gurtspannung zu mindern.

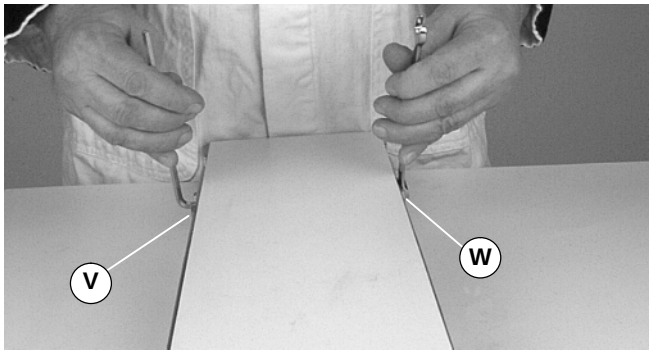

Abbildung 20

6. Den Gurt abnehmen.

Enterfernen des Gurtes für Förderbänder mit Tragstützen und/oder Montagesatz für Getriebemotoren

HINWEIS: Bei Förderband mit Schwerlast–Montagesatz satzAbbildung für Unten– oder Obeninstallation muß der Träger (AA siehe 21) abmontiert werden.

- **Zwei M6 x 30 mm Sechskantschr. entfernen (AB).**
- **Zwei M6 x 16 mm Sechskantschr. entfernen (AC).**
- **Träger entfernen (AA).**

HINWEIS: Dargestellt ist ein Unteninstallations–Montagesatz für Edelstahlgetriebemotoren für schwere Lasten. Einheit für industrielle Getriebemotoren ist ähnlich. Für industrielle Getriebemotoren, Schrauben (AB) sind M6 x 16 mm Innensechskantschrauben (AC) sind M6 x 12 mm Innensechskantschrauben.

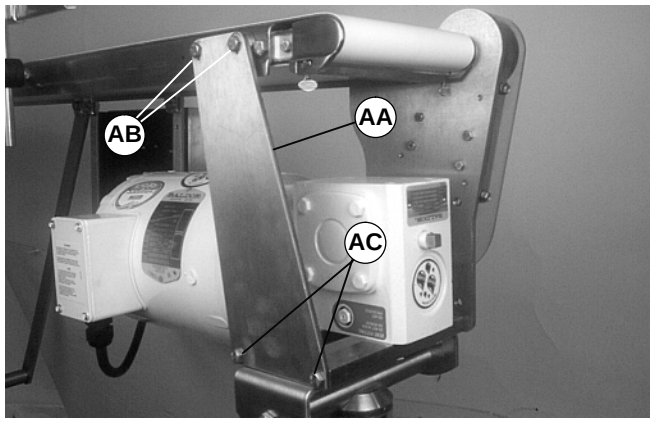

Abbildung 21

1. Bei einem Flachbandförderer den/die unteren Abstreifer entfernen und zur Seite legen (T siehe Abbildung 17).
2. Falls der Förderband mit Seitenführung und Zubehörteilen ausgestattet ist, diese auf einer Seite entfernen.

HINWEIS: Falls der Förderer mit der optionalen Vorrichtung zum werkzeuglosen Gurtwechsel ausgestattet ist, den gleichen Ablauf befolgen. Es sind dann keine Werkzeuge erforderlich.

3. Auf der Spannseite des Förderers, die mit einem Etikett identifiziert ist (U Abbildungen 18 u. 19), einen 5 mm Sechskantschlüssel einführen, damit das Ritzel im Eingriff ist (V siehe Abbildung 18).
4. Bei eingerücktem Ritzel einen 10 mm Flachschlussel auf die Sicherheitsschraube(W siehe Abbildung 19) aufse.
5. Unter Beibehaltung der Spannung am Ritzel (V siehe Abbildung 20) die Klemmschraube lockern (W). Das Ritzel (V) im Uhrzeigersinn drehen, um die Gurtspannung zu mindern.

ACHTUNG

Das Gewicht des Getriebemotors liegt ganz auf einem Ende des Förderers. Dies könnte dazu führen, daß er von den Tragstützen kippt, wenn die Montageklemmplatten gelöst werden. Für Abstützung (AD siehe Abbildung 22) unter dem Getriebemotor sorgen, während der Gurt ausgewechselt wird.

6. Das Förderband vorübergehend am Montagesatz für Getriebemotoren stützen (AD siehe Abbildung 22).

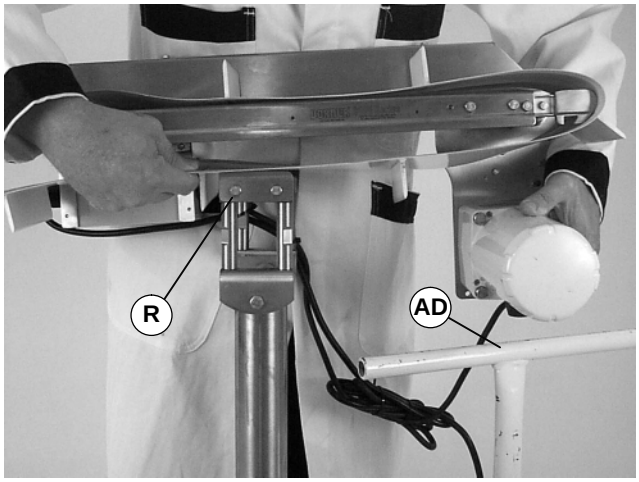

Abbildung 22

HINWEIS: Zum Ausbauen des Gurtes Schritt 7 u. 8 an jeder Tragstützenstelle ausführen.

ACHTUNG

Um Verletzungen zu verhindern, falls die Tragstütze bei gelöstem Förderband umkippen sollte, die Tragstütze am Boden verankern oder auf sonstige Weise stabilisieren.

7. Die Montageklemmplatten (R siehe Abbildungen 22 und 23) zu beiden Seiten des Förderers lösen. Das Förderband anheben und den Gurt abnehmen.

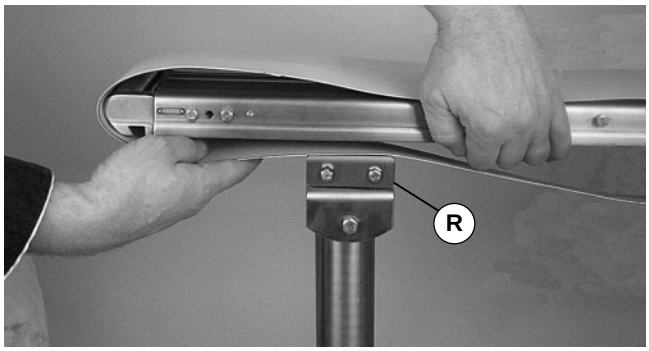

Abbildung 23

8. Bei entferntem Gurt den Förderer mit Klemmplatten sichern (R).

Gurtinstallation für Förderbänder ohne Montagesatz für Getriebemotoren oder Tragstützen

WICHTIG: Bei einem Flachbandförderer wird der Abstreifer am Abwurfende installiert. Die Laufrichtung des Gurts wird durch eine Pfeilmarkierung an der Seite des Förderers identifiziert (AG siehe Abbildung 24). Bei einem reversierenden Getriebemotor muß ein zweiter unterer Abstreifer am entgegengesetzten Ende installiert sein.

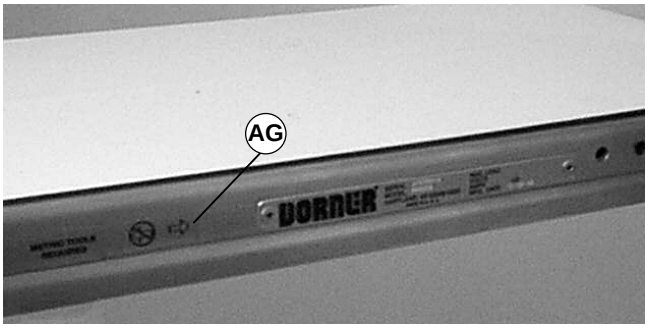

Abbildung 24

1. Das Förderband so ausrichten, daß die Spitzen der Gurtspleißung (AE siehe Abbildung 25) laut Angaben auf dem Etikett (AG siehe Abbildung 24) in die Laufrichtung des Gurtes weisen (AF).

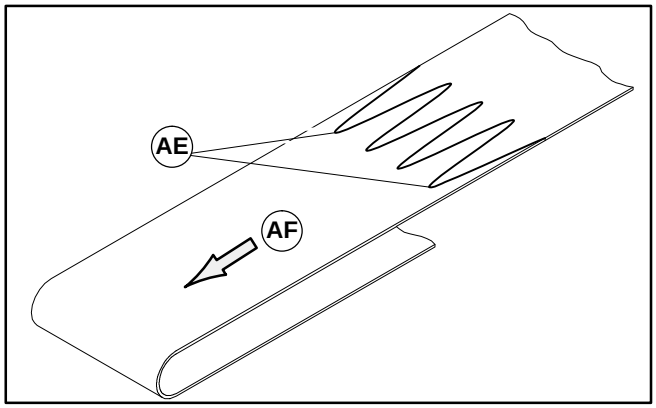

Abbildung 25

2. Den Gurt auf den Förderbandrahmen schieben.

3. Bei einem Flachbandförderer den/die unteren Abstreifer installieren (T siehe Abbildung 17). Die Madenschrauben im Rahmen zentrieren und mit 3,7 Nm festziehen.

4. Den Gurt spannen. Siehe „Spannen des Gurtes“ auf Seite 11.

5. Falls erforderlich, die Seitenführung wieder befestigen.

Gurtinstallation für Förderbänder mit Tragstützen und/oder Montagesatz für Getriebemotoren

WICHTIG: Bei einem Flachbandförderer wird der Abstreifer am Abwurfende installiert. Die Laufrichtung des Gurts wird durch eine Pfeilmarkierung an der Seite des Förderers identifiziert (AG siehe Abbildung 24). Bei einem reversierenden Getriebemotor muß ein zweiter unterer Abstreifer am entgegengesetzten Ende installiert sein.

1. Das Förderband so ausrichten, daß die Spitzen der Gurtspleißung (AE siehe Abbildung 25) laut Angaben auf dem Etikett (AG siehe Abbildung 24) in die Laufrichtung des Gurtes weisen (AF).

HINWEIS: Zum Installieren des Gurtes Schritte 2,3 und 4 an jeder Tragstützenstelle ausführen.

2. Die Montageklemmplatten (R siehe Abbildungen 22 und 23) zu beiden Seiten des Förderers lösen. Den Förderer anheben und den Gurt wieder einsetzen.
3. Den Förderer auf die Montageblöcke absenken. Dabei genau darauf achten, daß der Gurt nicht eingeklemmt wird.
4. Die Klemmplattenschrauben (R) mit 10,4 Nm festziehen.
5. Bei einem Flachbandförderer den/die unteren Abstreifer installieren (T siehe Abbildung 17). Die Madenschrauben im Rahmen zentrieren und mit 3,7 Nm festziehen.
6. Den Gurt spannen. Siehe den Abschnitt „Spannen des Gurtes“ auf dieser Seite.
7. Falls erforderlich, die Seitenführung wieder befestigen.

Spannen des Gurtes

ACHTUNG

Freiliegende bewegliche Teile können schwere Verletzungen verursachen.

Vor dem Entfernen von Schutzvorrichtungen oder der Durchführung von Wartungsarbeiten die STROMZUFUHR SPERREN.

HINWEIS: Falls der Förderer mit der optionalen Vorrichtung zum werkzeuglosen Gurtwechsel ausgestattet ist, den gleichen Ablauf befolgen. Es sind dann keine Werkzeuge erforderlich.

1. Auf der Spannseite des Förderers, die mit einem Etikett identifiziert ist (U Abbildungen 18 u. 19), einen 5 mm Sechskantschlüssel einführen, damit das Ritzel im Eingriff ist (V siehe Abbildung 18).
2. Bei eingerücktem Ritzel einen 10 mm Flachschlüssel (W auf die Sicherheitsschraube von Abbildung 19) aufsetzen.

HINWEIS: Am Ritzel (V siehe Abbildung 18) 2,8 Nm für 44 bis 305 mm breite Bänder bzw. 4,5 Nm für 457 mm breite Bänder nicht überschreiten. Ein-zu starkes Spannen des Gurtes könnte eine zu starke Belastung der Antriebsrollenlager verursachen und zu einem frühzeitigen Versagen führen.

3. Die Klemmschraube lockern (W siehe Abbildung 20).

4a. Bei vorhandenem Gurt:
Mit der V-Führung in der Nut der Antriebsrolle das Ritzel (V) entgegen- dem Uhrzeigersinnn drehen, um den Gurt so weit zu spannen, daß er die Förderlast tragen kann.

HINWEIS: Falls der maximale Spannweg erreicht ist, das Förderband wieder ersetzen.

4b. Bei neuem Gurt:
Mit der V-Führung in der Nut der Antriebsrolle das Ritzel (V) entgegen dem Uhrzeigersinn auf einen Abstand von 25 mm drehen (AH siehe Abbildung 26).

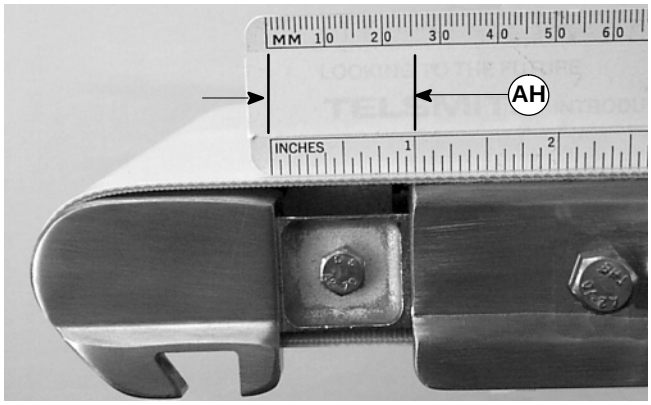

Abbildung 26

5. Die Klemmschraube mit (W siehe Abbildung 19) 4,5 Nm festziehen.

Ausbau der Antriebsrolle

ACHTUNG

Freiliegende bewegliche Teile können schwere Verletzungen verursachen.

Vor dem Entfernen von Schutzvorrichtungen oder der Durchführung von Wartungsarbeiten die STROMZUFUHR SPERREN.

Den Gurt abnehmen, um Zugang zu der/den Antriebsrolle(n) zu erhalten. Antriebsrolle(n) zu erhalten. Siehe „Ersetzen des Gurtes“ auf Seite 8. Die gewünschte Antriebsrolle wie folgt ausbauen:

- A – Antriebsrolle mit Standardachszapfen von 12 mm Durchmesser
- B – Umlenkrolle
- C – Umlenkrolle mit werkzeuglosem Gurtwechsel

A – Ausbau der Antriebsrolle mit Standardachszapfen von 12 mm Durchmesser

ACHTUNG

Keilnut des Achszapfens kannscharfkantig sein.

VORSICHTIG HANDHABEN.

1. Den Montagesatz für Getriebemotoren entfernen. Siehe Anleitungen für Zubehörteile.
2. Die Schraube entfernen (AI).

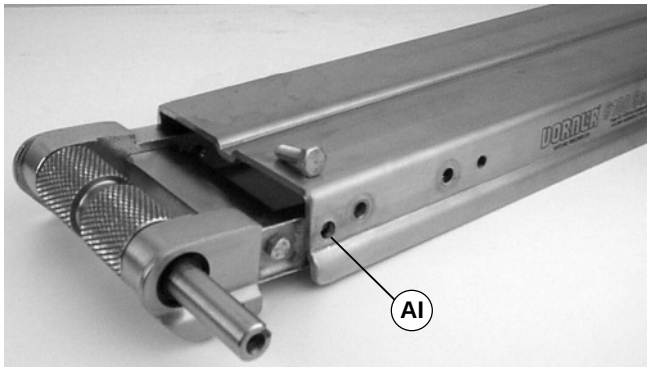

Abbildung 27

HINWEIS: Bei dem Schwerlast–Montagesatz wurden zwei (2) Schrauben (AB siehe Abbildung 21) in Schritt 1 entfernt.

3. Drei (3) Schrauben (AJ siehe Abbildung 28) auf der gegenüberliegenden Seite des Achszapfens entfernen.

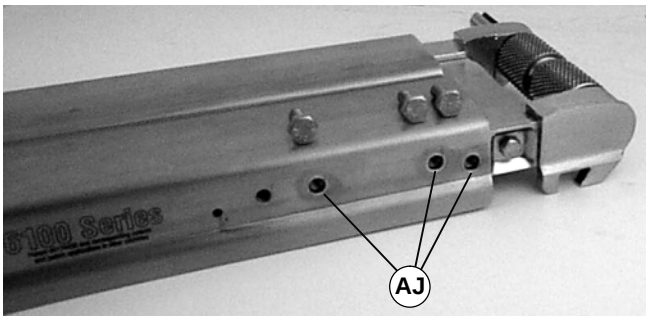

Abbildung 28

4. Die Antriebs–Baugruppe entfernen.
5. Die Schraube (AK siehe Abbildung 29) entfernen.

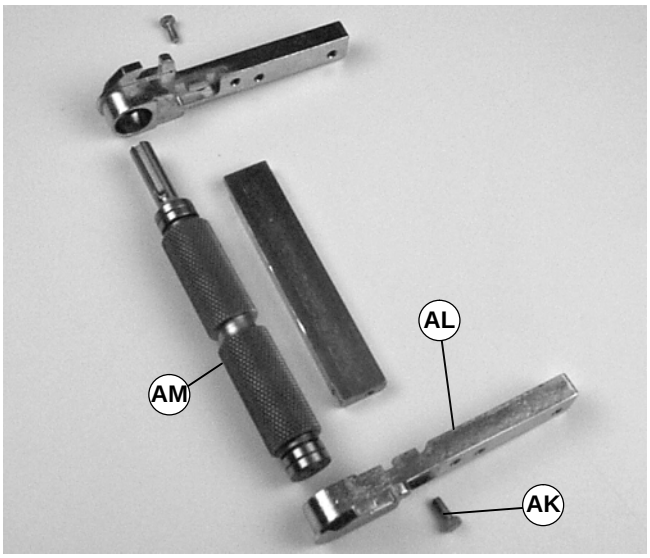

Abbildung 29

6. Die Deckplatte abnehmen (AL).
7. Die Antriebsrolle ausbauen (AM).

B – Ausbau der Umlenkenrolle

1. Die Schraube (W siehe Abbildung 30) entfernen.
2. Die vier (4) Montageschrauben der hinteren Platte entfernen (AN siehe Abbildungen 30 u. 31).

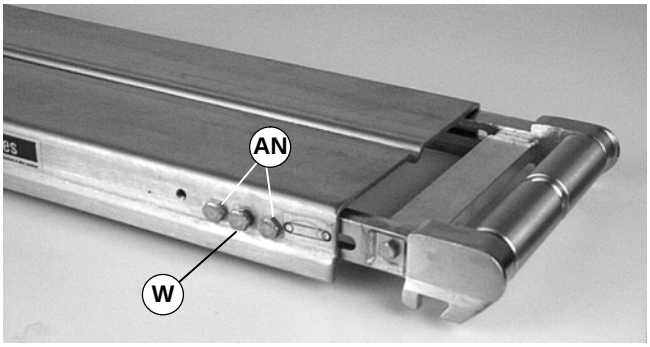

Abbildung 30

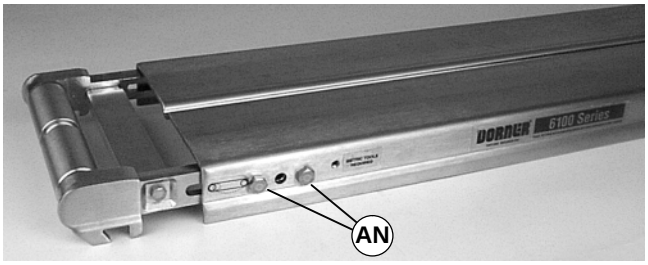

Abbildung 31

3. Die Umlenk Baugruppe ausbauen.
4. Die Schraube entfernen (AK siehe Abbildung 32).

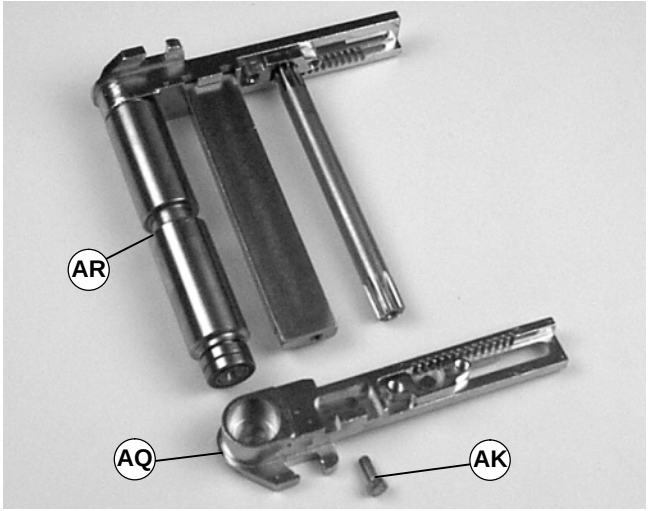

Abbildung 32

5. Die Deckplatte abnehmen (AQ).
6. Die Antriebsrolle ausbauen (AR).

C – Enterfernen der Umlenkrolle mit werzeuglosem – Gurtwechsel

1. Den Hebel (AO siehe Abbildung 33) entfernen.

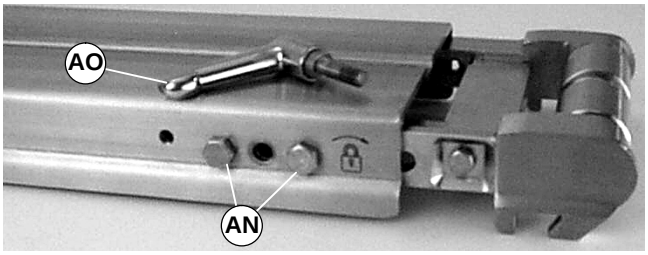

Abbildung 33

2. Zwei (2) Schrauben (AN siehe Abbildung 33) entfernen.
3. Die zwei (2) Schrauben (AN siehe Abbildung 34) entfernen. Den Hebel (AP) abnehmen.

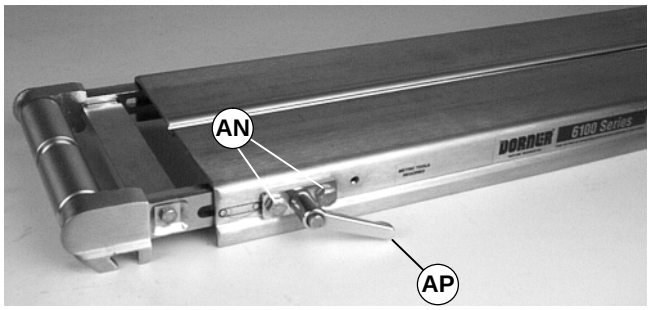

Abbildung 34

4. Die Umlenk Baugruppe ausbauen.
5. Die Schraube (AK siehe Abbildung 32) entfernen.
6. Die Deckplatte abnehmen (AQ).
7. Die Antriebsrolle ausbauen (AR).

Austauschen des Lagers

Ausbau des Lagers

1. Das Lagerausbauwerkzeug (Teilnr. 450281) über das/die Lager legen, wobei sich die Lippe (AS siehe Abbildung 35) wie gezeigt in der Lagerspalte (AT) befinden sollte.

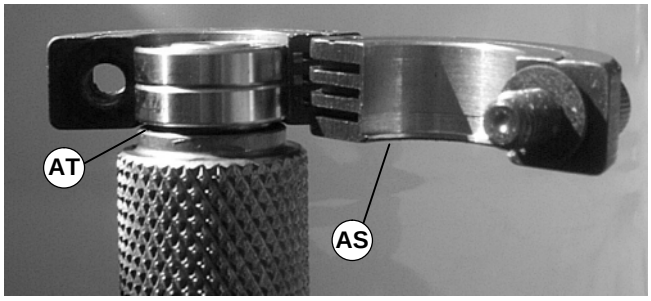

Abbildung 35

2. Mit einem 3/16¨ Innensechkantschlüssel (AU siehe Abbildung 36) das Werkzeug fest anziehen.

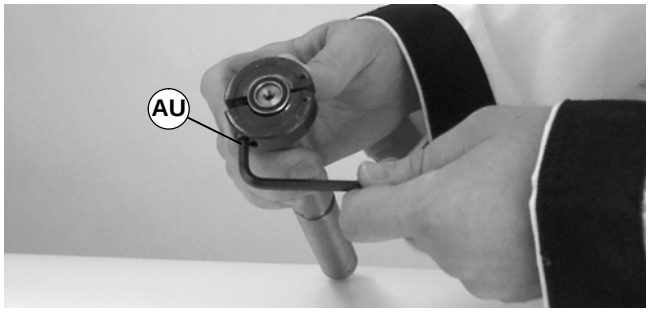

Abbildung 36

3. Mit einem Abzieher (AV siehe Abbildung 37) das/die Lager ausbauen und entsorgen.

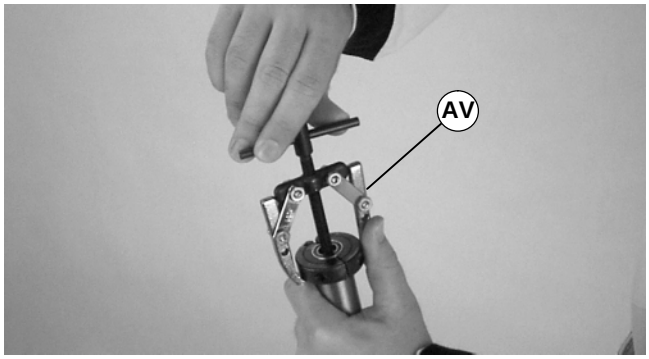

Abbildung 37

Installation des Lagers

WICHTIG: Die Lager der Reihe nach einbauen.

1. Die Sitzoberfläche(n) auf Schäden überprüfen. Bei Beschädigungen ersetzen.
2. Das Lager (Teilenr. 802–120) (AW siehe Abbildung 38) auf die Antriebsrolle schieben.

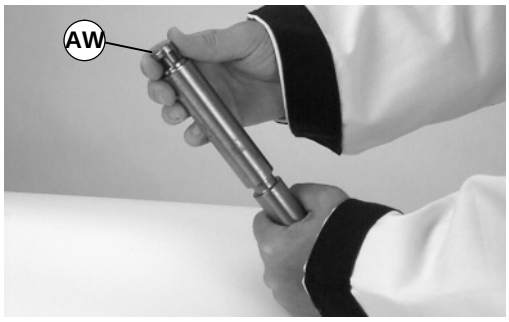

Abbildung 38

3. Die Wekzeughülse (Teilnr. 450282) (AX siehe Abbildung 39) über das Lager schieben.

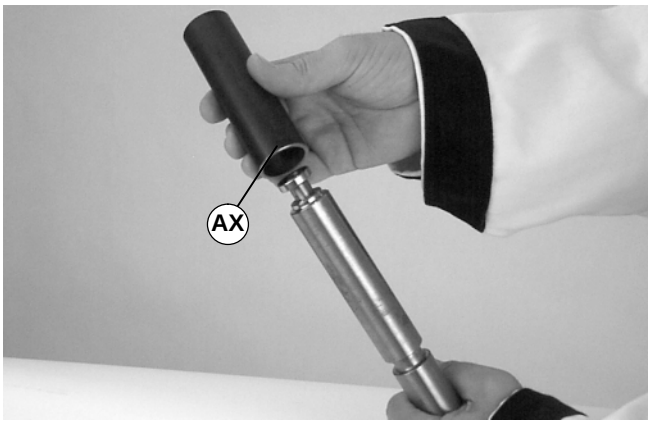

Abbildung 39

4. Das offene Ende der Welle (AY siehe Abbildung 40) in die Hülse plazieren.

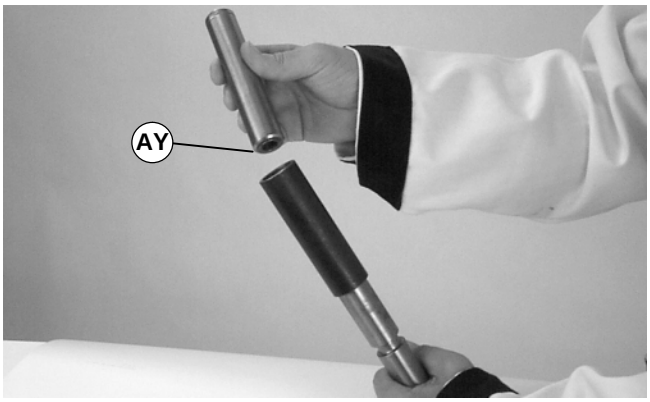

Abbildung 40

5. Mit einer Dornpresse oder einem ähnlichen Gerät das Lager auf die Antriebsrolle drücken (siehe Abbildung 41).

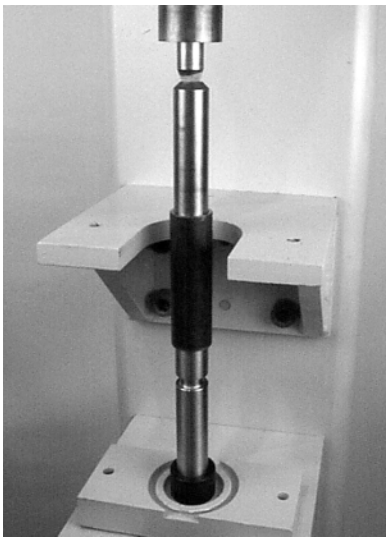

Abbildung 41

6. Schritte 1 bis 5 für jedes Lager wiederholen.

Ersetzen der Antriebswellendichtung

1. Die Antriebsrolle aus der Deckplatte ausbauen. Siehe „Ausbau der Antriebsrolle“ auf Seite 12.
2. Die alte-Dichtung herausdrücken und entsorgen.
3. Neue Dichtung (Teilenr. 807-1016) mit Nut (AZ siehe Abbildung 42) nach außen zeigend installieren.

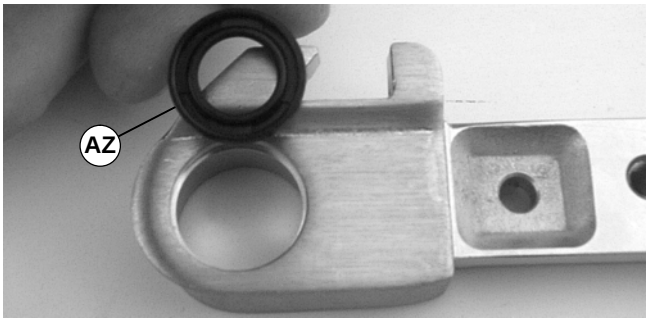

Abbildung 42

4. Mit einem für Nahrungsmittel geeigneten Schmierfett eine kleine Menge um die ganze Dichtkante der Wellenbohrung auftragen (BA).

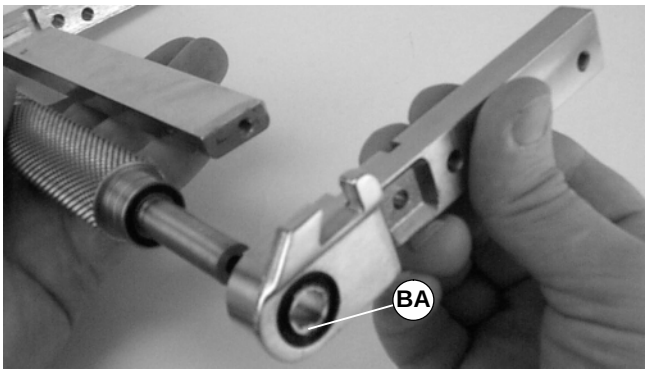

Abbildung 43

5. Die Antriebsrolle wie folgt wieder installieren.

Austauschen der Antriebswelle

Antriebsrolle mit Standardachszapfen 12 mm Durchmesser

1. Den Einbau in umgekehrter Reihenfolge wie unter „A“ gezeigt (siehe Seite 12)–ausführen.

Umlenkrolle

WICHTIG: Bei einer Spannenden–Baugruppe darauf achten, daß die Bauteile richtig ausgerichtet werden, um der werkseitigen Ausrichtung zu entsprechen. Die Seite des Ritzels mit dem Gewindeloch (BB siehe Abbildung 44) so ausrichten, daß sie wie gezeigt zur abmontierten Deckplatte zeigt. Darauf achten, daß beide Ritzelgehäuse (BC) auf ihrer jeweiligen Zahnstange die gleiche Zahnposition einnehmen (siehe Abbildung).

1. Den Einbau „B“ in umgekehrter Reihenfolge ausführen (siehe Seite 12).

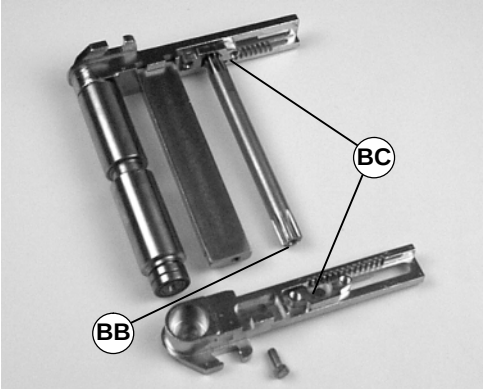

Abbildung 44

Umlenkrolle mit werkzeuglosem Gurtwechsel

WICHTIG: Bei einer Spannenden–Baugruppe darauf achten, daß die Bauteile richtig ausgerichtet werden, um der werkseitigen Ausrichtung zu entsprechen. Die Seite des Ritzels mit dem Gewindeloch (BB siehe Abbildung 44) so ausrichten, daß sie wie gezeigt zur abmontierten Deckplatte zeigt. Darauf achten, daß beide Ritzelgehäuse (BC) auf ihrer jeweiligen Zahnstange die gleiche Zahnposition einnehmen (siehe Abbildung).

1. Den Einbau „C“ in umgekehrter Reihenfolge ausführen (siehe Seite 13).

Ersatzteile

HINWEIS: Für Ersatzteile, die nicht auf dieser Abschnitt abgebildet sind, wenden Sie sich bitte an ein autorisiertes Dorner Service–Center oder an das Werk.

korrosionbeständiges Förderbander mit Kopfantrieb der Series 6100

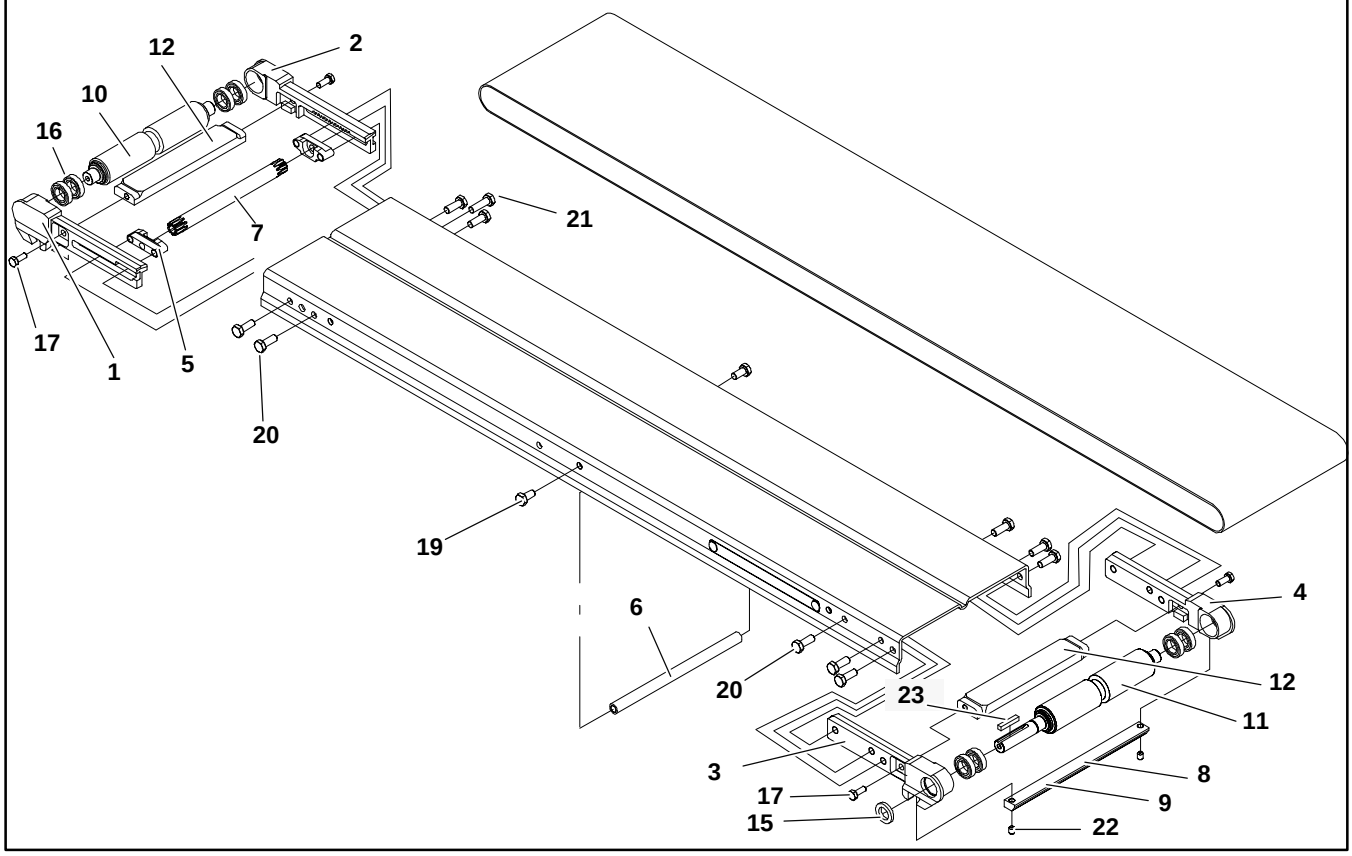

Series 6100 korrosionbeständiges Förderbander Extension

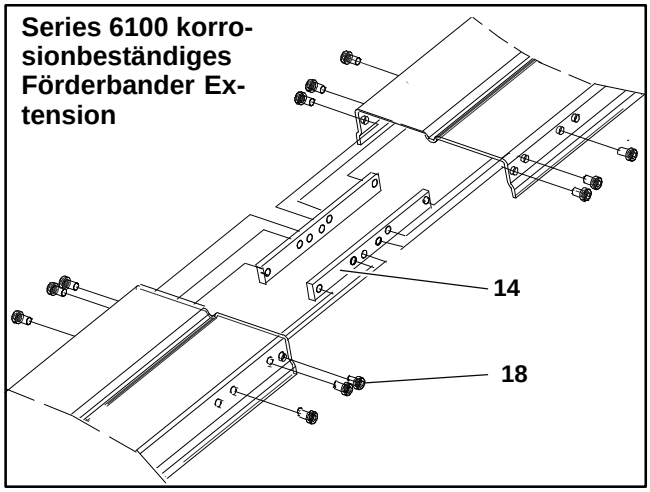

Artikel	Teilnummer	Teilbeschreibung
1	450231MSS	Tension Plate RH 51–76mm Wide
	450031MSS	Tension Plate RH 102–457mm Wide
2	450232MSS	Tension Plate LH 51–76mm Wide
	450032MSS	Tension Plate LH 102–457mm Wide
3	450233MSS	Fixed Plate, No Shaft, RH 51–76mm Wide
	450033MSS	Fixed Plate, No Shaft, RH 102–457mm Wide
	450243MSS	Fixed Plate, Shaft, RH 51–76mm Wide
	450043MSS	Fixed Plate, Shaft, RH 102–457mm Wide
4	450234MSS	Fixed Plate, No Shaft, LH 51–76mm Wide
	450034MSS	Fixed Plate, No Shaft, LH 102–457mm Wide
	450244MSS	Fixed Plate, Shaft, LH 51–76mm Wide
	450044MSS	Fixed Plate, Shaft, LH 102–457mm Wide
5	450039MSS	Pinion Retainer Block
6	452502MSS	Frame Support Post 51mm
	452503MSS	Frame Support Post 76mm
	452504MSS	Frame Support Post 102mm
	452505MSS	Frame Support Post 127mm
	452506MSS	Frame Support Post 152mm
	452508MSS	Frame Support Post 203mm
	452510MSS	Frame Support Post 254mm
	452512MSS	Frame Support Post 305mm
	452518MSS	Frame Support Post 457mm
7	453702MSS	Pinion 51mm
	453703MSS	Pinion 76mm
	453704MSS	Pinion 102mm
	453705MSS	Pinion 127mm
	453706MSS	Pinion 152mm
	453708MSS	Pinion 203mm

	453710MSS	Pinion 254mm
	453712MSS	Pinion 305mm
	453718MSS	Pinion 457mm
8	452702MSS	Bottom Wiper 51mm
	452703MSS	Bottom Wiper 76mm
	452704MSS	Bottom Wiper 102mm
	452705MSS	Bottom Wiper 127mm
	452706MSS	Bottom Wiper 152mm
	452708MSS	Bottom Wiper 203mm
	452710MSS	Bottom Wiper 254mm
	452712MSS	Bottom Wiper 305mm
	452718MSS	Bottom Wiper 457mm
9	452802MSS	Bottom Bar 51mm
	452803MSS	Bottom Bar 76mm
	452804MSS	Bottom Bar 102mm
	452805MSS	Bottom Bar 127mm
	452806MSS	Bottom Bar 152mm
	452808MSS	Bottom Bar 203mm
	452810MSS	Bottom Bar 254mm
	452812MSS	Bottom Bar 305mm
	452818MSS	Bottom Bar 457mm
10	452902SS	Idler Spindle 51mm
	452903SS	Idler Spindle 76mm
	452904SS	Idler Spindle 102mm
	452905SS	Idler Spindle 127mm
	452906SS	Idler Spindle 152mm
	452908SS	Idler Spindle 203mm
	452910SS	Idler Spindle 254mm
	452912SS	Idler Spindle 305mm
	452918SS	Idler Spindle 457mm
11	453102MSS	Drive Spindle 51mm
	453103MSS	Drive Spindle 76mm
	453104MSS	Drive Spindle 102mm
	453105MSS	Drive Spindle 127mm
	453106MSS	Drive Spindle 152mm
	453108MSS	Drive Spindle 203mm
	453110MSS	Drive Spindle 254mm
	453112MSS	Drive Spindle 305mm
	453118MSS	Drive Spindle 457mm
12	453802MSS	Fixed Tension Support 51mm
	453803MSS	Fixed Tension Support 76mm
	453804MSS	Fixed Tension Support 102mm

	453805MSS	Fixed Tension Support 127mm
	453806MSS	Fixed Tension Support 152mm
	453808MSS	Fixed Tension Support 203mm
	453810MSS	Fixed Tension Support 254mm
	453812MSS	Fixed Tension Support 305mm
	453818MSS	Fixed Tension Support 457mm
13	See chart below	6100 Conveyor Frame
14	450160MSS	Bar Connecting Frame
15	807–1016	Lip Seal
16	802–120	Ball Bearing 12mm (Bore) x 21mm (OD)
17	960512MSS	Hex Head Screw M5–.80 x 12mm
18	960610MSS	Hex Head Screw M6–1.0 x 10mm
19	960612MSS	Hex Head Screw M6–1.0 x 12mm
20	960616MSS	Hex Head Screw M6–1.0 x 16mm
21	960620MSS	Hex Head Screw M6–1.0 x 20mm
22	907–159	Socket Head Set Screw #10–32 x .25”
23	980422M	Key Square 4mm x 22mm

Item 13: 6100 Conveyor Frame	
Length	Part Number(s)
610mm	47WW02M
914mm	47WW03M
1219mm	47WW04M
1524mm	47WW05M
1829mm	47WW06M
2134mm	47WW07M
2438mm	47WW08M
2743mm	47WW09M
3048mm	47WW10M
3353mm	47WW11M
3658mm	47WW12M
3962mm	47WW07M 47WW13M
4267mm	47WW08M 47WW13M
4572mm	47WW09M 47WW13M
4877mm	47WW09M 47WW13M
5182mm	47WW09M 47WW13M
5486mm	47WW09M 47WW13M
5791mm	47WW09M 47WW13M
6096mm	47WW09M 47WW13M
6401mm	47WW09M 47WW13M
6706mm	47WW09M 47WW13M
7011mm	47WW09M 47WW13M
7316mm	47WW09M 47WW13M
WW = frame width reference: 02, 03, 04, 05, 06, 08, 10, 12, 18	

Ersatzteile

–02 13mm anschraubbare Hochseite

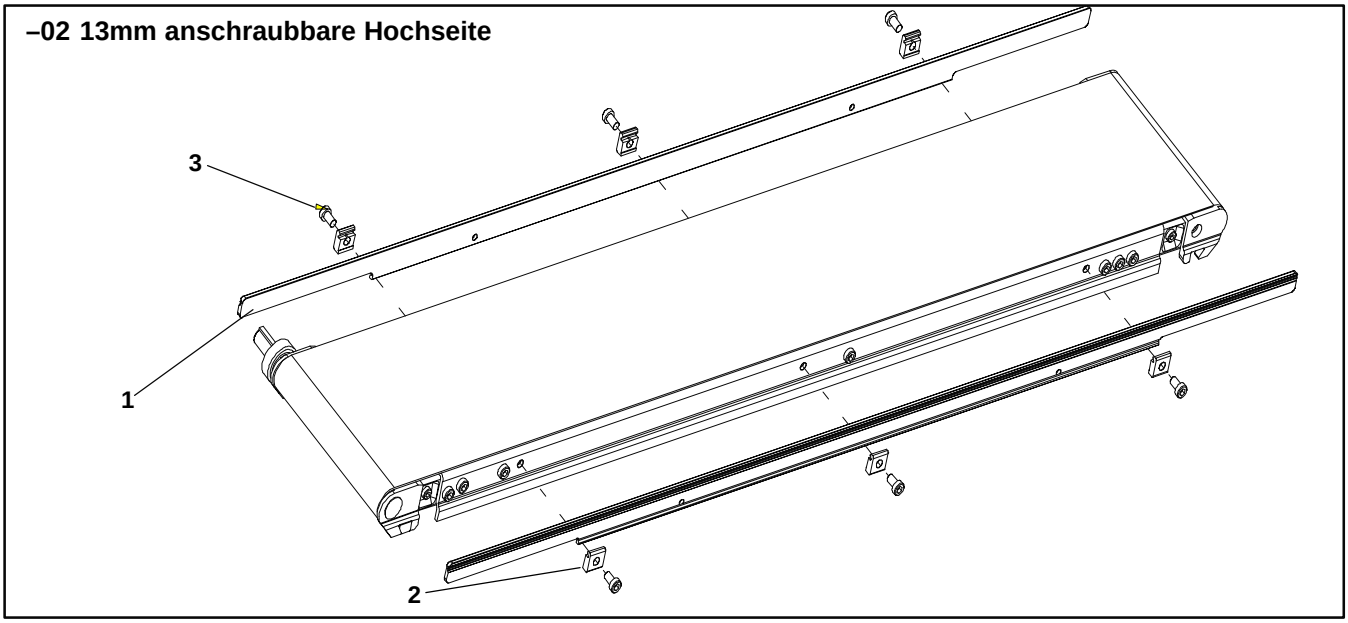

Artikel	Teilnummer	Teilbeschreibung
1	460232	Rail Guide 13mm HS x 610mm
	460233	Rail Guide 13mm HS x 914mm
	460234	Rail Guide 13mm HS x 1219mm
	460235	Rail Guide 13mm HS x 1524mm
	460236	Rail Guide 13mm HS x 1829mm

2	460250	Clip Mounting Guide
3	920691M	Socket Head Cap Screw (Metric) Low M6–1.00 x 10mm

–03 anschraubbare Abstreifer

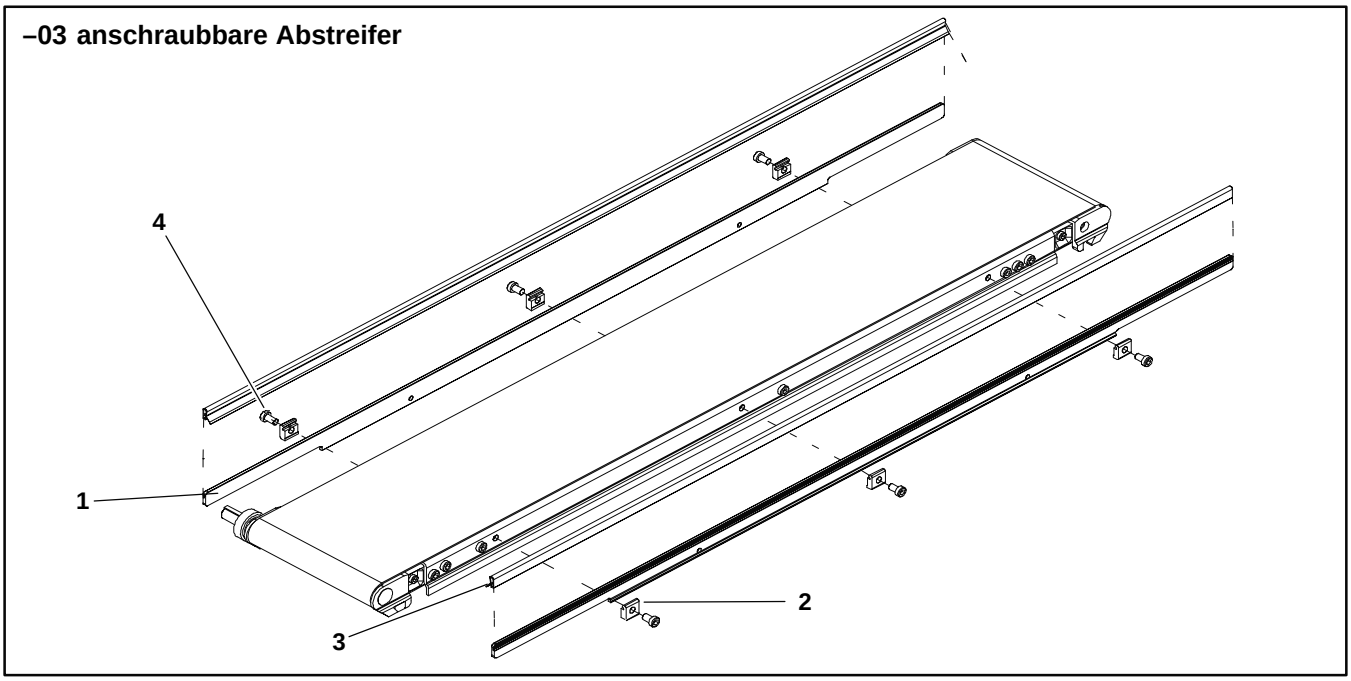

Artikel	Teilnummer	Teilbeschreibung
1	460232	Rail Guide 13mm HS x 610mm
	460233	Rail Guide 13mm HS x 914mm
	460234	Rail Guide 13mm HS x 1219mm
	460235	Rail Guide 13mm HS x 1524mm
	460236	Rail Guide 13mm HS x 1829mm

2	460250	Clip Mounting Guide
3	41–00–24	Wiper Side Nylatron (per foot)
4	920691M	Socket Head Cap Screw (Metric) M6–1.0 x 10mm

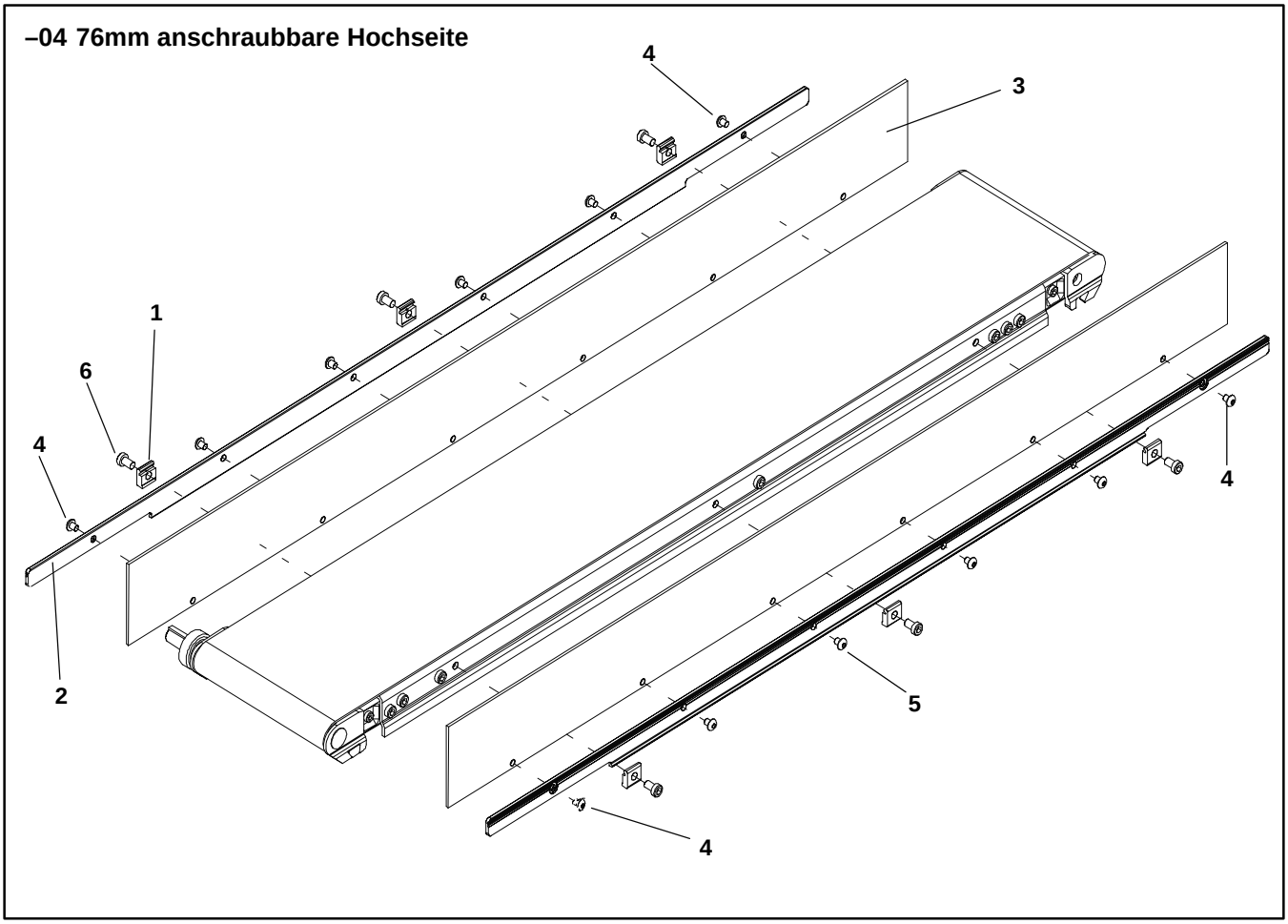

Artikel	Teilnummer	Teilbeschreibung
1	460250	Clip Mounting Guide
2	460432	Rail guide 13mm HS w/holes 610mm
	460433	Rail guide 13mm HS w/holes 914mm
	460434	Rail guide 13mm HS w/holes 1219mm
	460435	Rail guide 13mm HS w/holes 1524mm
	460436	Rail guide 13mm HS w/holes 1829mm
3	460452M	Guide Side #4 – 610mm
	460453M	Guide Side #4 – 914mm
	460454M	Guide Side #4 – 1219mm
	460455M	Guide Side #4 – 1524mm
	460456M	Guide Side #4 – 1829mm

4	910504M	Socket Head Cap Screw Button (Metric) M5 – .80 x 4mm
5	910506M	Socket Head Cap Screw Button (Metric) M5–.80 x 6mm
6	920691M	Socket Head Cap Screw (Metric) M6–1.0 x 10MM

–05 38mm anschraubbare Hochseite

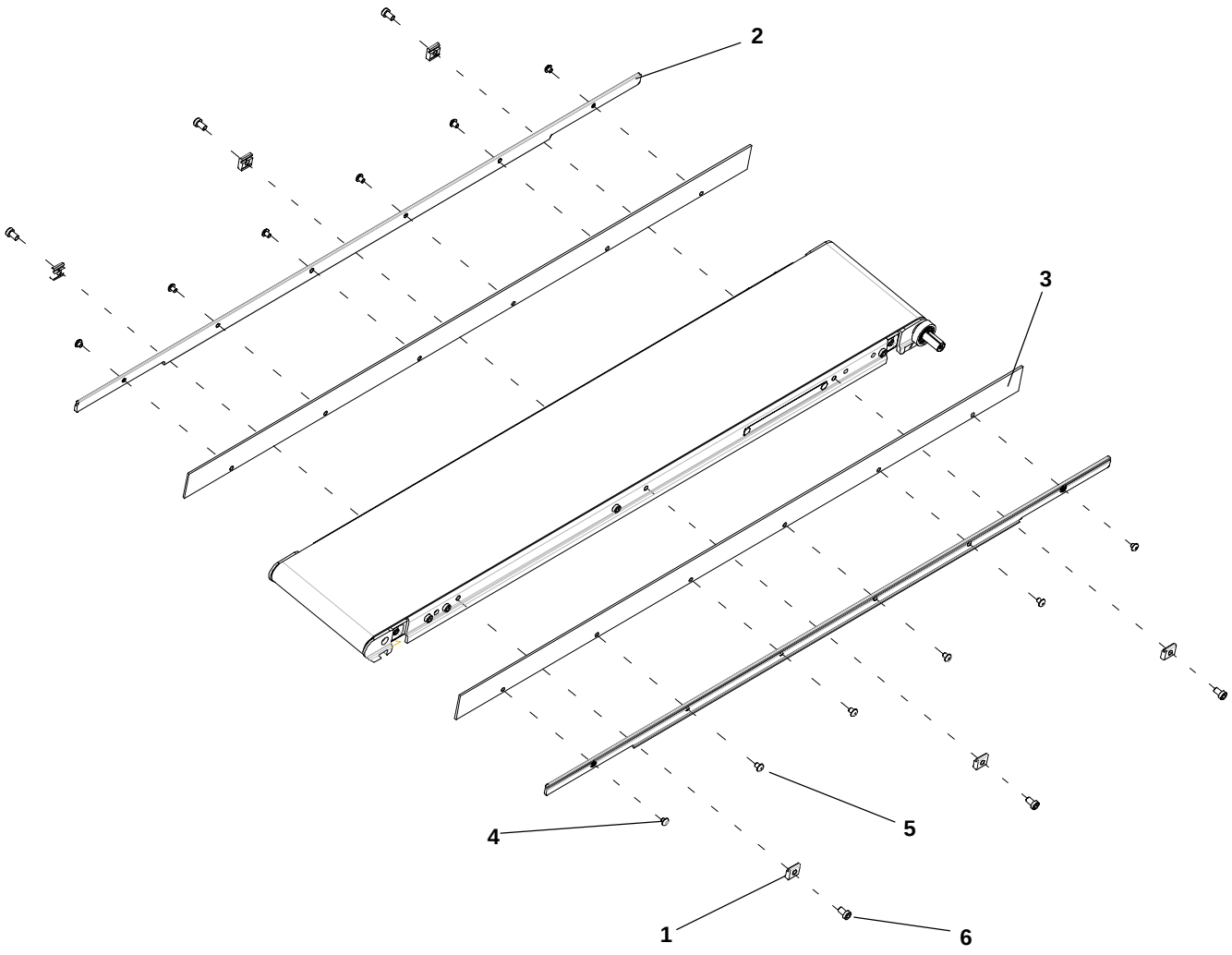

Artikel	Teilnummer	Teilbeschreibung
1	460250	Guide Mounting Clip
2	460432	Rail guide 13mm HS w/holes 610mm
	460433	Rail guide 13mm HS w/holes 914mm
	460434	Rail guide 13mm HS w/holes 1219mm
	460435	Rail guide 13mm HS w/holes 1524mm
	460436	Rail guide 13mm HS w/holes 1829mm
3	460452M	Guide Side #4 – 610mm
	460453M	Guide Side #4 – 914mm
	460454M	Guide Side #4 – 1219mm
	460455M	Guide Side #4 – 1524mm
	460456M	Guide Side #4 – 1829mm

4	910504M	Socket Head Cap Screw Button (Metric) M5–.80 x 4mm
5	910506M	Socket Head Cap Screw Button (Metric) M5–.80 x 6mm
6	920691M	Socket Head Cap Screw (Metric) Low M6–1.0 x 10mm

–13 Voll einstellbare seitenführung aus Kunstoff (UHMW)

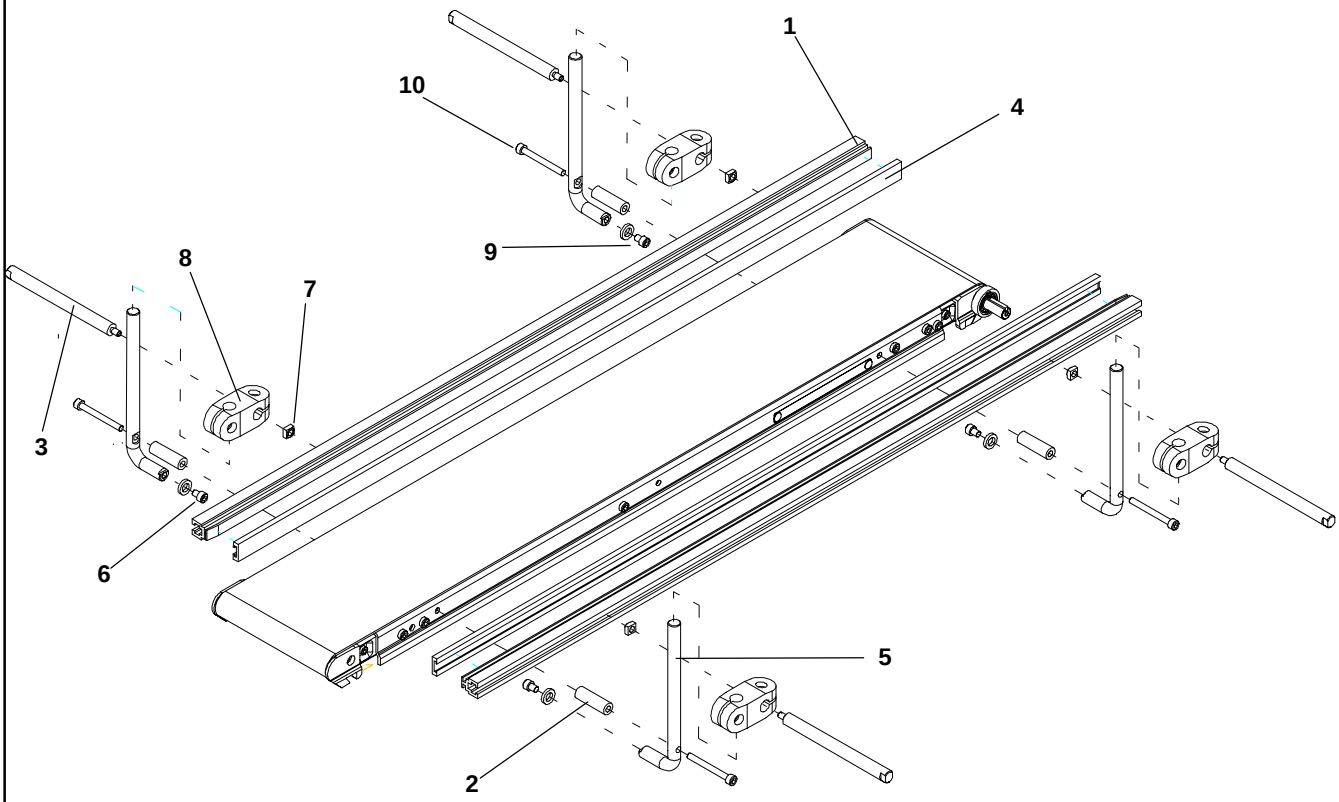

Artikel	Teilnummer	Teilbeschreibung
1	202983	Guide Mounting Rail 610mm
	202984	Guide Mounting Rail 914mm
	202985	Guide Mounting Rail 1219mm
	202986	Guide Mounting Rail 1524mm
	202987	Guide Mounting Rail 1829mm
	202988	Guide Mounting Rail 2134mm
	202989	Guide Mounting Rail 2438mm
	202990	Guide Mounting Rail 2743mm
	202991	Guide Mounting Rail 3053mm
	202992	Guide Mounting Rail 3353mm
	202993	Guide Mounting Rail 3658mm
	202994	Guide Mounting Rail 3962mm

2	461351	Shaft Brace
3	202028M	Horizontal Shaft Mounting Guide
4	614068	Guide Extruded Flat (per foot)
5	461350M	Vertical Shaft Adj Guide
6	605279M	Hard washer
7	674175MP	Square Nut M6–1.0 w/1/4–20
8	807–652	Cross Block
9	920608M	Socket Head Cap Screw (Metric) M6–1.0 x 8mm
10	920655M	Socket Head Cap Screw (Metric) M6–1.0 x 55mm

–20 UHMW – Seitenführung mit einstellbarer Breite

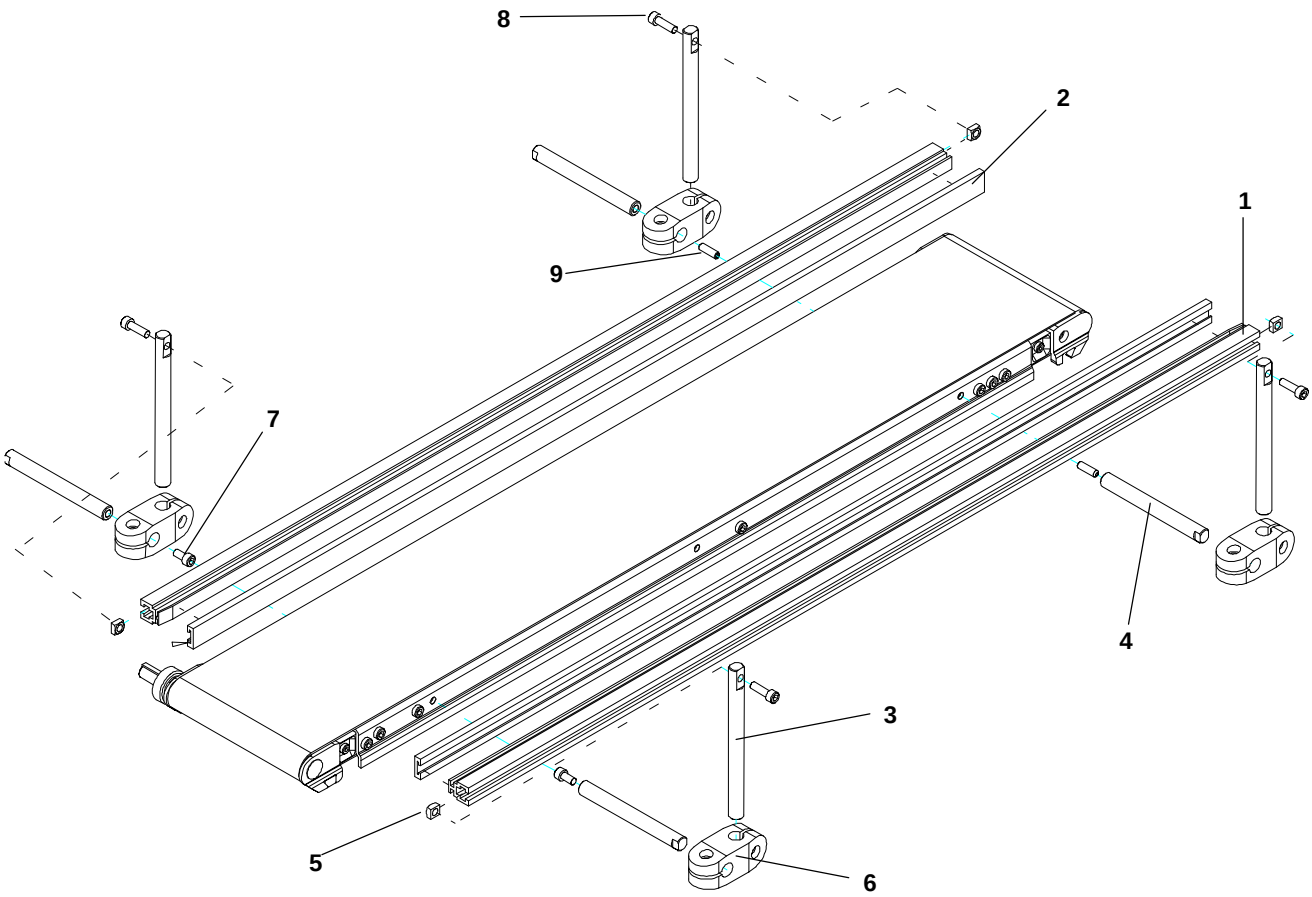

Artikel	Teilnummer	Teilbeschreibung
1	202983	Guide Mounting Rail 610mm
	202984	Guide Mounting Rail 914mm
	202985	Guide Mounting Rail 1219mm
	202986	Guide Mounting Rail 1524mm
	202987	Guide Mounting Rail 1829mm
	202988	Guide Mounting Rail 2134mm
	202989	Guide Mounting Rail 2438mm
	202990	Guide Mounting Rail 2743mm
	202991	Guide Mounting Rail 3048mm
	202992	Guide Mounting Rail 3353mm
	202993	Guide Mounting Rail 3658mm
	202994	Guide Mounting Rail 3962mm

2	614068	Guide extruded flat (per foot)
3	462050M	Vertical Shaft Gullwing Guide
4	462052M	Horizontal Shaft Gullwing Guide
5	674175MP	Square Nut M6–1.0 w/1/4–20
6	807–652	Cross Block
7	920612M	Socket Head Cap Screw (Metric) M6–1.0 x 12mm
8	920620M	Socket Head Cap Screw (Metric) M6–1.0 x 20mm
9	970620M	Socket Head Set Screw (Metric) M6–1.0 x 20mm

–21 25mm anschraubbare Hochseite

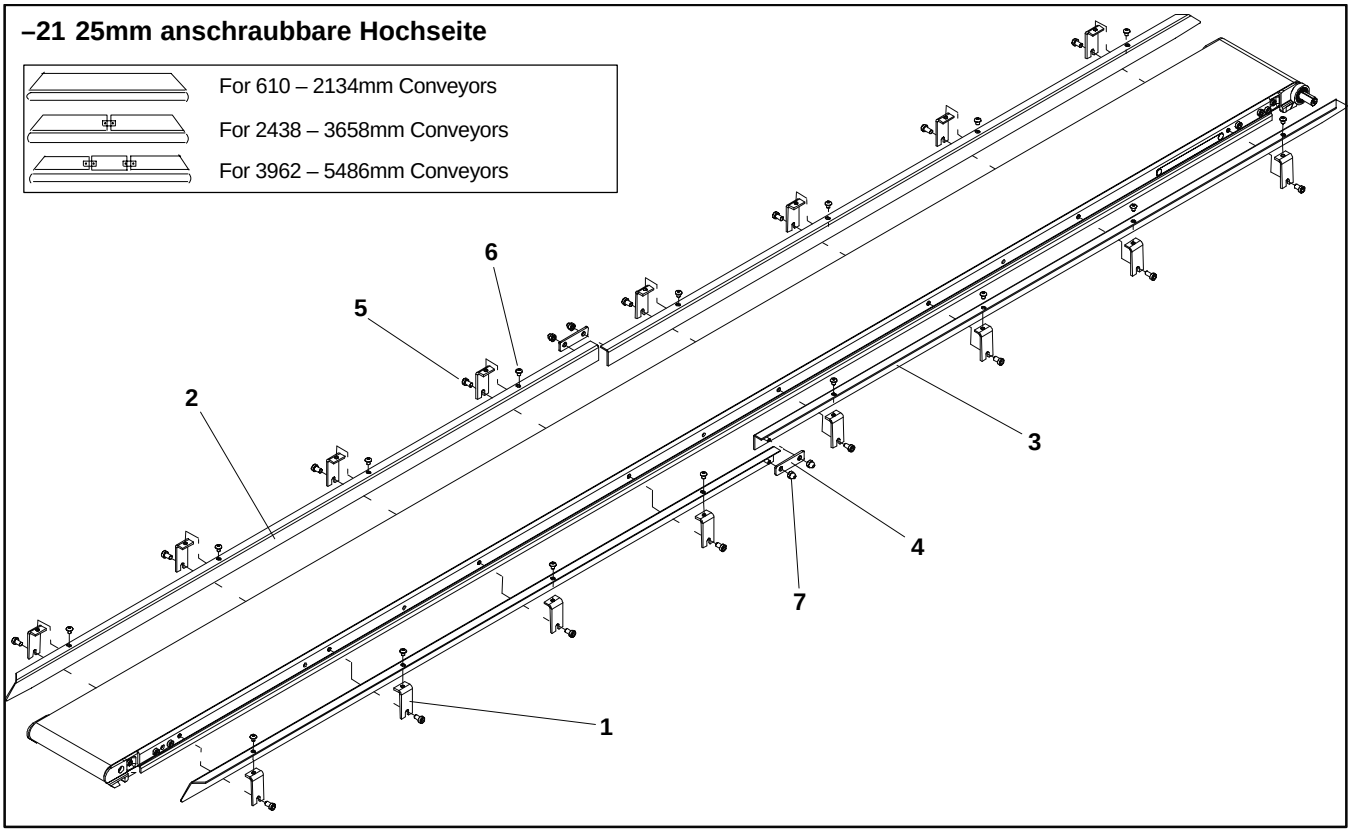

Artikel	Teilnummer	Teilbeschreibung
1	462150MSS	25mm Guide Mounting Bracket
2	See chart below	25mm Guide RH
3	See chart below	25mm Guide LH
4	450188SS	Guide Tie Plate
5	960608MSS	M6–1.0 x 8mm Hex Head Screw
6	960506MSS	M5–0.8 x 6mm Hex Head Screw
7	990508MSS	M5 Acorn Nut

Conveyor Length		End Guide	Center Guide	End Guide
610mm	Right Hand	462132SSP	N/A	N/A
	Left Hand	462132SSP	N/A	N/A
914mm	Right Hand	462133SSP	N/A	N/A
	Left Hand	462133SSP	N/A	N/A
1219mm	Right Hand	462134SSP	N/A	N/A
	Left Hand	462134SSP	N/A	N/A
1524mm	Right Hand	462135SSP	N/A	N/A
	Left Hand	462135SSP	N/A	N/A
1829mm	Right Hand	462136SSP	N/A	N/A
	Left Hand	462136SSP	N/A	N/A
2134mm	Right Hand	462137SSP	N/A	N/A
	Left Hand	462137SSP	N/A	N/A
2438mm	Right Hand	462144SSP	N/A	462154SSP
	Left Hand	462154SSP	N/A	462144SSP
2743mm	Right Hand	462144SSP	N/A	462154SSP
	Left Hand	462145SSP	N/A	462155SSP
3048mm	Right Hand	462155SSP	N/A	462145SSP
	Left Hand	462145SSP	N/A	462155SSP
3353mm	Right Hand	462146SSP	N/A	462156SSP
	Left Hand	462145SSP	N/A	462155SSP
3658mm	Right Hand	462146SSP	N/A	462156SSP
	Left Hand	462156SSP	N/A	462146SSP
3962mm	Right Hand	462146SSP	462163SSP	462156SSP
	Left Hand	462144SSP	462163SSP	462154SSP
4267mm	Right Hand	462146SSP	462163SSP	462156SSP
	Left Hand	462145SSP	462163SSP	462155SSP
4572mm	Right Hand	462146SSP	462163SSP	462156SSP
	Left Hand	462156SSP	462163SSP	462146SSP
4877mm	Right Hand	462146SSP	462166SSP	462156SSP
	Left Hand	462144SSP	462166SSP	462154SSP
5182mm	Right Hand	462146SSP	462166SSP	462156SSP
	Left Hand	462145SSP	462166SSP	462155SSP
5486mm	Right Hand	462146SSP	462166SSP	462156SSP
	Left Hand	462156SSP	462166SSP	462146SSP

–22 51mm anshraubbare Hochseite

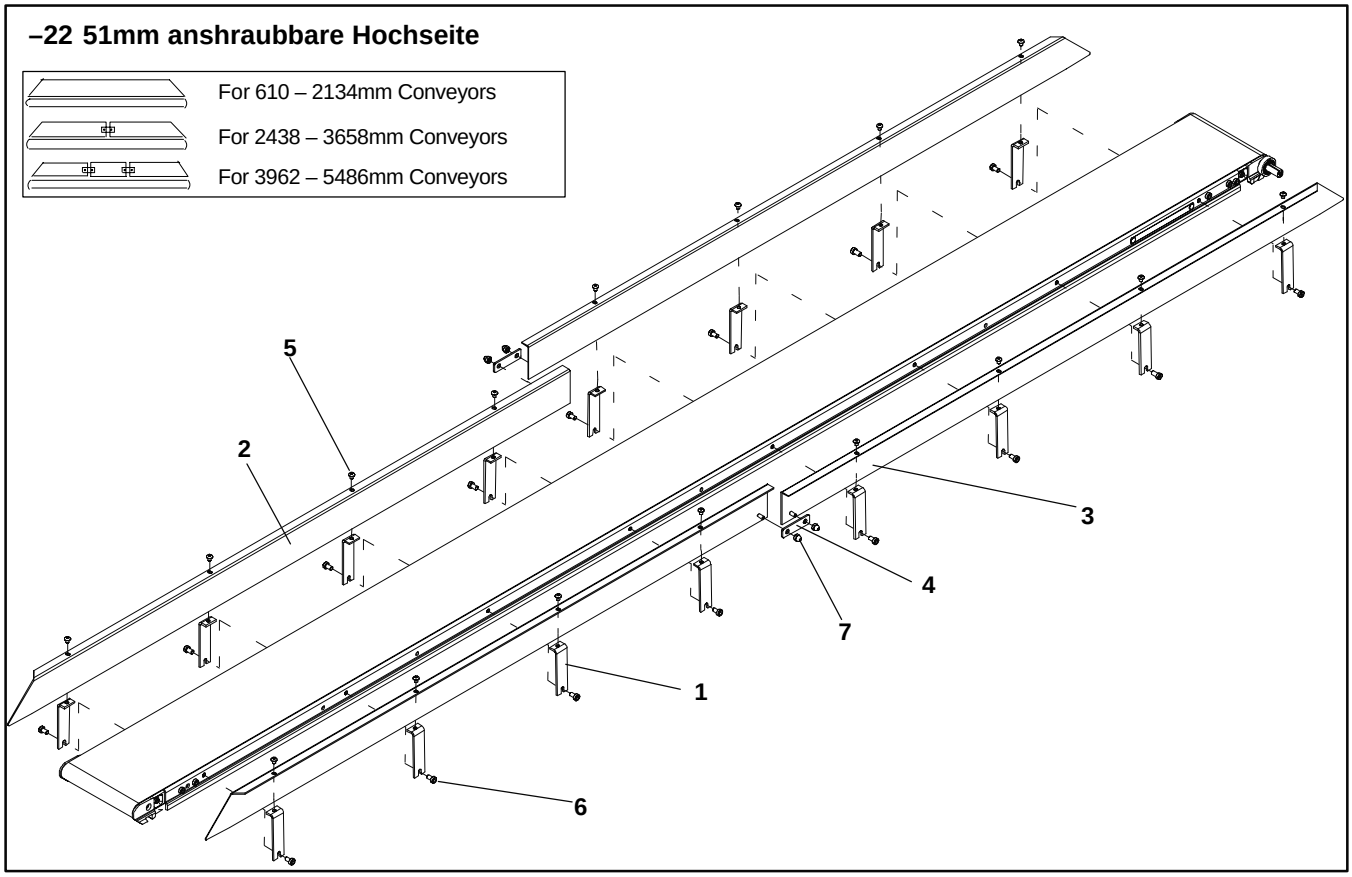

Artikel	Teilnummer	Teilbeschreibung
1	462250MSS	51mm Guide Mounting Bracket
2	See chart below	51mm Guide RH
3	See chart below	51mm Guide LH
4	450188SS	Guide Tie Plate
5	960608MSS	M6–1.0 x 10mm Hex Head Screw
6	960506MSS	M5–0.8 x 6mm Hex Head Screw
7	990508MSS	M5 Acorn Nut

Conveyor Length		End Guide	Center Guide	End Guide
610mm	Right Hand	462232SSP	N/A	N/A
	Left Hand	462232SSP	N/A	N/A
914mm	Right Hand	462233SSP	N/A	N/A
	Left Hand	462233SSP	N/A	N/A
1219mm	Right Hand	462234SSP	N/A	N/A
	Left Hand	462234SSP	N/A	N/A
1524mm	Right Hand	462235SSP	N/A	N/A
	Left Hand	462235SSP	N/A	N/A
1829mm	Right Hand	462236SSP	N/A	N/A
	Left Hand	462236SSP	N/A	N/A
2134mm	Right Hand	462237SSP	N/A	N/A
	Left Hand	462237SSP	N/A	N/A
2438mm	Right Hand	462244SSP	N/A	462254SSP
	Left Hand	462254SSP	N/A	462244SSP
2743mm	Right Hand	462244SSP	N/A	462254SSP
	Left Hand	462245SSP	N/A	462255SSP
3048mm	Right Hand	462255SSP	N/A	462245SSP
	Left Hand	462245SSP	N/A	462255SSP
3353mm	Right Hand	462246SSP	N/A	462256SSP
	Left Hand	462245SSP	N/A	462255SSP
3658mm	Right Hand	462246SSP	N/A	462256SSP
	Left Hand	462256SSP	N/A	462246SSP
3962mm	Right Hand	462246SSP	462263SSP	462256SSP
	Left Hand	462244SSP	462263SSP	462254SSP
4267mm	Right Hand	462246SSP	462263SSP	462256SSP
	Left Hand	462245SSP	462263SSP	462255SSP
4572mm	Right Hand	462246SSP	462263SSP	462256SSP
	Left Hand	462256SSP	462263SSP	462246SSP
4877mm	Right Hand	462246SSP	462266SSP	462256SSP
	Left Hand	462244SSP	462266SSP	462254SSP
5182mm	Right Hand	462246SSP	462266SSP	462256SSP
	Left Hand	462245SSP	462266SSP	462255SSP
5486mm	Right Hand	462246SSP	462266SSP	462256SSP
	Left Hand	462256SSP	462266SSP	462246SSP

–23 Voll einstellbare UHMW Seitenführung

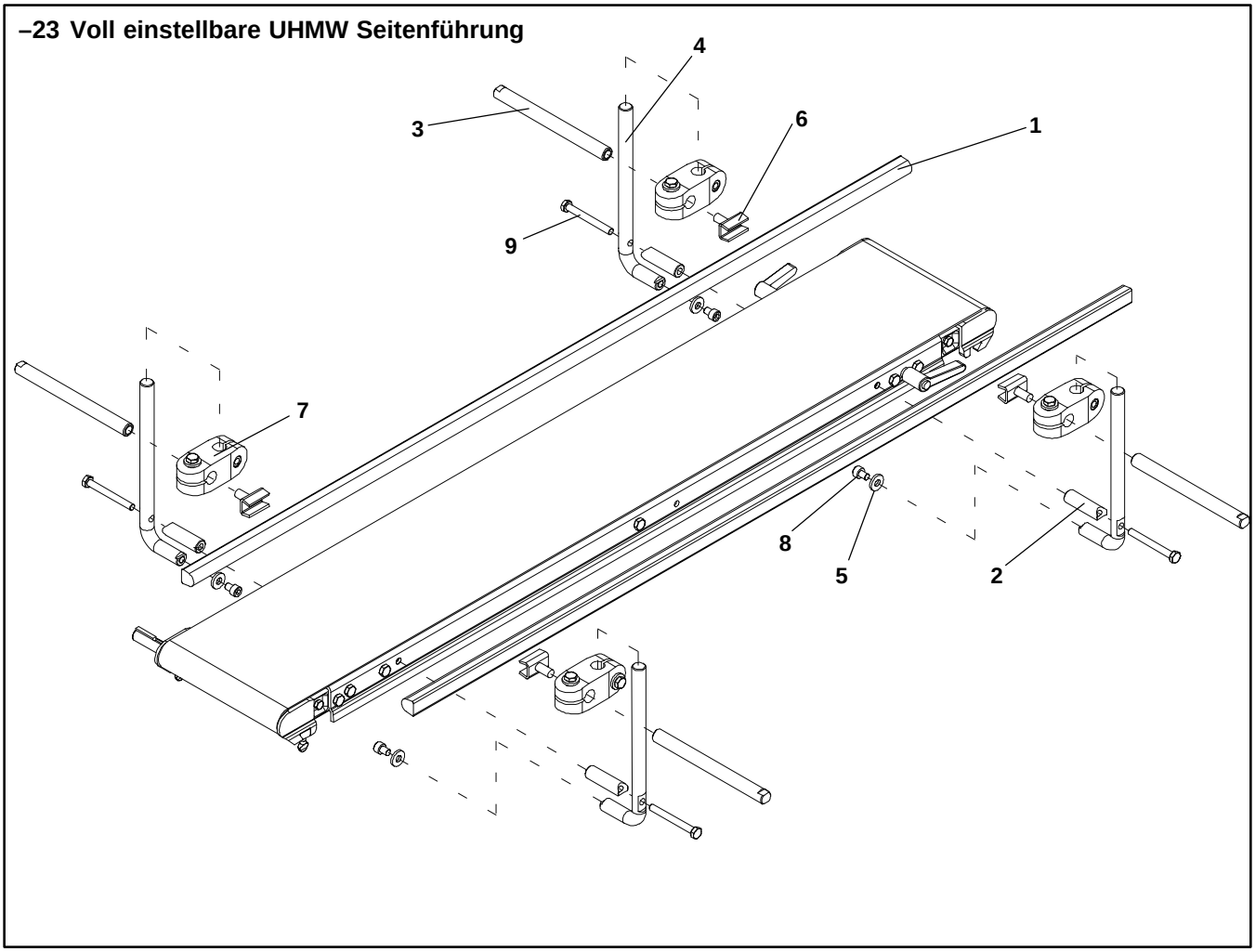

Artikel	Teilnummer(n)	Teilbeschreibung
1	462332	Guide Mounting Rail 610mm
	462333	Guide Mounting Rail 914mm
	462334	Guide Mounting Rail 1219mm
	462335	Guide Mounting Rail 1524mm
	462336	Guide Mounting Rail 1829mm
	462337	Guide Mounting Rail 2134mm
	462338	Guide Mounting Rail 2438mm
	462339	Guide Mounting Rail 2743mm
	462340	Guide Mounting Rail 3053mm
	462341	Guide Mounting Rail 3353mm
	462342	Guide Mounting Rail 3658mm
	462337 462336	Guide Mounting Rail 3962mm
	462337 462337	Guide Mounting Rail 4267mm
	462338 462337	Guide Mounting Rail 4572mm
	462338 462338	Guide Mounting Rail 4877mm
	462339 462338	Guide Mounting Rail 5182mm
	462339 462339	Guide Mounting Rail 5486mm

2	462351MSS	Shaft Brace
3	462352MSS	Horizontal Shaft Mounting Guide
4	462350MSS	Vertical Shaft Adjustable Guide
5	911–201	Flat Washer
6	807–978	Guide Clamp
7	450787MSS	Cross Block
8	960608MSS	Hex Head Screw (Metric) M6–1.0 x 8mm
9	960655MSS	Hex Head Screw (Metric) M6–1.0 x 55mm

–24 UHMW–Führung mit einstellbarer Breite

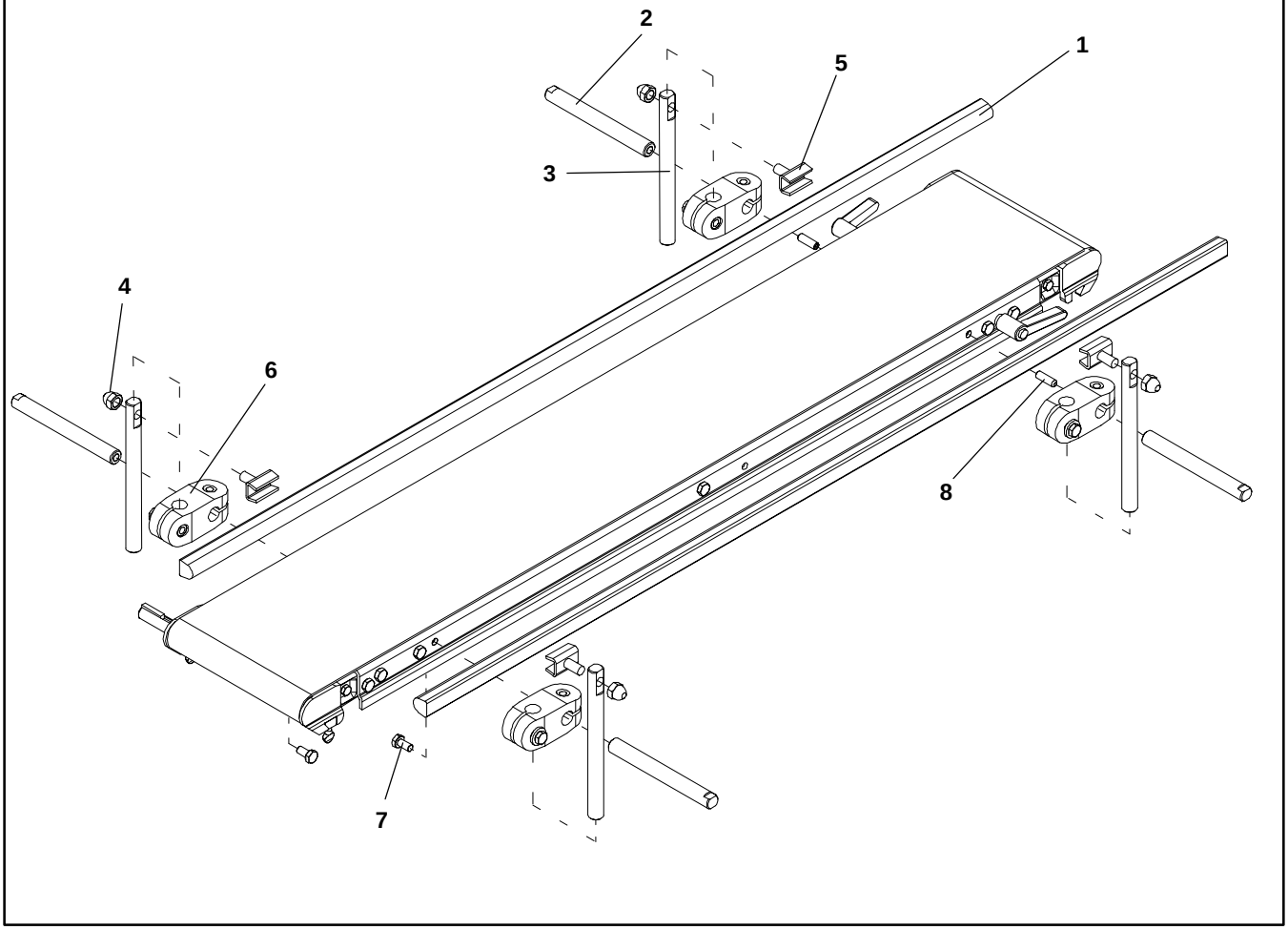

Artikel	Teilnummer(n)	Teilbeschreibung
1	462332	Guide Mounting Rail 610mm
	462333	Guide Mounting Rail 914mm
	462334	Guide Mounting Rail 1219mm
	462335	Guide Mounting Rail 1524mm
	462336	Guide Mounting Rail 1829mm
	462337	Guide Mounting Rail 2134mm
	462338	Guide Mounting Rail 2438mm
	462339	Guide Mounting Rail 2743mm
	462340	Guide Mounting Rail 3053mm
	462341	Guide Mounting Rail 3353mm
	462342	Guide Mounting Rail 3658mm
	462337 462336	Guide Mounting Rail 3962mm
	462337 462337	Guide Mounting Rail 4267mm
	462338 462337	Guide Mounting Rail 4572mm
	462338 462338	Guide Mounting Rail 4877mm
	462339 462338	Guide Mounting Rail 5182mm
	462339 462339	Guide Mounting Rail 5486mm

2	462452MSS	Horizontal Shaft Gullwing Guide
3	462450MSS	Vertical Shaft Gullwing Guide
4	807–977	Acorn Nut
5	807–978	Guide Clamp
6	450187MSS	Cross Block
7	960612MSS	Hex Head Cap Screw (Metric) M6–1.0 x 12mm
8	970620MSS	Socket Head Set Screw (Metric) M6–1.0 x 20mm

Konfigurieren der Fördergurt–Teilnummer

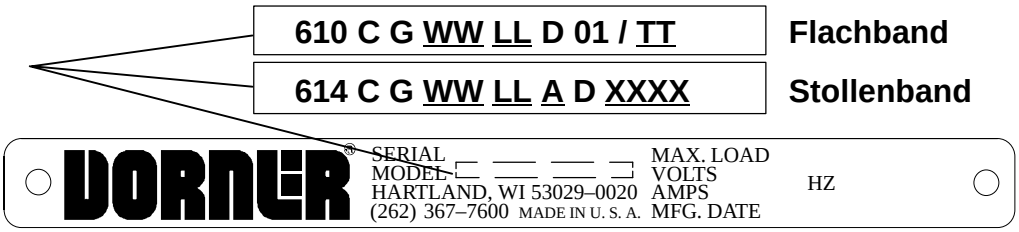

Abbildung 45

Flachbandförderer

Beziehen Sie sich auf die Serien– und Modellnummer des Typenschilds (Abbildung 45). Bestimmen Sie die Länge des Förderers („LL“), Breite („WW“) und Gurttyp. („TT“).

61 – WW LL / TT

61- __ __ __ __ / __ __
(Ausfüllen)

Stollenbandförderer

Beziehen Sie sich auf die Serien– und Modellnummer des Typenschilds (Abbildung 45). Bestimmen Sie die Länge des Förderers („LL“), Breite („WW“), Stollentyp („AA“) und Stollenabstand. („XXXX“).

64 – WW LL AA XXXX

64 - __ __ __ __ __ __ __ __ __ __
(Ausfüllen)

Ersatzteile

51mm bis 152mm breite Träger für Industrieflachbandförder mit Untertrumrollen

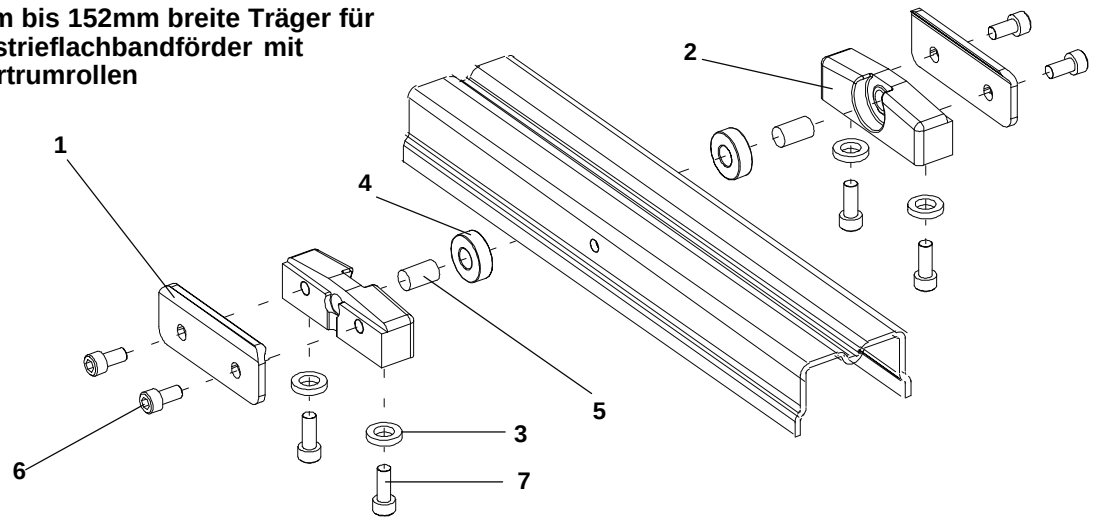

Artikel	Teilnummer	Teilbeschreibung
1	492564M	Clamp Plate
2	493026M	Mounting Block
3	605279P	Washer
4	802–123	Bearing
5	913–103	Dowel Pin
6	920612M	Socket Head Cap Screw (Metric) M6 – 1.0 x 12mm
7	920616M	Socket Head Cap Screw (Metric) M5–.8 x 16mm

203mm bis 457mm breite Träger für Industrieflachbandförder mit Untertrumrollen

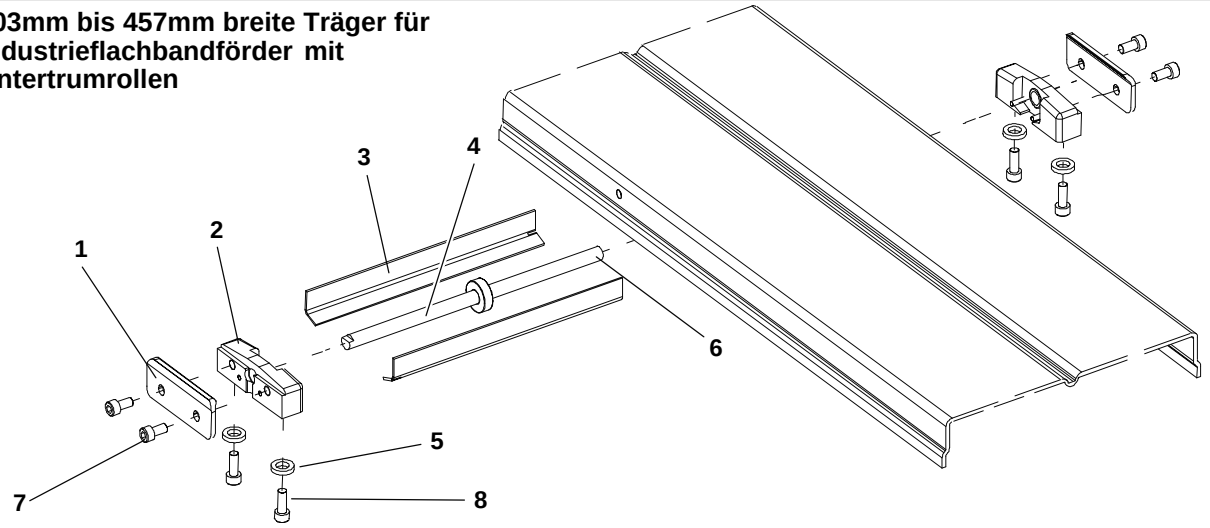

Artikel	Teilnummer	Teilbeschreibung
1	492564M	Clamp Plate
2	492571M	Mounting Block
3	493108SSP	Bottom Roller Guard 203mm
	493110SSP	Bottom Roller Guard 254mm
	493112SSP	Bottom Roller Guard 305mm
	493118SSP	Bottom Roller Guard 457mm
4	493308SS	Shaft Assembly Belt Support 203mm
	493310SS	Shaft Assembly Belt Support 254mm
	493312SS	Shaft Assembly Belt Support 305mm
	493318SS	Shaft Assembly Belt Support 457mm
5	605279P	Hard Washer
6	807–1019	Groove Pin
7	920612M	Socket Head Cap Screw (Metric) M6–1.0 x 12mm
8	920616M	Socket Head Cap Screw (Metric) M6–1.0 x 16mm

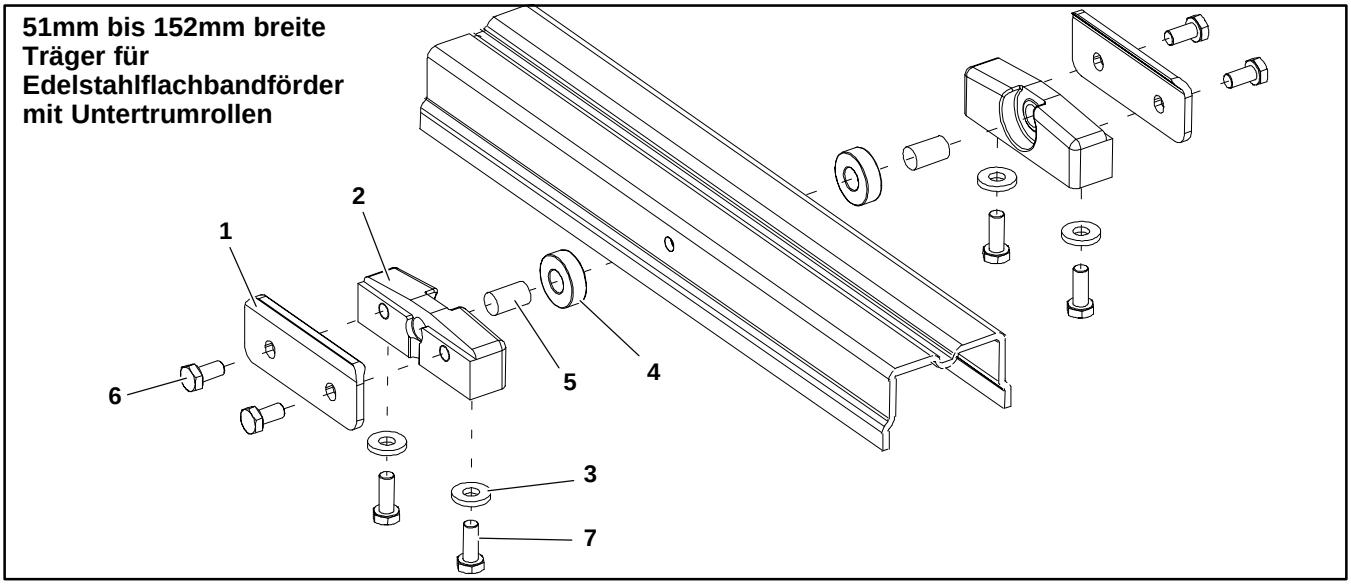

Artikel	Teilnummer	Teilbeschreibung
1	492564SS	Clamp Plate
2	493026MSS	Mounting Block
3	911–201	Washer
4	802–123	Bearing
5	913–103	Dowel Pin
6	960612MSS	Hex Head Screw (Metric) M6 – 1.0 x 12mm
7	960616MSS	Hex Head Screw (Metric) M6–1.0 x 16mm

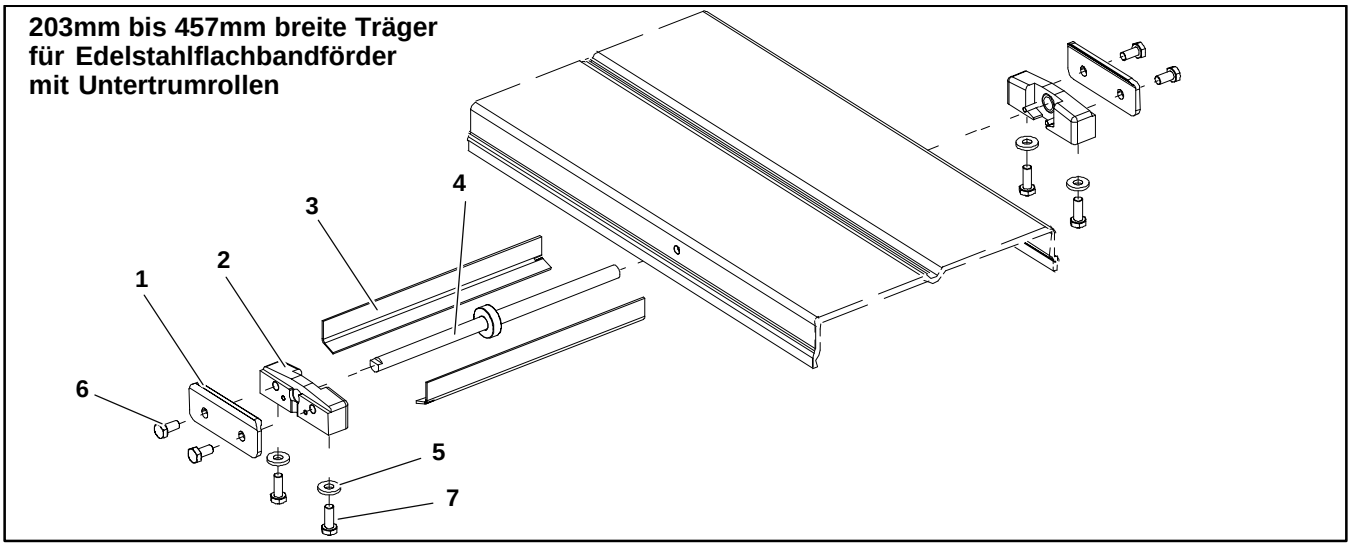

Artikel	Teilnummer	Teilbeschreibung
1	492564SS	Clamp Plate
2	492571MSS	Mounting Block
3	493108SS	Bottom Roller Guard 203mm
	493110SS	Bottom Roller Guard 254mm
	493112SS	Bottom Roller Guard 305mm
	493118SS	Bottom Roller Guard 457mm
4	493308SS	Shaft Assembly Belt Support 203mm
	493310SS	Shaft Assembly Belt Support 254mm
	493312SS	Shaft Assembly Belt Support 305mm
	493318SS	Shaft Assembly Belt Support 457mm
5	911–201	Hard Washer
6	960612MSS	Hex Head Screw (Metric) M6–1.0 x 12mm
7	960616MSS	Hex Head Screw (Metric) M6–1.0 x 16mm

Träger für Industriestollenförderer mit Untertrumrollen

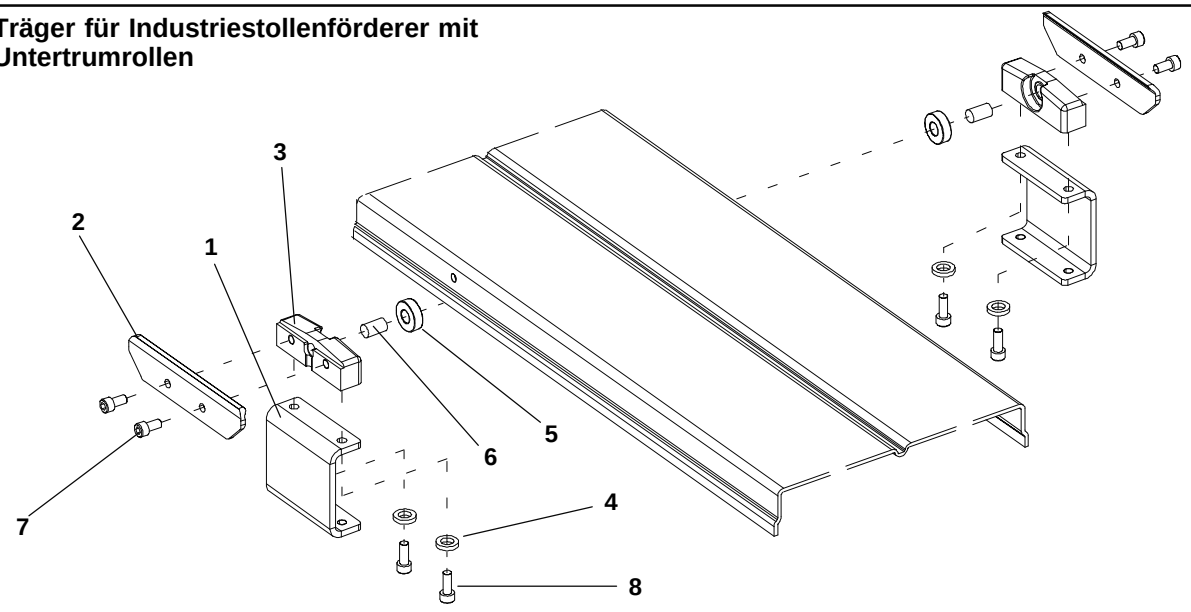

Artikel	Teilnummer	Teilbeschreibung
1	492565M	Bracket Riser Cleated Stand
2	492566M	Clamp Plate
3	493026M	Mounting Block
4	605279P	Washer
5	802–123	Bearing
6	913–103	Dowel Pin
7	920612M	Socket Head Cap Screw (Metric) M6–1.0 x 12mm
8	920616M	Socket Head Cap Screw (Metric) M6–1.0 x 16mm

Träger für Edelstahlstollenförderer mit Untertrumrollen

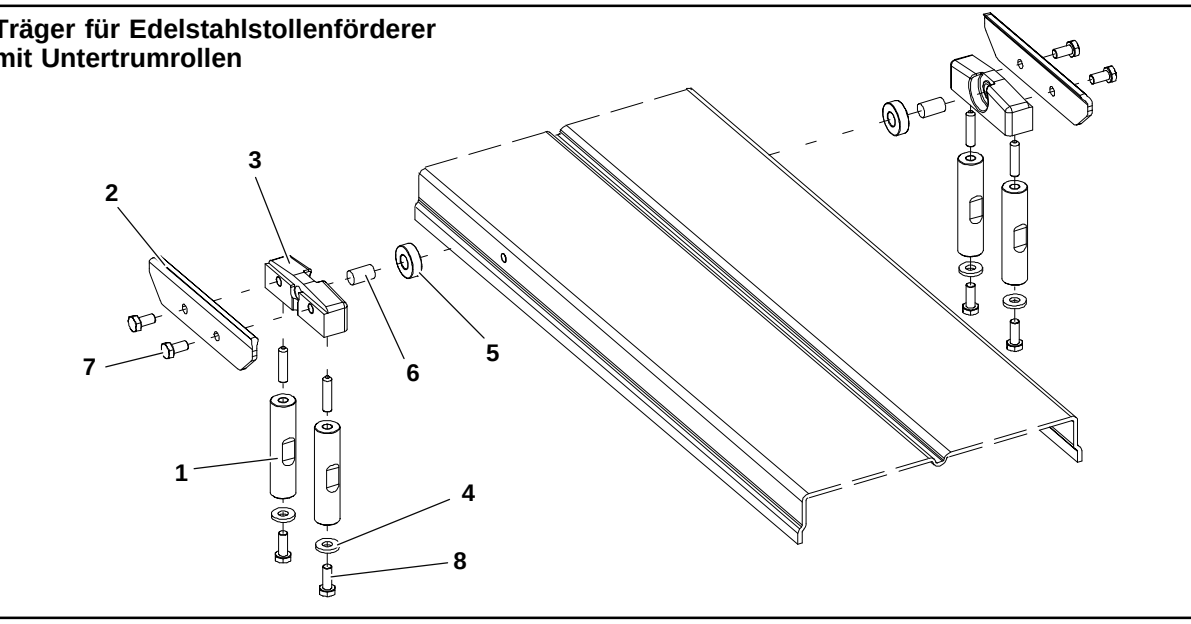

Artikel	Teilnummer	Teilbeschreibung
1	492563MSS	Standoff Post
2	492566SS	Clamp Plate
3	493026MSS	Mounting Block
4	911–201	Washer
5	802–123	Bearing
6	913–103	Dowel Pin
7	960612MSS	Hex Head Screw (Metric) M6–1.0 x 12mm
8	970625MSS	Socket Head Set Screw (Metric) M6–1.0 x 25mm

Rücknahmebestimmungen

Geräte können nicht ohne vorherige schriftliche Genehmigung des Werkes zurückgesandt werden. Bei Anrufen zur Einholung einer Genehmigung bitte folgende Informationen für den Werksvertreter von Dorner oder Ihren örtlichen Händler bereithalten:

1. Name und Adresse des Kunden.
2. Zurückgegebene(r) Artikel.
3. Grund für die Rücksendung.
4. Originalbestellnummer des Kunden, die zum Bestellen des Artikels benutzt wurde.
5. Rechnungsnummer von Dorner oder des Lieferanten.

Ein Vertreter wird die Maßnahmen besprechen, die bei Rücksendungen ergriffen werden und als Referenz eine Genehmigungsnummer für Rücksendungen erteilen.

Auf alle neuen Artikel wird für Rücksendungen, bei denen kein Fehlverhalten von Dorner vorlag, eine Lagerrücknahmegebühr von 15 % erhoben. Nach 60 Tagen ab Datum der Originalrechnung werden neue Artikel nicht mehr zurückgenommen. Die Lagerrücknahmegebühr deckt Inspektion, Reinigen, Zerlegen und Einlagerung.

Falls bereits vor Beurteilung einer Rücksendung ein Ersatz benötigt wird, muß ein Bestellung ausgestellt werden. Eine Gutschrift (falls zutreffend) wird erst dann ausgestellt, wenn Rücknahme und Bewertung abgeschlossen sind.

Dorner besitzt Vertretungen aller Welt. Sie können sich jederzeit an Dorner wenden, um den Namen Ihres lokalen Vertreters zu erfahren. Unser technisches Verkaufs– und Wartungspersonal wird Ihnen gerne zur Verfügung stehen, wenn Sie Fragen über Dorner–Produkte haben.

Eine Kopie der beschränkten Haftung von Dorner erhalten Sie vom Werk, vom Händler, vom Service–Center oder auf der Website unter www.dorner.com.

Für Ersatzteile wenden Sie sich an ein ein autorisiertes Dorner Service–Zentrum oder an das Werk.

Dorner Mfg. Corp. behält sich das Recht vor, ohne Ankündigung Produkte zu ändern oder deren Produktion einzustellen. Alle Produkte und Dienstleistungen sind gemäß unserer Standardgarantie gedeckt. Alle Rechte vorbehalten. ©Dorner Mfg. Corp. 2000

DORNER MFG. CORP.
975 Cottonwood Ave., PO Box 20
Hartland, WI 53029-0020, USA

USA:
TEL 1–800–397–8664
FAX 1-800–369–2440

Außerhalb der USA:
TEL 1-262-367-7600, FAX 1-262-367-5827

DORNER
Arnold-Sommerfeld-Ring 2
D-52499 Baesweiler

Deutschland
TEL.: (02401) 80 52 90
FAX: (02401) 80 52 93

Internet: www.dorner.com