Handbuch für Aufbau, Wartung und Ersatzteile

Förderbänder der Serie 2200 mit Mittenantrieb

Inhaltsverzeichnis

Warnhinweise – Allgemeine Sicherheit 2
Einführung 2
Produktbeschreibung 3
Technische Daten 3
Installation 4
Erforderliche Werkzeuge 4
Empfohlener Installationsablauf 5
Förderbänder bis zu 3.962 mm 5
Förderbänder länger als 3.962 mm 5
Installationsträger 6
Stützrollen 7
Vorbeugende Wartung und Einstellung 8
Erforderliche Werkzeuge 8
Standardwerkzeuge 8
Spezialwerkzeuge 8
Checkliste 8
Schmierung 8
Fördergurt– Rollenlager 8
Lager der Antriebsmodul–Umlenkrolle 8
Lager der Antriebsmodul–Antriebsrolle 8
Stützrollen 8
Wartung des Fördergurtes 8
Fehlersuche 8
Reinigung 8
Ersetzen des Gurtes 9
Schrittweises Vorgehen beim Ersetzen des Gurtes. 9
Entfernen des Gurtes bei Förderbändern ohne Tragstützen oder Montagesatz für Getriebemotoren . . 9
Entfernen des Gurtes für Getriebemotoren mit Tragstützen und Montagesatz für Getriebemotoren 10
Entfernen des Montagesatzes für Getriebemotoren 11
Entfernen des Antriebsmoduls 12
Entfernen des Gurtes vom Antriebsmodul 12
Installation des Fördergurtes 13
Einstellungen am Spannende des Förderbandes 14
Spannen des Gurtes 15
Spurführung des Gurtes 16
Ausbau der Rollen 16
Entfernen der Spannrollen an den Förderbandenden 16
Entfernen der Antriebsrolle des Antriebsmoduls 17
Entfernen der Umlenkrolle des Antriebsmoduls 17
Austausch der Lager der Spannrollen 18
Austausch des Lagers an der Antriebsrolle 18
Ausbau des Lagers 18
Installation des Lagers 18
Austausch des Lagers an den Umlenkrollen 19
Austauschen der Rollen 19
Spannrollen 18
Antriebsrolle des Antriebsmoduls 20
Umlenkrolle des Antriebsmoduls 20
Austausch des Lagers der Messerkante 20
Ersatzteile 23
51mm breite Förderbander 23
76mm bis 152mm breite Förderbander 25
203mm bis 305mm breite Förderbander 26
457mm bis 610mm breite Förderbander 28
Mittenantrieb für 127mm bis 610mm breite Förderbander 30
Mittenamtrieb für 51mm, 76mm & 102mm breite Förderbander 30
Messerkante 51mm bis 610mm 32
–04 76mm Seitenführung aus Aluminium 33
–05 38mm Seitenführung aus Aluminium 34
–07 Anschraubbare Niedrigseite mit seitliche Abstreifer 35
–09 Niedrigseite zu Hochseite 36
–10 13mm Niedrigseite extrudierter aus Kunstoff 37
–13 Einstellbare Führungen 38
Konish erwieterte Seitenführung 39
Träger für Flachbandförderer 40
Träger für 610mm Flachbanförderer 40
T–Leisten ohne Träger 41
T–Leisten mit Träger 41
Stütsrollenbaugruppe für 51mm bis 152mm breite Flachbandförderer 42
Stützrollenbaugruppe für 203mm bis 610mm breite Flachbändförderbänder 42
Konfigurierung der Teilenummern für Fördergurte 43
Rücknahmebestimmungen 44

CE

Warnhinweise – Allgemeine Sicherheit

ACHTUNG

Das Sicherheits–Hinweisymbol – ein schwarzes Dreieck mit einem weißen Ausrufungszeichen – weist auf potentielle Verletzungsgefahren hin.

GEFAHR

Das Klettern, Sitzen, Gehen oder Fahren auf einem Förderer verursacht schwere Verletzungen.

VON DEN FÖRDERBÄNDERN FERNBLEIBEN.

GEFAHR

NICHT BETREIBEN, WENN SICH DAS FÖRDERBAND IN EINER EXPLOSIVEN UMGEBUNG BEFINDET.

ACHTUNG

Freiliegende bewegliche Teile können schwere Verletzungen verursachen.

Vor dem Entfernen von Schutzvorrichtungen oder der Durchführung von Wartungsarbeiten die STROMZUFUHR SPERREN.

ACHTUNG

Getriebemotoren können HEISS sein.

Getriebemotoren NICHT BERÜHREN.

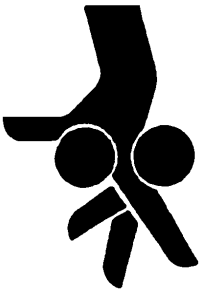

ACHTUNG

Dorner kann die physische Installation und Anwendung der Förderbänder nicht kontrollieren Das Ergreifen von Schutzmaßnahmen unterliegt der Verantwortung des Benutzers.

Wenn Förderer in Verbindung mit anderen Ausrüstungen oder als Teil eines mehrteiligen Förderbandsystems eingesetzt werden, VOR DEM SYSTEMSTART AUF POTENTIELLE Quetschpunkte und andere mechanische Gefahren überprüfen.

ACHTUNG

Ein Lösen der Tragstützenhöhen– oder Winkeleinstellschrauben kann zu einem Herunterfallen von Förderbandsegmenten führen und schwere Verletzungen verursachen.

VOR DEM LÖSEN VON TRAGSTÜTZENHÖHEN–ODER WINKELEINSTELLSCHRAUBEN DIE FÖRDERBAND–SEGMENTE ABSTÜTZEN.

Einführung

WICHTIG: Auf einigen Abbildungen sind die Schutzvorrichtungen entfernt. Das Gerät NICHT ohne Schutzvorrichtungen betreiben.

Bei Erhalt der Lieferung:

- Sendung mit dem Packschein vergleichen. Bei Unterschieden das Werk benachrichtigen.
- Die Pakete auf Transportschäden untersuchen. Bei Transportschäden den Spediteur benachrichtigen.
- Zubehör kann lose versandt werden. Zur Installation die Anleitungen für Zubehörteile beachten.

Dorner übernimmt beschränkte Haftung.

Die Förderer der Serie 2200 von Dorner sind durch Patent Nr. 5,174,435, 5,131,529 und entsprechende Patente sowie Patentanträge in anderen Ländern geschützt.

Dorner behält sich das Recht vor, ohne Bekanntgabe oder Verpflichtung, jederzeit Änderungen vorzunehmen.

Produktbeschreibung

Siehe Abbildung 1 für typische Förderband–Bauteile.

Typische Bauteile	
A	Förderband
B	Antriebsmodul
C	Führung u. Zubehörteile
D	Montagesatz für Getriebemotoren
E	Getriebemotor
F	Installationsträger
G	Tragstütze
H	Frequenzumrichter
I	Festes Ende
J	Spannende

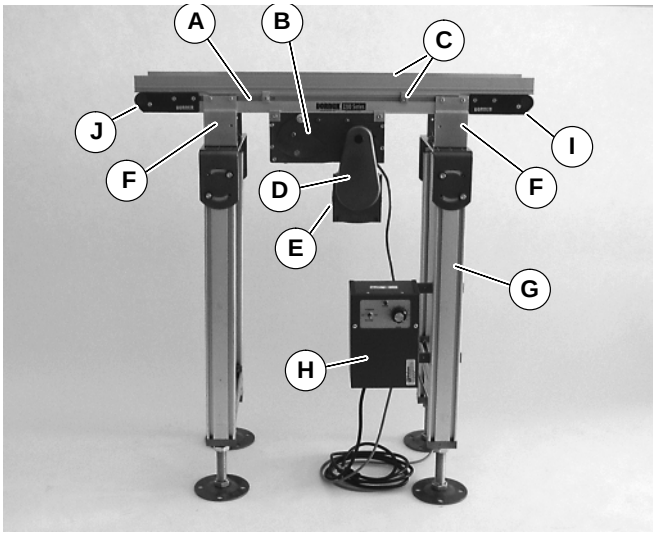

Abbildung 1

Technische Daten

Modelle:

Förderband der Serie 2200 mit Mittenantrieb

2 1 5 G WW LLLL A PP BB

- **BB** – **Gurttyp***
- **PP** – **Rahmenprofil***
- **A** – **Installationsposition (A oder D)***
- **LLLL** – **Bezugslänge des Förderbandes**
- **WW** – **Bezugsbreite des Förderbandes**
- **G** – **Dokumentationstext: G = Deutsch**
- **1** – **Typ der Umlenkrolleneinheit***

*** Einzelheiten siehe Katalog für Bestellinformationen und technische Daten.**

Förderband–Tragstützen:

Maximale Abstände:

K = 457 mm

L = 1.829 mm**

** **Für Förderbänder, die länger als 3.962 mm sind, Tragstütze am Segmentstoß installieren.**

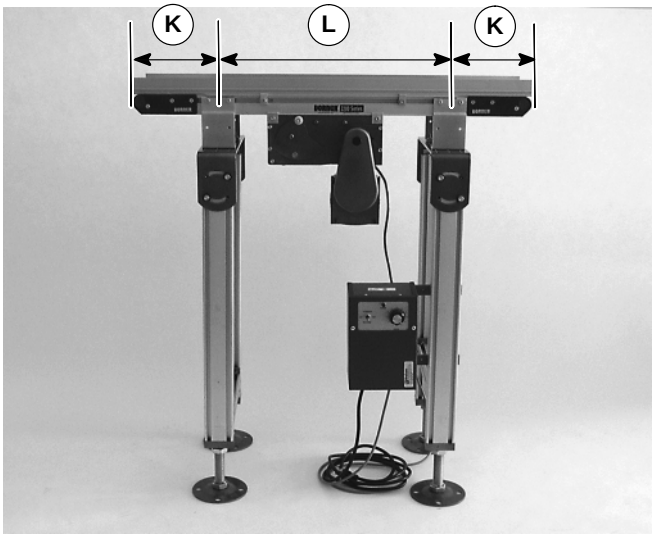

Abbildung 2

Technische Daten

Technische Daten:

Bezugsbreite des Förderbandes (WW)	02	03	04	05	06	08	10	12	18	21	24
Förderbandbreite	44 mm	70 mm	95 mm	127 mm	152 mm	203 mm	254 mm	305 mm	457 mm	533 mm	610 mm
Maximale Förderbandlast* (Siehe nachstehenden HINWEIS)	18 kg	23 kg	27 kg	34 kg	41 kg	47 kg	54 kg	54 kg	54 kg	54 kg	54 kg
Förderband–- Anfahrdrehmoment*	1,0 Nm	1,1 Nm	1,2 Nm	1,4 Nm	1,7 Nm	2,3 Nm	2,6 Nm	3,4 Nm	3,4 Nm	4,0 Nm	4,0 Nm
Längsverschiebung des Gurtes	107 mm pro Umdrehung der Antriebsrolle										
Maximale Förderband-geschwindigkeit*	72 m/min										
Gurtspanner	25 mm Spannweg = 51 mm Gurtspannung										

Bezugslänge des Förderbandes (LL)	02	03	04	05	06	07	08	09	10	11	12	13	24	14	15	16	17	18	19	20	21	22	23
Förderbandlänge	610 mm	914 mm	1.219 mm	1.524 mm	1.829 mm	2.134 mm	2.438 mm	2.743 mm	3.048 mm	3.353 mm	3.658 mm	3.962 mm	7.315 mm	4.267 mm	4.572 mm	4.877 mm	5.182 mm	5.486 mm	5.791 mm	6.096 mm	6.401 mm	6.706 mm	7.010 mm

HINWEIS: Maximale Fördererbandlasten basieren auf folgendem:

- **Keine Stauförderung**
- **Produkt bewegt sich in Richtung Getriebemotor**
- **Förderband wird horizontal montiert**

*** Einzelheiten siehe Katalog für Bestellinformationen und technische Daten.**

Installation

HINWEIS: Bandförderer MUSS gerade, flach und waagrecht innerhalb der geltenden Toleranzwerte montiert werden. Beim Zusammenbau eine Wasserwaage (M in Abbildung 3) benutzen.

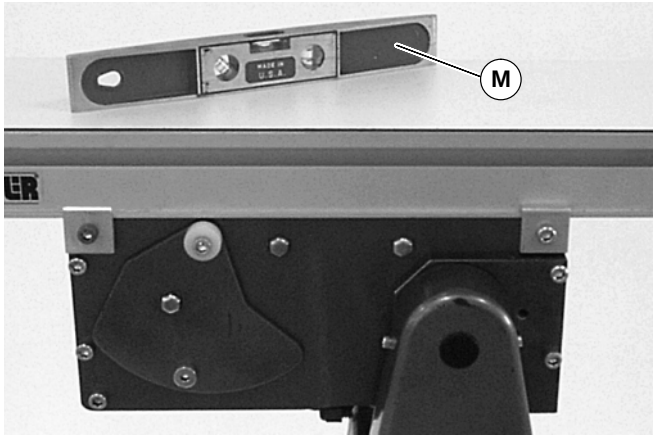

Abbildung 3

Liste der Installationsbauteile

O Förderbandrahmen
(zwei Segmente, falls länger als 305 mm)

P Förderbandträger (4x)

Q Stützrollen (für längere Förderbänder)

Erforderliche Werkzeuge

- Innensechskantschlüssel:
  4 mm, 5 mm
- Wasserwaage
- Drehmomentschlüssel

Empfohlener Installationsablauf

- Tragstützen installieren (siehe Anleitungen für Zubehörteile)
- Förderband zusammenbauen (falls erforderlich)
- Installationsträger am Förderband befestigen
- Förderband an den Tragstützen befestigen
- Stützrollen am Förderband installieren (optional)
- Montagesatz für Getriebemotoren befestigen (siehe Anleitungen für Zubehörteile)
- Führungen/Zubehörteile befestigen (siehe Abschnitt “Ersatzteile” seite 39 bis 43)

Förderbänder bis zu 3.962 mm

Kein Zusammenbau ist erforderlich. Installationsträger und Stützrollen installieren. Wir verweisen auf „Installationsträger“ auf Seite 6 und „Stützrollen“ auf Seite 7.

Förderbänder länger als 3.962 mm

1. Lage der Förderbandsegmente feststellen (O Abbildung 4)

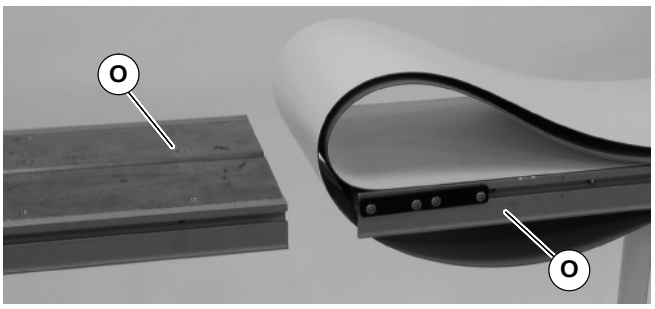

Abbildung 4

2. Am Spannende des Förderbandes, das mit einem Etikett gekennzeichnet ist (R siehe Abbildung 5), vordere Deckplattengruppe hineindrücken (S): Zu beiden Seiten des Förderbandes die Spurführungsnocken lockern (T) (falls damit ausgestattet) und von den vorderen Platten weg bewegen, dann die Befestigungsschrauben lösen (U), und vordere Plattengruppe nach innen schieben.

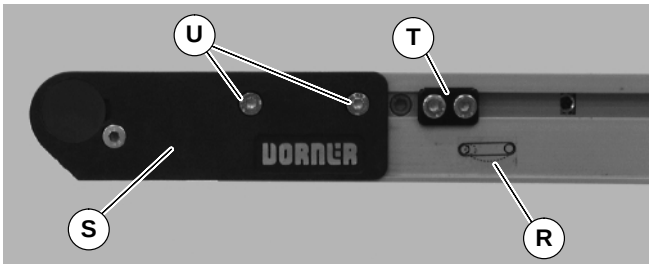

Abbildung 5

3. Den Fördergurt herausrollen und die Rahmensegmente des Bandes (O siehe Abbildung 6) in die Bandschlaufe platzieren.

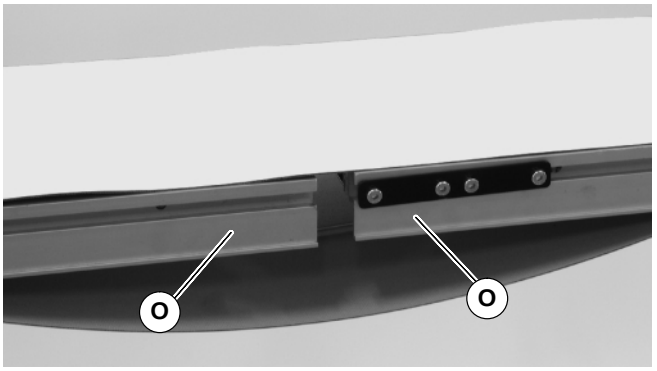

Abbildung 6

4. Die Förderbandsegmente zusammenfügen und die Verbindungsträger (V siehe Abbildung 7) oder die Verbindungs–/Installationsträger (VA) und Schrauben (W) zu beiden Seiten, wie angegeben, installieren. Die Schrauben mit 7 Nm festziehen.

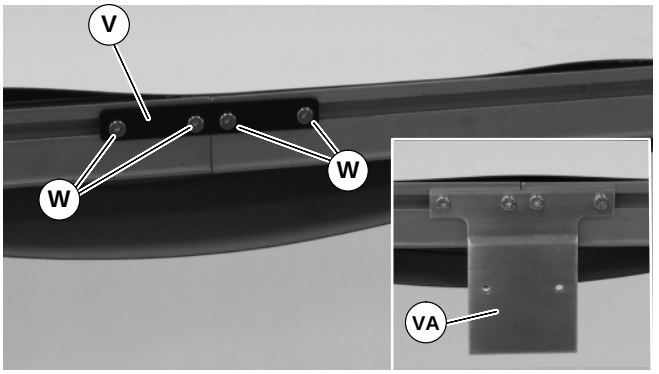

Abbildung 7

5. Mit einem 5 mm Innensechskantschlüssel das Ritzel drehen (X siehe Abbildung 8), um das Förderband zu spannen. Die Befestigungsschrauben (U) zu beiden Seiten des Förderbandes mit 7 Nm festziehen. Für die richtige Spannung verweisen wir auf „Einstellen des Spannendes am Fördergurt“ auf Seite 15.

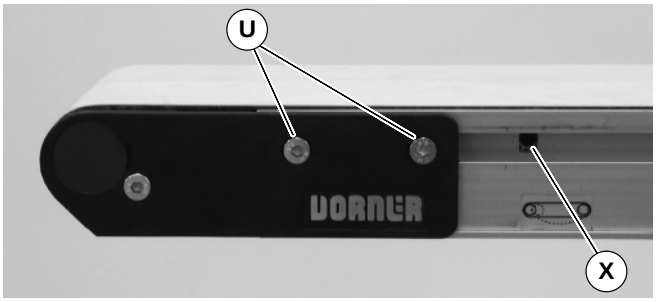

Abbildung 8

6. Installationsträger und Stützrollen installieren. Wir verweisen auf „Installationsträger“ auf Seite 6 und „Stützrollen“ auf Seite 7.
7. Falls mit Spurführungsnocken ausgestattet, (T siehe Abbildung 5), Spurführung anpassen. Siehe „Spannen des Gurtes“ auf Seite 16.

Installationsträger

1. Lage der Träger feststellen. Vergrößerte Ansichten siehe Abbildungen 9.

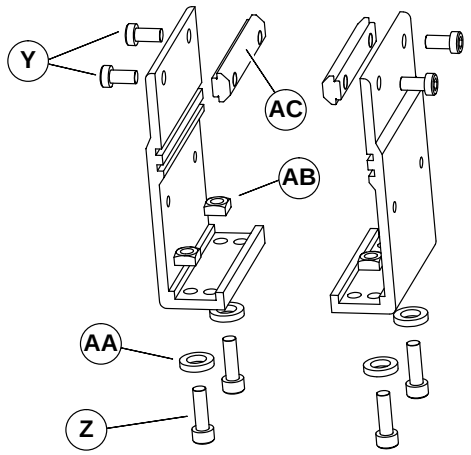

Installationsträger für Flachbandförderer

Abbildung 9

2. Schrauben (Y u. Z Siehe Abbildung 9), Unterlegscheiben (AA), Muttern (AB) und T–Muttern (AC) von den Trägern entfernen.

3. T–Muttern (AC siehe Abbildung 9 in die Seitenschlitze (T–Nuten) am Förderband einsetzen (AD siehe Abbildung 10). Installationsträger (P siehe Abbildung 10) am Förderband mit Montageschrauben befestigen (Y).

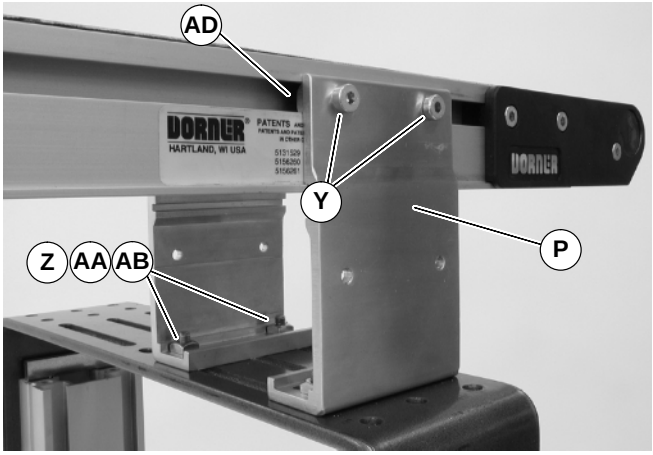

Abbildung 10

4. Träger an der Tragstütze mit Montageschrauben (Z siehe Abbildung 10), Unterlegscheiben (AA) und Muttern befestigen (AB).

5. Die Schrauben (Y u. Z siehe Abbildung 10) mit 7 Nm festziehen.

Stützrollen

51–152 mm breite Flachbandförderer

1. Die Lage der Stützrollen feststellen. Vergrößerte Ansichten siehe Abbildungen 11.

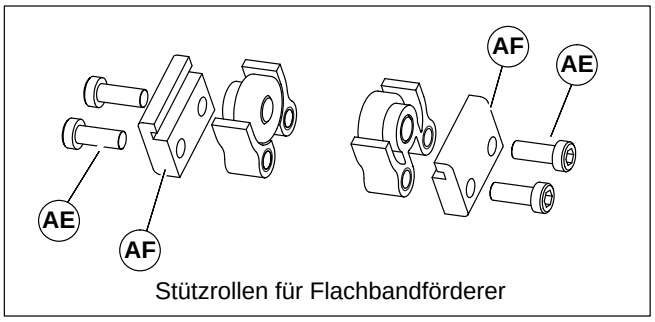

Abbildung 11

2. Schrauben (AE siehe Abbildungs 11) und Clips (AF) von der Stützrollenbaugruppe entfernen.
3. Die Stützrollenbaugruppen (Q siehe Abbildung 12) wie abgebildet installieren. Die Schrauben (AE) mit 7 Nm festziehen.

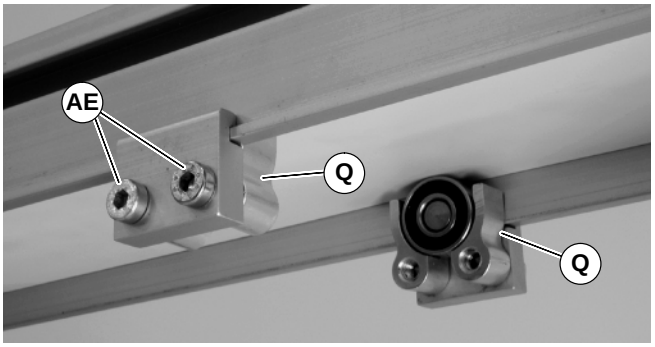

Abbildung 12

203–610 mm breite Flachbandförderer

1. Die Lage der Stützrollen feststellen. Vergrößerte Ansichten siehe Abbildung 13.

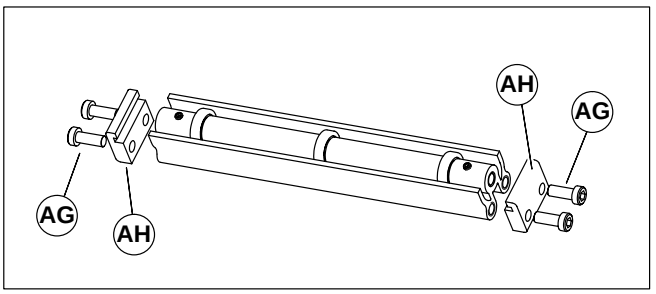

Abbildung 13

2. Schrauben (AG siehe Abbildung13) und Clips (AH) von der Stützrollenbaugruppe entfernen.
3. Die Stützrollenbaugruppe (Q siehe Abbildung 14) wie abgebildet installieren. Die Schrauben (AG) mit 7 Nm festziehen.

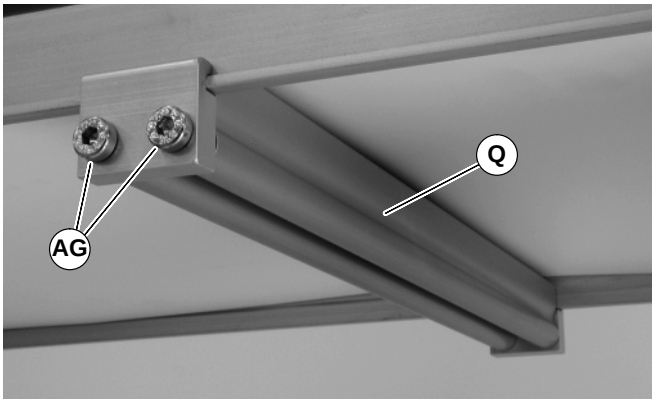

Abbildung 14

Vorbeugende Wartung und Einstellung

Erforderliche Werkzeuge

Standardwerkzeuge

- Innensechskantschlüssel:

–2 mm	–2,5 mm	–3 mm
–4 mm	–5 mm	–6 mm

- Kleiner Schraubendreher mit flacher Klinge
- Verstellbarer Schlüssel
- Dornpresse

Spezialwerkzeuge

- 450282 Werkzeug zum Installieren von gekapselten Lagern

Checkliste

- Ersatzteile auf Lager halten. Empfehlungen siehe „Ersatzteile“.
- Fördergurtreiniger vorrätig halten (Teilenummer 625619)
- Das gesamte Förderband und die gerändelte Antriebsrolle im ausgebauten Zustand reinigen
- Abgenutzte oder beschädigte Teile ersetzen

Schmierung

ACHTUNG

Freiliegende bewegliche Teile können schwere Verletzungen verursachen.

Vor dem Entfernen von Schutzvorrichtungen oder der Durchführung von Wartungsarbeiten die STROMZUFUHR SPERREN.

Förderband – Rollenlager

Kein Schmieren ist erforderlich. Rolle ersetzen, falls sie abgenutzt ist.

Lager der Antriebsmodul–Umlenkrolle

Kein Schmieren ist erforderlich. Umlenkrolle ersetzen, falls sie abgenutzt ist.

Lager der Antriebsmoduls – Antriebsrolle

Kein Schmieren ist erforderlich. Lager ersetzen, falls sie abgenutzt sind.

Stützrollen

Kein Schmieren ist erforderlich. Lager ersetzen, falls sie abgenutzt sind.

Wartung des Fördergurtes

Fehlersuche

Fördergurt auf folgendes untersuchen:

- Oberflächeneinschnitte oder Abnutzung
- Festhängen oder Durchrutschen

Oberflächeneinschnitte und Abnutzung weisen auf folgendes hin:

- Scharfe oder schwere Teile wirken auf das Band ein
- Gestaute Teile
- Unsachgemäß installierter unterer Abstreifer
- Angesammelter Schmutz im Abstreifer
- Fremdmaterial im Inneren des Förderbandes
- Unsachgemäß positionierte Zubehörteile
- Anschraubbare - Führung klemmt den Gurt

Festhängen oder Durchrutschen bedeutet folgendes:

- Zu große Last auf dem Band
- Fördergurt oder Antriebszahnriemen sind nicht ordnungsgemäß gespannt
- Abgenutzte Rändelung oder Schmutz auf Antriebsrolle
- Intermittierender Stau oder Probleme am Antriebsstrang

HINWEIS: Siehe www.dorner.com für komplette Liste von Fehlerbehebungsvorschlägen.

Reinigung

WICHTIG: Keine Gurtreiniger benutzen, die Alkohol, Aceton, Methylethylketon (MEK) oder andere scharfe Chemikalien enthalten.

Den Bandreiniger von Dorner (Teilenummer 625619) benutzen. Milde Seife und Wasser können ebenfalls benutzt werden. Das Band nicht in Flüssigkeiten tauchen.

Für /05 gewebter Polyestergurt und /06 schwarzer antistatischer Gurt eine Borstenbürste benutzen, um ein besseres Ergebnis zu erzielen.

Ersetzen des Gurtes

ACHTUNG

Freiliegende bewegliche Teile können schwere Verletzungen verursachen.

Vor dem Entfernen von Schutzvorrichtungen oder der Durchführung von Wartungsarbeiten die STROMZUFUHR SPERREN.

Schrittweises Vorgehen beim Ersetzen des Gurtes

HINWEIS: Siehe Inhaltsverzeichnis für Anfangsseitennummern der folgenden Verfahren.

- Den alten Gurt abnehmen:

  Förderband ohne Tragstützen oder Getriebemotor – Montagesatz

  Förderband mit Tragstützen und Getriebemotor – Montagesatz
- Entfernen des Antriebsmoduls
- Entfernen des Fördergurtes vom Antriebsmodul
- Neuen Fördergurt installieren
- Fördergurt spannen

Entfernen des Gurtes bei Förderbändern ohne Tragstützen oder Montagesatz für Getriebemotoren

1. Untere Abstreifer, falls damit ausgestattet, entfernen (AI siehe Abbildung 15): Befestigungsschrauben entfernen (AJ), dann Abstreifer abnehmen (AI).

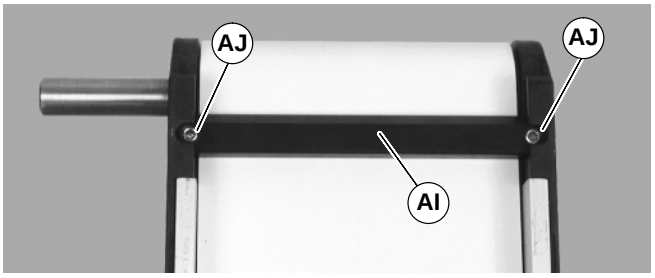

Abbildung 15

2. Stützrollen und Führungen samt Zubehör, falls damit ausgestattet, von einer Seite des Förderbandes entfernen.
3. An jeder Seite des Antriebsmoduls (AL) Eckschrauben lösen (AK siehe Abbildung 16).

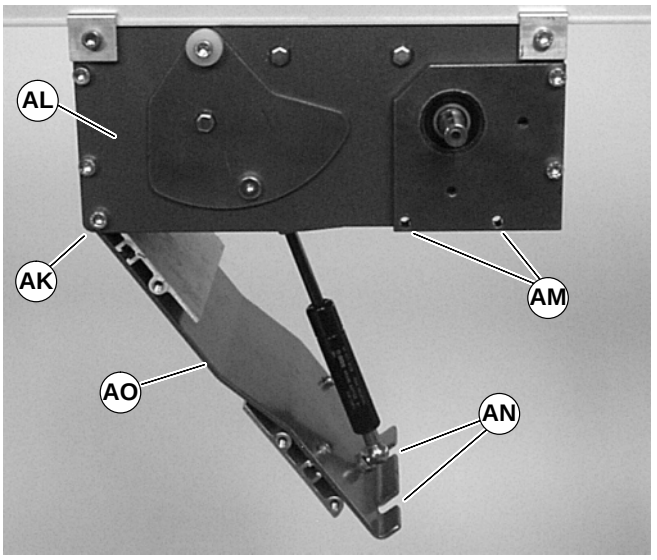

Abbildung 16

4. Die Spannbodenschrauben (AM) an jeder Seite des Antriebsmoduls entfernen.
5. An den Fingergreiflöchern (AN) den Spannboden öffnen (AO), um die Gurtspannung zu verringern.
6. Am Spannende des Förderbandes, das mit einem Etikett gekennzeichnet ist (R siehe Abbildung 17), vordere Deckplattengruppe hineindrücken (S): Zu beiden Seiten des Förderbandes die Spurführungsnocken lockern (T) (falls damit ausgestattet) und von den vorderen Platten weg bewegen, dann die Befestigungsschrauben lösen (U), und vordere Plattengruppe nach innen schieben.

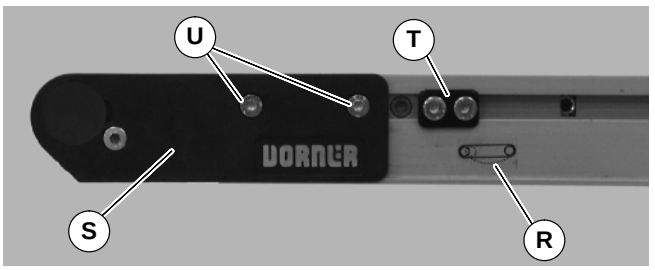

Abbildung 17

7. Den Fördergurt von den Enden abnehmen. Siehe **HINWEIS**.

HINWEIS: Bei höchstens 1.219 mm langen und mindestens 203 mm breiten Fördergurten muss das Antriebsmodul gleichzeitig mit dem Fördergurt entfernt werden. Siehe „Entfernen des Antriebsmoduls“, Seite 12.

8. Mit „Entfernen des Antriebsmoduls“, Seite 12, und „Entfernen des Fördergurtes vom Antriebsmodul“, Seite 12 fortfahren.

Entfernen des Gurtes für Getriebemotoren mit Tragstützen und Montagesatz für Getriebemotoren

1. Untere Abstreifer, falls damit ausgestattet, entfernen (AI siehe Abbildung 18): Befestigungsschrauben entfernen (AJ), dann Abstreifer abnehmen (AI).

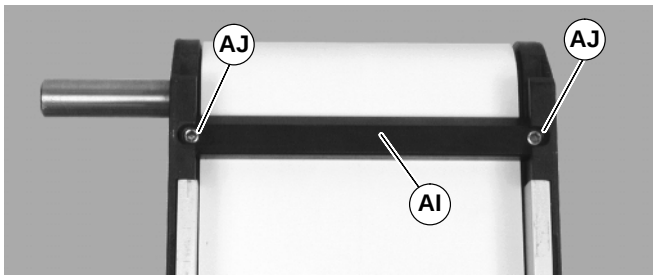

Abbildung 18

2. Stützrollen und Führungen samt Zubehör, falls damit ausgestattet, von einer Seite des Förderbandes entfernen.
3. Montagesatz für Getriebemotoren entfernen Siehe „Entfernen des Getriebemotor–Montagesatzes“, Seite11.
4. An jeder Seite des Antriebsmoduls (AK siehe Abbildung 19), Eckschrauben lösen (AL).

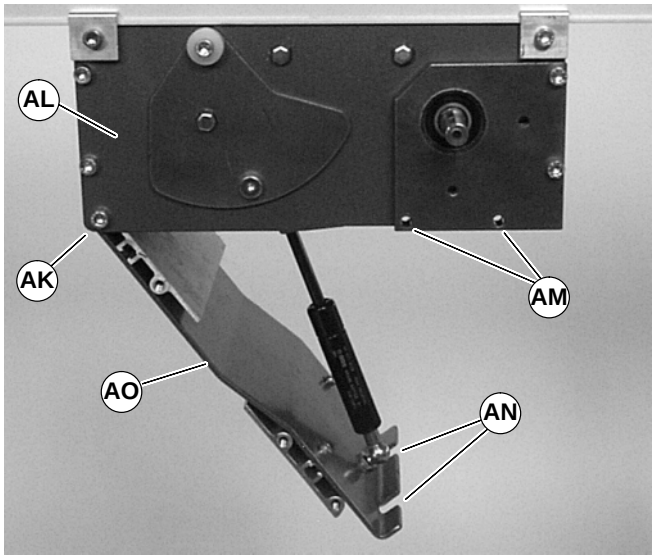

Abbildung 19

5. Die Spannbodenschrauben (AM) an jeder Seite des Antriebsmoduls entfernen.

HINWEIS: Bei vertikal montierten Getriebemotoren werden die Spannbodenschrauben (AM) von einer Seite abgenommen, während der Montagesatz für Getriebemotoren entfernt wird.

6. An den Fingergreiflöchern (AN) die Spannboden öffnen (AO), um die Gurtspannung zu verringern.
7. Am Spannende des Förderbandes, das mit einem Etikett gekennzeichnet ist (R siehe Abbildung 20), vordere Deckplattengruppe hineindrücken (S): Zu beiden Seiten des Förderbandes die Spurführungsnocken (T) (falls damit ausgestattet) lockern und von den vorderen Platten weg bewegen, dann die Befestigungsschrauben lösen (U), und vordere Plattengruppe nach innen schieben.

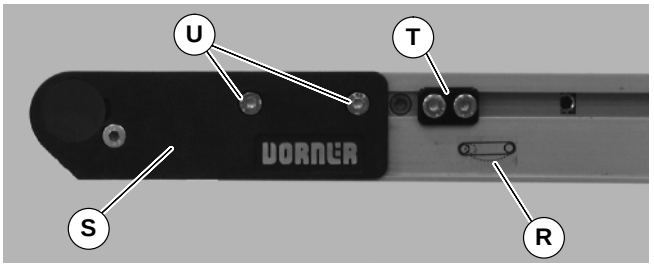

Abbildung 20

8. Tragstützen vorübergehend (AP siehe Abbildung 21) an beiden Enden des Förderbandes platzieren.

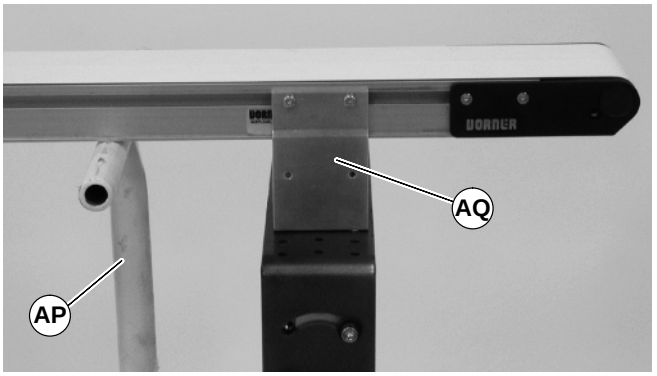

Abbildung 21

9. Die Installationsträger (AQ siehe Abbildung 21) von einer Seite des Förderbandes entfernen. (Die Schritte 3 u. 4 in umgekehrter Reihenfolge wiederholen. Siehe Abschnitt „Installationsträger“ auf Seite 6.)
10. Den Fördergurt von den Enden abnehmen. Siehe **HINWEIS**.

HINWEIS: Bei höchstens 1.219 mm langen und mindestens 203 mm breiten Fördergurten muss das Antriebsmodul gleichzeitig mit dem Fördergurt entfernt werden. Siehe „Entfernen des Antriebsmoduls“, Seite12.

11. Mit „Entfernen des Antriebsmoduls“, Seite 12, und „Entfernen des Fördergurtes vom Antriebsmodul“, Seite 12 fortfahren.

Entfernen des Montagesatzes für Getriebemotoren

1. Schrauben der Abdeckung(AR siehe Abbildung 22) entfernen und Abdeckung (AS) abnehmen.

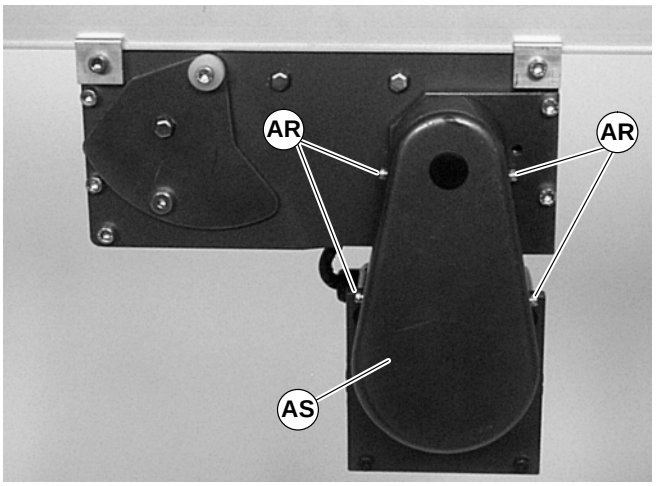

Abbildung 22

HINWEIS: Abbildungen 22 u. 23 zeigen vertikal montierten Getriebemotor. Horizontal montierter Getriebemotor ist ähnlich.

2. Zahnriemenspanner (AT siehe Abbildung 23) lösen, dann Zahnriemen abnehmen (AU).

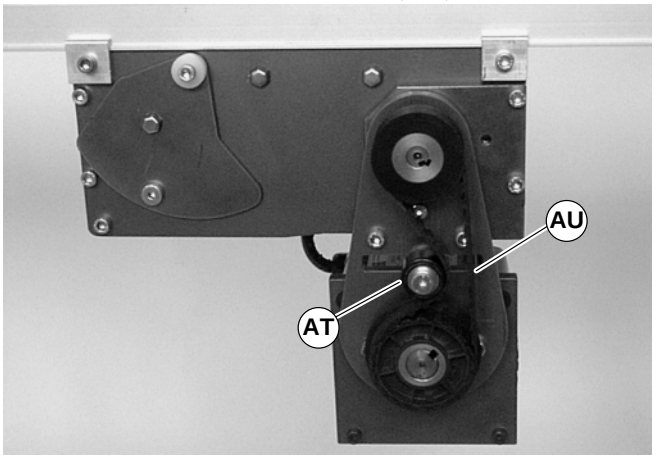

Abbildung 23

HINWEIS: Falls der Zahnriemen nicht über die Zahnscheibenflanke gleitet, die Madenschrauben der Abtriebszahnscheibe (AV, siehe Abbildung 24) lösen, und Zahnscheibe AW samt Riemen AY abnehmen.

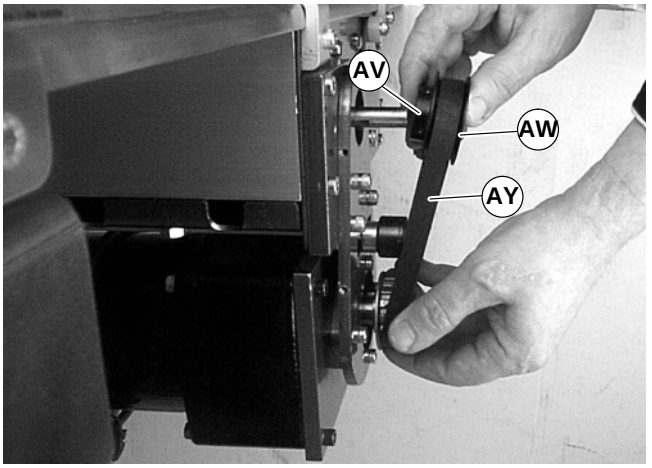

Abbildung 24

3. Drei Montageschrauben (AZ siehe Abbildung 25) entfernen und Getriebemotor abnehmen.

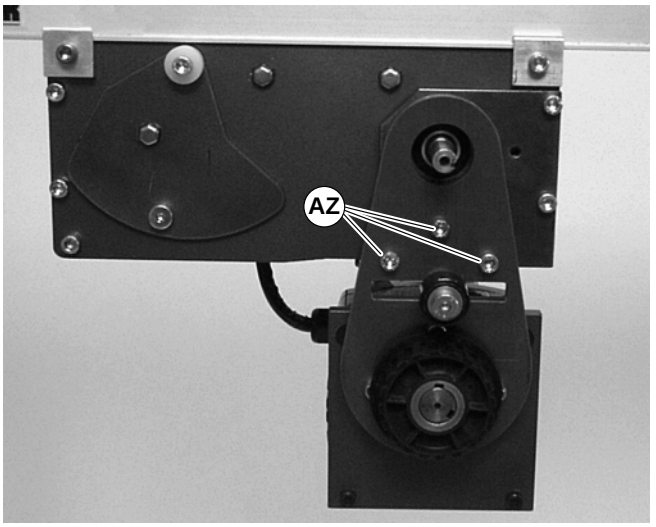

Abbildung 25

Entfernen des Antriebsmoduls

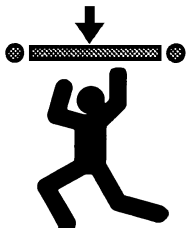

ACHTUNG

Wird das Antriebsmodul entfernt, ohne auf der Unterseite abgestützt zu sein, kann dies zu Verletzungen führen.

VOR DEM ENTFERNEN DES ANTRIEBSMODULS DIESES AUF DER UNTERSEITE ABSTÜTZEN.

HINWEIS: Falls gewünscht, die Position des Antriebsmoduls vor dem Entfernen auf dem Förderband markieren.

1. Tragstützen vorübergehend (BA siehe Abbildung 26) unter dem Antriebsmodul platzieren.

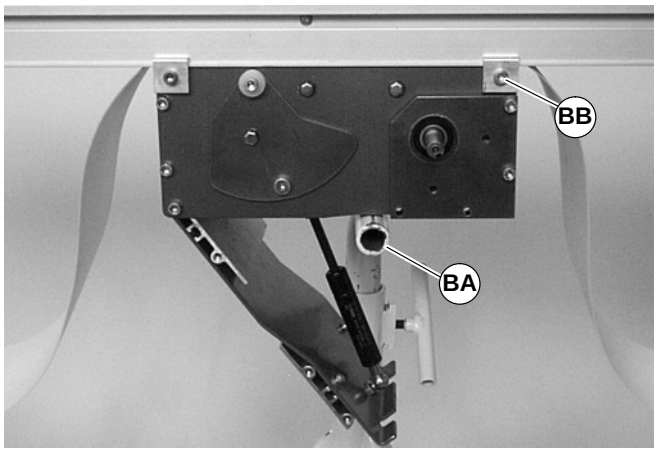

Abbildung 26

2. Die Klemmschrauben (BB) an jeder Seite des Moduls lösen. Das Modul entfernen.

Entfernen des Gurtes vom Antriebsmodul

1. Die Antriebsplattenschrauben (BC in Abbildung 27) entfernen. Die Spannplatte zum Antrieb (BD) entfernen.

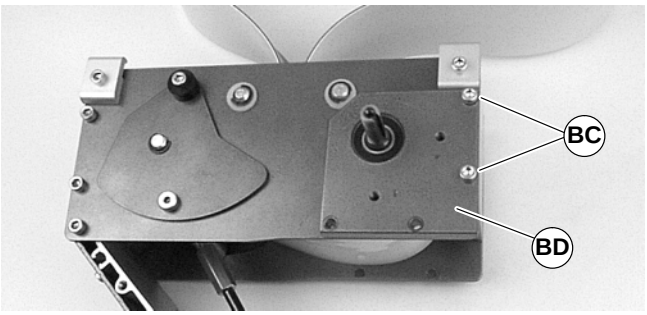

Abbildung 27

2. Die Antriebsrolle ausbauen (BE siehe Abbildung 28).

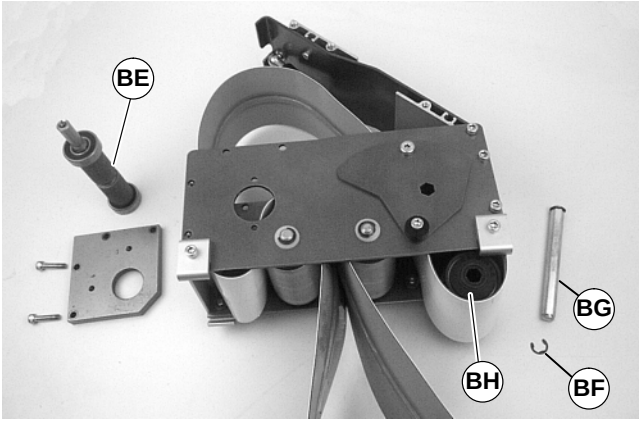

Abbildung 28

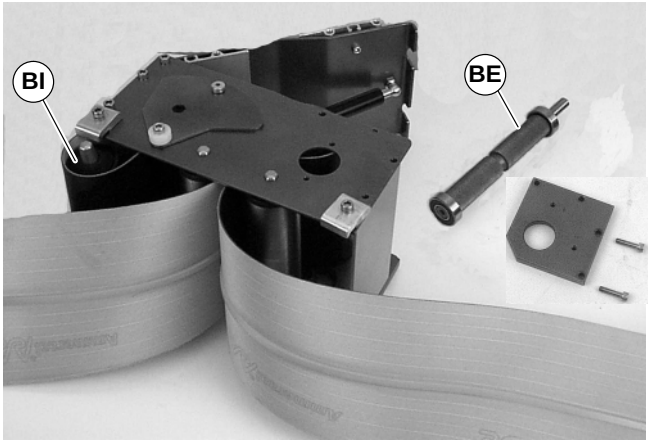

Abbildung 29

3. Die Umlenkrolle mit Nut entfernen:
   - Bei 44 mm, 70 mm oder 95 mm breitem Fördergurt, den Sprengring (BF siehe Abbildung 28) entfernen. Umlenkwelle (BG) und Umlenkspindel (BH) entfernen.
   - Bei mindestens 127 mm breiten Fördergurten beide Seiten der gefederten Welle niederdrücken und die Umlenkrolle entfernen (BI siehe Abbildung 29).
4. Den Gurt abnehmen.

Installation des Fördergurtes

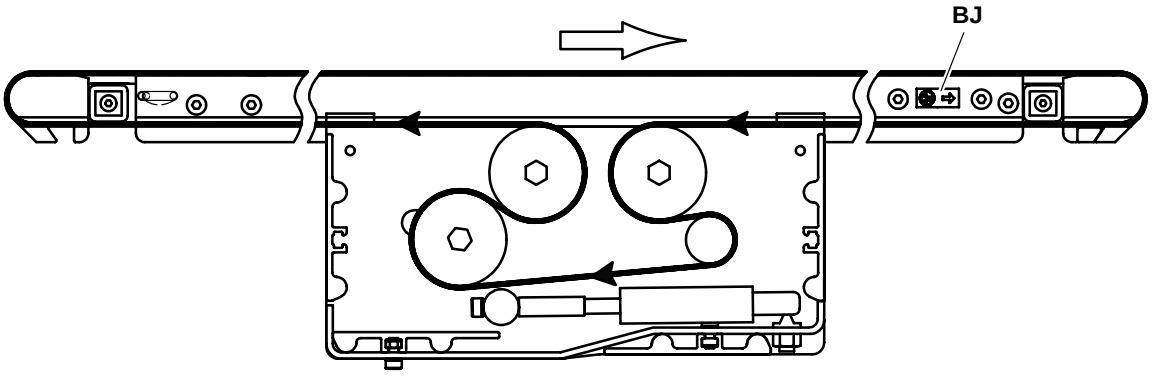

Verlegen des Fördergurtes

Abbildung 30

WICHTIG: Bei Fördergurten mit Mittenantrieb wird die Laufrichtung des Gurtes durch eine Pfeilmarkierung an der Seite des Förderers identifiziert BJ (siehe Abbildung 31 u. 30).

Abbildung 31

HINWEIS: Bei Fördergurten mit höchstens 1.219 mm Länge und mindestens 203 mm Breite muss das Antriebsmodul gleichzeitig mit dem Fördergurt ausgetauscht werden.

1. Das Förderband so ausrichten, daß die Spitzen der Gurtspleißung (BK siehe Abbildung 32) laut Angaben auf dem Etikett in die Laufrichtung des Gurtes weisen (BJ siehe Abbildung 31).

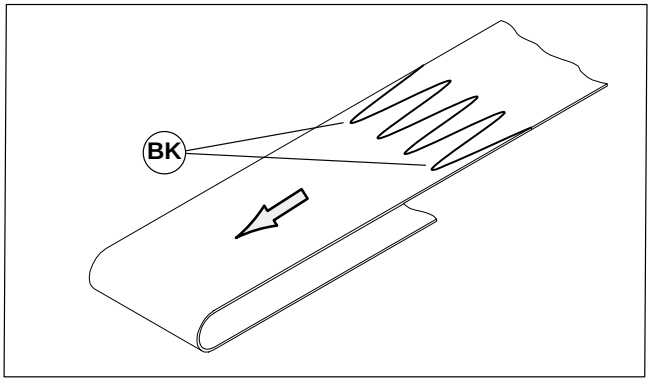

Abbildung 32

2. Die Gurtschlaufe (BL siehe Abbildung 33) in das Antriebsmodul zwischen die oberen Umlenkrollen legen (BM).

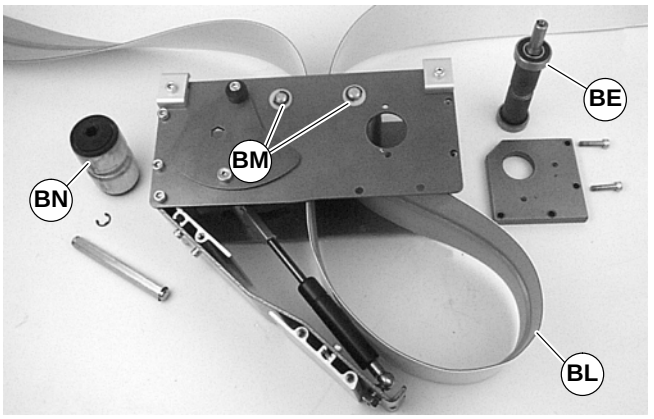

Abbildung 33

3. Die Umlenkrolle mit Nut (BN siehe Abbildung 33) in die Gurtschlaufe legen und in das Antriebsmodul installieren. Lesen Sie unter „Entfernen des Gurtes vom Antriebsmodul“ auf Seite 12 nach und führen Sie den Schritt in umgekehrter Reihenfolge aus 3.
4. Die Antriebsrolle (BE siehe Abbildung 33) in die Gurtschlaufe legen und in das Antriebsmodul installieren. Lesen Sie unter „Entfernen des Gurtes vom Antriebsmodul“ auf Seite 12 nach und führen Sie die Schritte in umgekehrter Reihenfolge aus 1 und 2. Die Schrauben (BC siehe Abbildung 27) mit 9 Nm festziehen.
5. Das Antriebsmodul auf den Förderer installieren und die Klemmen (BB siehe Abbildung 26) in jeder Ecke befestigen. Die Schrauben mit 9 Nm festziehen.
6. Den Gurt verlegen und über beide Enden des Förderbandes installieren.
7. Bei Fördergurten mit Stützen Installationsträger installieren. Wir verweisen auf „Installationsträger“ auf Seite 6, Schritt 3 bis 5.

8. Das Spannende des Fördergurtes einstellen. Siehe „Einstellungen am Spannende des Förderbandes“ auf Seite 14.

ACHTUNG

Der Spannboden schließt sich schnell und kann Verletzungen verursachen.

DIE FINGER VOM SPANNBODEN FERNHALTEN.

9. Den Spannboden des Antriebsmoduls sorgfältig schließen (BO siehe Abbildung 34). Siehe **WARNHINWEIS**.

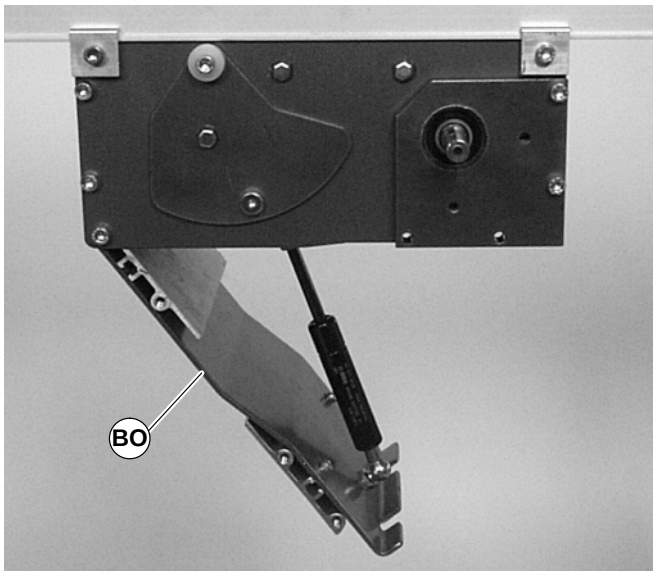

Abbildung 34

10. An jeder Seite des Antriebsmoduls (BO siehe Abbildung 35) Eckschrauben mit 9 Nm fest anziehen.

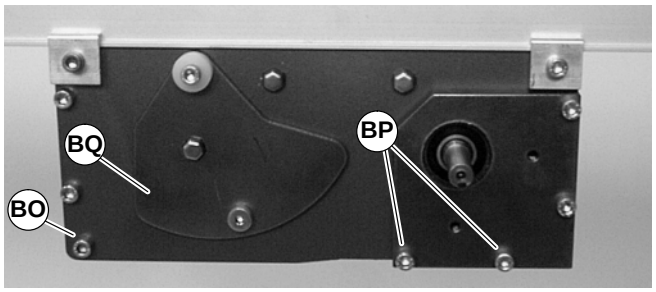

Abbildung 35

11. Falls mit Montagesatz für Getriebemotoren ausgestattet, diesen wieder installieren. Die Schritte des Verfahrens unter „Entfernen des Montagesatzes für Getriebemotoren“ auf Seite 11 in umgekehrter Reihenfolge ausführen.

12. Die Spannbodenschrauben an jeder Seite des Moduls (BP siehe Abbildung 35) wieder installieren. Die Schrauben mit 9 Nm festziehen.

HINWEIS: Bei vertikal montierten Getriebemotoren werden die Spannbodenschrauben (BP) auf einer Seite installiert, während der Montagesatz für Getriebemotoren installiert wird.

13. Untere Abstreifer, falls damit ausgestattet, entfernen (AI siehe Abbildung 36): Abstreifer installieren (AI), dann Schrauben installieren (AJ).

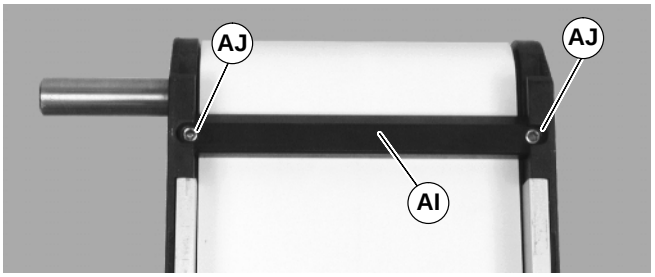

Abbildung 36

14. Falls mit Führung ausgestattet, diese ersetzen.

Einstellungen am Spannende des Förderbandes

ACHTUNG

Freiliegende bewegliche Teile können schwere Verletzungen verursachen.

Vor dem Entfernen von Schutzvorrichtungen oder der Durchführung von Wartungsarbeiten die STROMZUFUHR SPERREN.

Förderbänder mit Antriebsrollen von 32 mm Durchmesser

1. Am Spannende des Förderbandes, das mit einem Etikett gekennzeichnet ist (R siehe Abbildung 37), vordere Deckplattengruppe anpassen (S): Zu beiden Seiten des Förderbandes die Befestigungsschrauben lösen (U) und das Ritzel drehen (X), um die vordere Deckplattengruppe anzupassen.

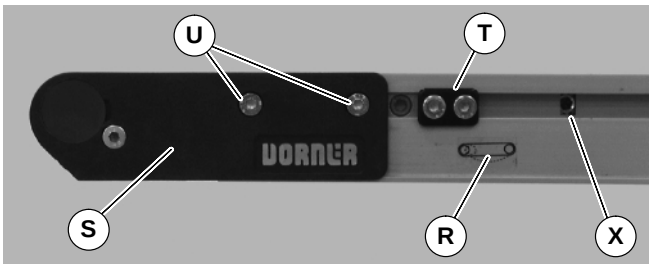

Abbildung 37

2. Die vordere Deckplattengruppe so anpassen, dass das Ende des Förderbandrahmens mit der ersten Spannmarkierung ausgerichtet ist (BR siehe Abbildung 38). Die Befestigungsschrauben (U siehe Abbildung 37) zu beiden Seiten des Förderbandes mit 7 Nm festziehen.

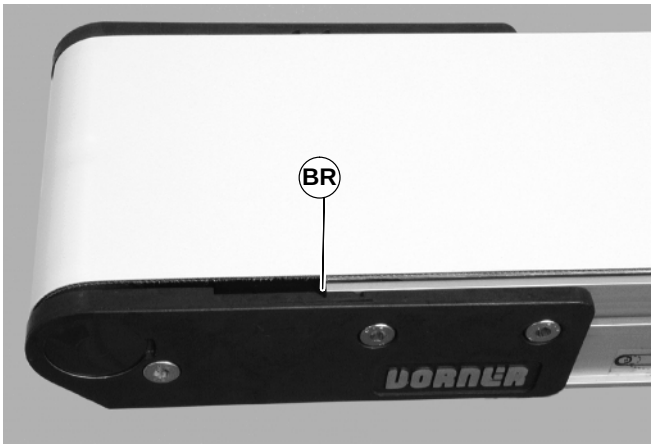

Abbildung 38

3. Falls mit Spurführungsnocken ausgestattet (T siehe Abbildung 37), gegen die vorderen Deckplatten neu positionieren und Spurführung anpassen. Siehe „Spannen des Gurtes“ auf Seite 16.

Förderbänder mit Messerkante

1. Am Spannende des Förderbandes, das mit einem Etikett gekennzeichnet ist (R siehe Abbildung 39), vordere Deckplattengruppe anpassen (S): Zu beiden Seiten des Förderbandes die Befestigungsschrauben lösen (U) und das Ritzel drehen (X), um die vordere Deckplattengruppe anzupassen.

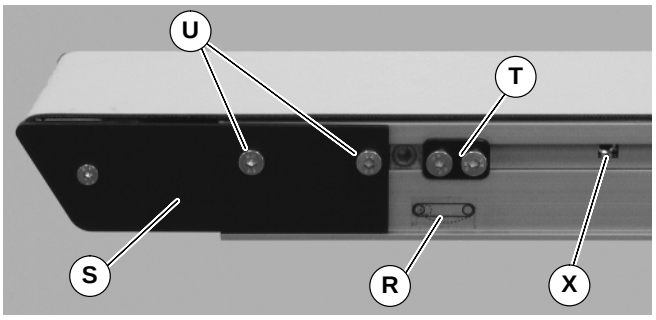

Abbildung 39

2. Die vordere Deckplattengruppe so einstellen, dass die Kante der Achsenträgerplatte (BS siehe Abbildung 40) vom Förderbandende (BT) um 29 mm getrennt ist. Die Befestigungsschrauben (U siehe Abbildung 39) zu beiden Seiten des Förderbandes mit 7 Nm festziehen.

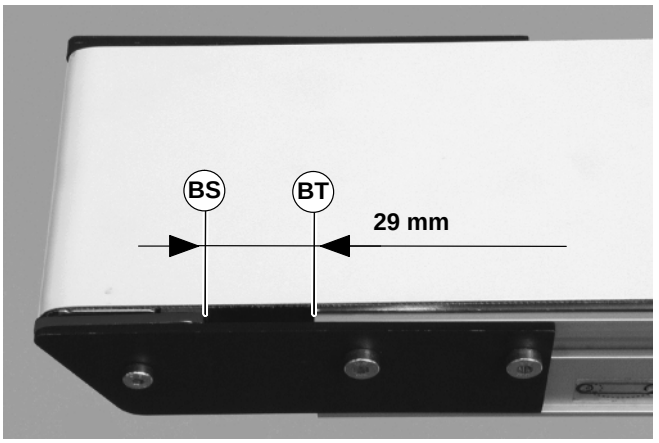

Abbildung 40

3. Falls mit Spurführungsnocken ausgestattet, (T siehe Abbildung 39), gegen die vorderen Deckplatten positionieren und Spurführung anpassen. Siehe „Spannen des Gurtes“ auf Seite 16.

Spannen des Gurtes

Das Förderband ist mit einem automatischen Spannzylinder ausgestattet. Es sind keine Spannungseinstellungen erforderlich.

Bei einem neuen Gurt befindet sich die Spannplatte (BQ siehe Abbildung 41) in der unten links angegebenen Position. Wenn die Spannplatte bis zu der unten rechts angegebenen Position reicht, muss der Fördergurt ersetzt werden.

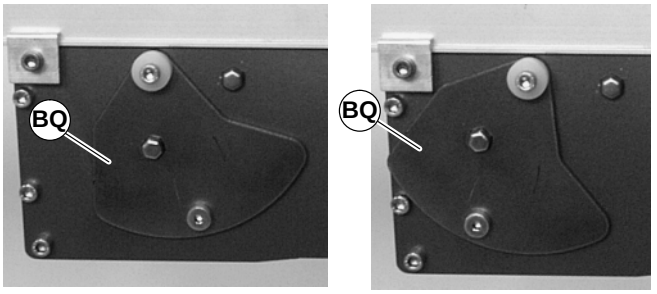

Neuer Gurt **Gurt wechseln**

Abbildung 41

Spurführung des Gurtes

Gurte mit V-Führungen

Bei Gurten mit V-Führungen ist kein Einstellen der Spurführung erforderlich.

Gurte ohne V-Führungen

Förderbänder ohne V-Führungen sind mit Spurführungsnocken ausgestattet (T siehe Abbildung 42) um die Spurführung des Gurtes anzupassen.

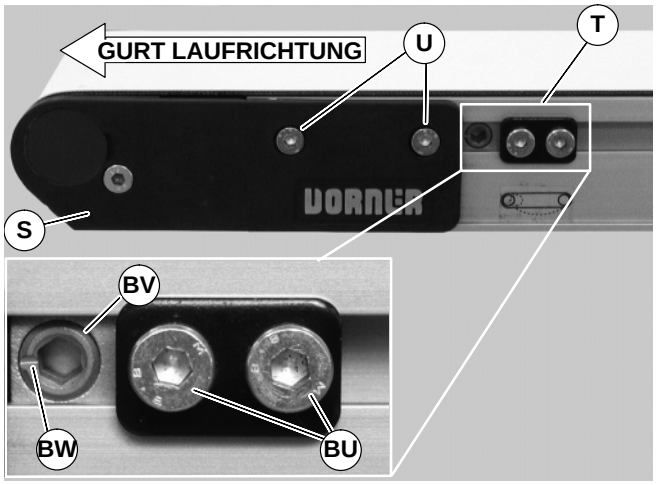

Abbildung 42

Beim Anpassen der Gurtspurführung das Abwurfende des Förderbandes immer zuerst einstellen. Die Spurführung wird wie folgt eingestellt:

1. Sicherstellen, dass die Deckplatten–Befestigungsschrauben (U siehe Abbildung 42) zu beiden Seiten des Förderbandes festgezogen sind.
2. Zu beiden Seiten des Förderbandes die zwei (2) Nocken–Befestigungsschrauben lösen (BU). Die Nocken einstellen (BV), bis die Anzeigeschlitze (BW) horizontal vor dem Förderbandende liegen. Dann die Nockenbaugruppen gegen die Deckplatten schieben (S) und die Nocken–Befestigungsschrauben (BU) mit 7 Nm wieder festziehen.
3. Auf der Seite, in deren Richtung der Gurt läuft, die Deckplatten–Befestigungsschrauben lösen (U).
4. Bei laufendem Förderband mit einem 5 mm Innensechskantschlüssel den Spurführungsnocken (BV) in kleinen Schritten drehen, bis der Gurt in der Mitte des Förderbandes liegt. Dann die Nocke in dieser Position festhalten und die Befestigungsschrauben der Deckplatten (U) mit einem 4 mm Innenechskantschlüssel mit 7 Nm wieder festziehen.

Ausbau der Rollen

ACHTUNG

Freiliegende bewegliche Teile können schwere Verletzungen verursachen.

Vor dem Entfernen von Schutzvorrichtungen oder der Durchführung von Wartungsarbeiten die STROMZUFUHR SPERREN.

Den Gurt abnehmen, um Zugang zu der/den Rolle(n) zu erhalten. Die angegebenen Schritte eines der folgenden Verfahren ausführen:

- „Entfernen des Gurtes bei Förderbändern ohne Montagesatz für Getriebemotoren oder Tragstützen“, Seite 9, Schritt 1 bis 7.
- „Entfernen des Gurtes bei Förderbändern mit Tragstützen und Montagesatz für Getriebemotoren“, Seite 10, Schritt 1 bis 10.

Die gewünschte Rolle nach folgendem Verfahren entfernen:

- Entfernen der Spannrollen an den Förderbandenden
- Entfernen der Antriebsrolle des Antriebsmoduls
- Entfernen der Umlenkrolle des Antriebsmoduls

Entfernen der Spannrollen an den Förderbandenden

1. Zu beiden Seiten des Förderbandes die zwei (2) Befestigungsschrauben lösen (Usiehe Abbildung 43). Dann die Umlenkrollenbaugruppe vom Förderbandrahmen abziehen.

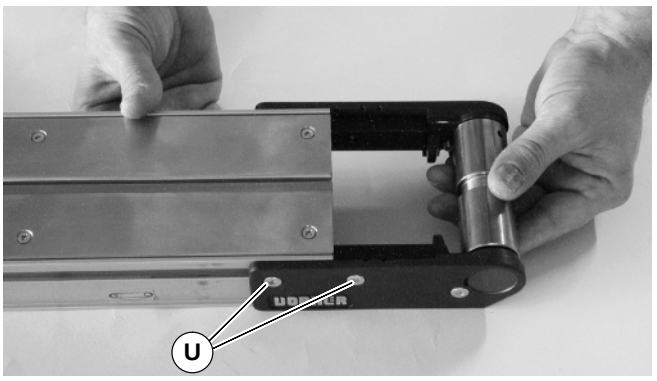

Abbildung 43

2. Lagerabdeckungen (BX siehe Abbildung 44) entfernen.

Abbildung 44

3. Mit einem 4 mm Innensechskantschlüssel die konische Schraube an der Antriebswelle lösen (BY siehe Abbildung 45). Die Antriebswelle mit dem zweiten Sechskantschlüssel (BZ), der in das Loch an der Antriebswelle eingeführt wird, festhalten. Das Verfahren für die gegenüberliegende Seite der Antriebswelle wiederholen.

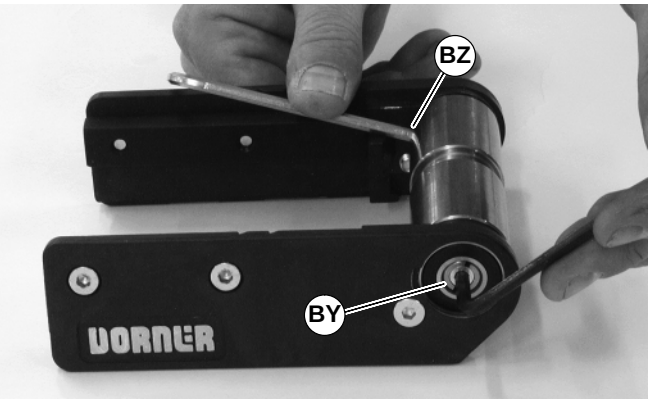

Abbildung 45

4. Die Deckplatten mit Lagern von der Antriebswelle abziehen.

Entfernen der Antriebsrolle des Antriebsmoduls

1. Den Montagesatz für Getriebemotoren entfernen. Siehe „Entfernen des Getriebemotor–Montagesatzes“, Seite 11.
2. Das Modul entfernen. Siehe „Entfernen des Antriebsmoduls“, Seite 12.
3. Die Antriebsrolle entfernen. Lesen Sie unter „Entfernen des Gurtes vom Antriebsmodul“ auf Seite 12, Schritt 1 und 2.

Entfernen der Umlenkrolle des Antriebsmoduls

1. Den Montagesatz für Getriebemotoren entfernen. Siehe „Entfernen des Getriebemotor–Montagesatzes“, Seite 11.
2. Das Modul entfernen. Siehe „Entfernen des Antriebsmoduls“, Seite 12.
3. Die Umlenkrolle mit Nut entfernen. Lesen Sie unter „Entfernen des Gurtes vom Antriebsmodul“ auf Seite 12, Schritt 3, nach.
4. Die glatten Umlenkrollen entfernen:

- Bei 44 mm, 70 mm oder 95 mm breitem Fördergurt, die Sprengringe ablösen und die Unterlegscheiben (CA siehe Abbildung 46) entfernen. Die Umlenkwellen (CB) und Umlenkspindeln (CC) entfernen.

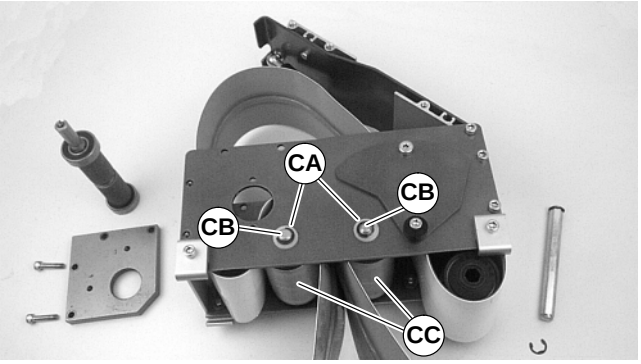

Abbildung 46

- Bei mindestens 127 mm breiten Fördergurten beide Seiten einer jeden gefederten-Welle niederdrücken (CD, siehe Abbildung 47). Die Rollen ausbauen (CE).

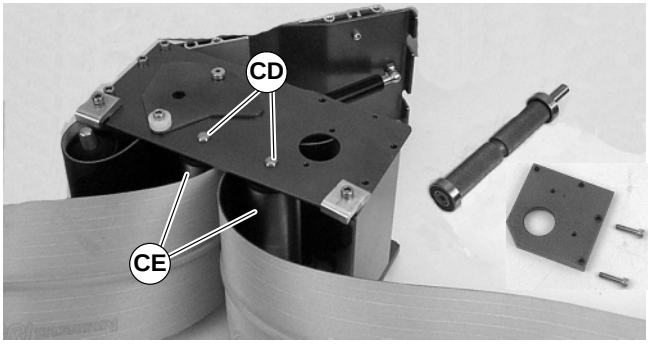

Abbildung 47

Austausch der Lager der Spannrollen

Entfernen

1. Das Lager drehen (CF siehe Abbildung 48), um es mit den Schlitzen (CH) in der vorderen Deckplatte auszurichten. Dann das Lager herausnehmen.

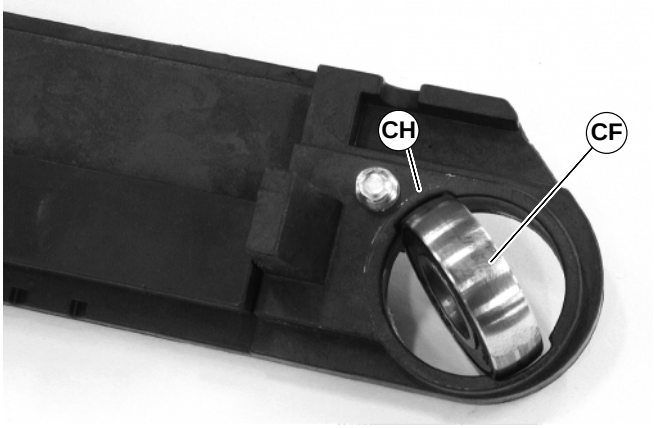

Abbildung 48

Austauschen

1. Die Oberfläche des Lagersitzes der vorderen Deckplatte inspizieren. Falls abgenutzt oder beschädigt, vordere Deckplatte austauschen. Siehe „Ersatzteile“ auf Seite NO TAG.
2. Lager (CF siehe Abbildung 49) in den Schlitz der vorderen Deckplatte einsetzen und drehen, damit es in das Lagergehäuse passt.

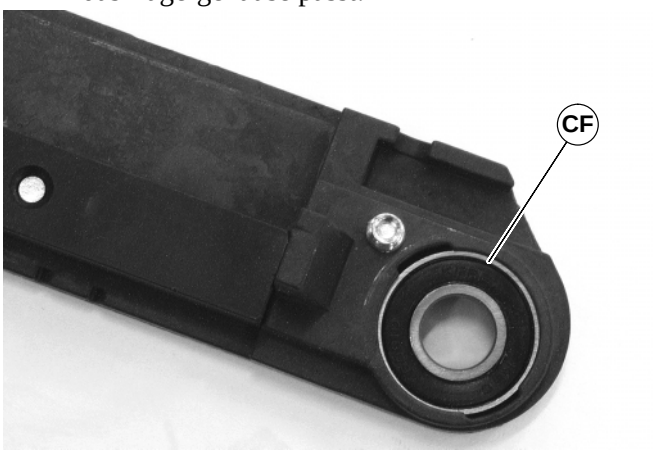

Abbildung 49

Austausch des Lagers an der Antriebsrolle

WICHTIG: Die ausgebauten Lager nicht mehr verwenden.

Ausbau des Lagers

1. Die Antriebsrolle (CI siehe Abbildung 50) in einem normalen Lagerabzieher (CJ) wie gezeigt positionieren.

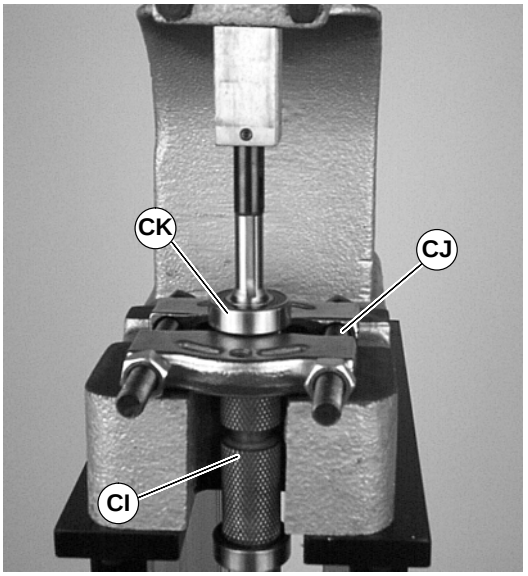

Abbildung 50

2. Mit einer Dornpresse oder einem ähnlichen Gerät das Lager (CK) herausdrücken.

Installation des Lagers

1. Die Sitzoberfläche(n) auf Schäden überprüfen. Bei Beschädigungen ersetzen.
2. Zwei (2) 5/8 flache Unterlegscheiben oder Ähnliches (CL siehe Abbildung 51), über die Antriebswelle (CM) und gegen das Lager legen (CK) (Teilnr. 802-124).

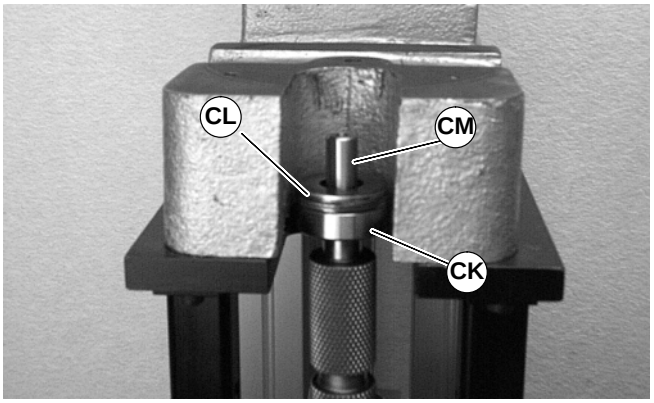

Abbildung 51

3. Die Werkzeughülse (Teilnr. 450282) (CN siehe Abbildung 52) über die Antriebswelle schieben (CM).

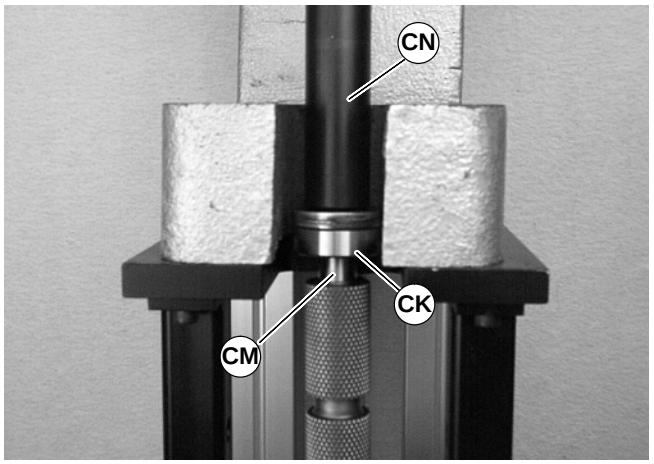

Abbildung 52

4. Mit einer Dornpresse oder einem ähnlichen Gerät das Lager auf die Antriebachse drücken (siehe Abbildung).

Austausch des Lagers an den Spannrollen

HINWEIS: Die Lager können nicht von den Spannrollen abgenommen werden. Bei Abnutzung gesamte Rolle ersetzen. Siehe Abschnitt Ersatzteile auf Seite NO TAG.

Austauschen der Rollen

Spannrollen

1. Nachdem das Lager in der vorderen Deckplatte installiert ist, das Lager auf den Achsenzapfen (CH siehe Abbildung 53) der Antriebswelle drücken. Für beide Seiten der Antriebswelle wiederholen.

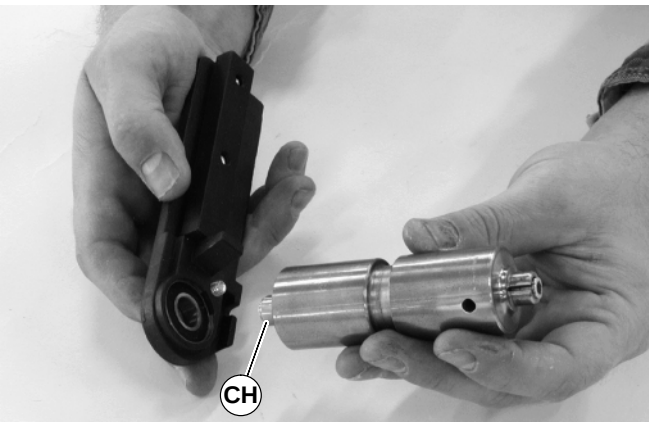

Abbildung 53

HINWEIS: Die konischen Lagerschrauben am Achsenzapfen NICHT festziehen.

2. Die Spannrollenbaugrupppe auf dem Förderband installieren. Zu beiden Seiten des Förderbandes die Befestigungsschrauben festziehen (U siehe Abbildung 54).

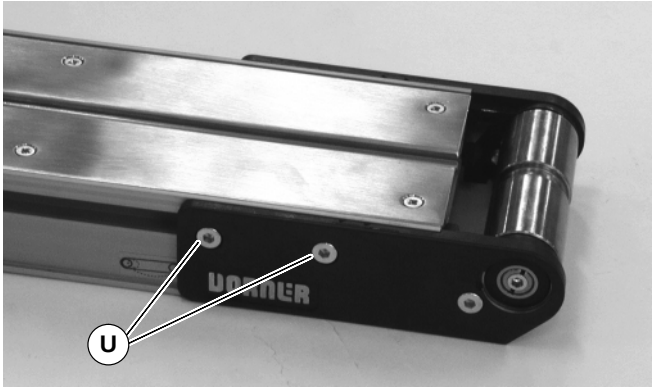

Abbildung 54

3. Zu beiden Seiten der Spannrolle mit einem 4 mm Innensechskantschlüssel die konische Schraube (BY siehe Abbildung 55) mit 4 Nm festziehen. Die Spannrolle mit dem zweiten Sechskantschlüssel (BZ), der in das Loch an der Spannrolle eingeführt wird, festhalten.

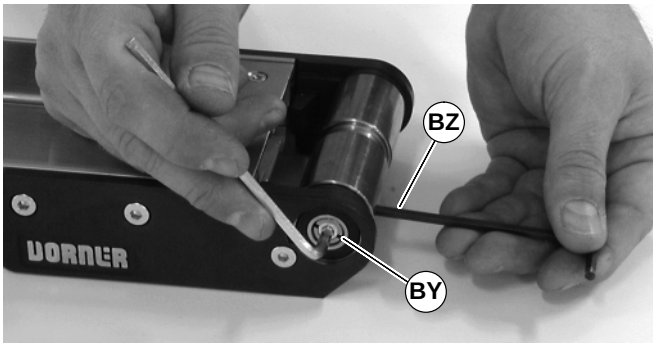

Abbildung 55

4. Lagerabdeckungen (BX siehe Abbildung 56) installieren.

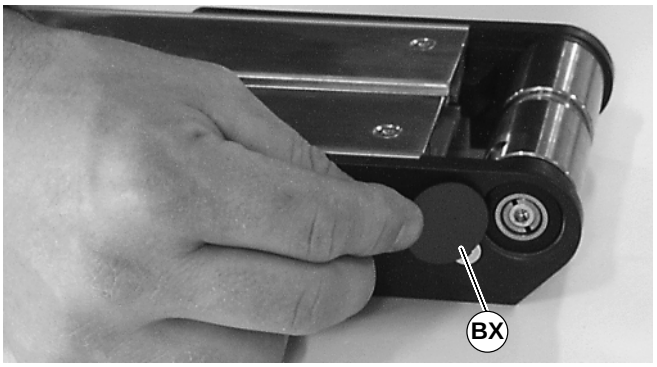

Abbildung 56

5. Den Gurt am Ende des Förderbandes wieder installieren, dann spannen. Siehe „Einstellungen am Spannende des Förderbandes“ auf Seite 14.
6. Die Nockenbaugruppen gegen die vorderen Deckplatten neu positionieren, und die Spurführung des Bandes einstellen. Siehe „Spurführung des Gurtes“ auf Seite 16.

Antriebsrolle des Antriebsmoduls

1. Das Verfahren für „Entfernen der Antriebsrolle des Antriebsmoduls“ auf Seite 17 in umgekehrter Reihenfolge ausführen.
2. Den Gurt am Ende des Förderbandes wieder installieren, dann spannen. Siehe „Einstellungen am Spannende des Förderbandes“ auf Seite 14.
3. Die Nockenbaugruppen gegen die vorderen Deckplatten neu positionieren, und die Spurführung des Bandes einstellen. Siehe „Spurführung des Gurtes“ auf Seite 16.

Umlenkrolle des Antriebsmoduls

1. Das Verfahren für „Entfernen der Umlenkrolle des Antriebsmoduls“ auf Seite 17 in umgekehrter Reihenfolge ausführen.
2. Den Gurt am Ende des Förderbandes wieder installieren, dann spannen. Siehe „Einstellungen am Spannende des Förderbandes“ auf Seite 14.
3. Die Nockenbaugruppen gegen die vorderen Deckplatten neu positionieren, und die Spurführung des Bandes einstellen. Siehe „Spurführung des Gurtes“ auf Seite 16.

Austausch des Lagers der Messerkante

ACHTUNG

Freiliegende bewegliche Teile können schwere Verletzungen verursachen.

Vor dem Entfernen von Schutzvorrichtungen oder der Durchführung von Wartungsarbeiten die STROMZUFUHR SPERREN.

1. Den Gurt abnehmen, um Zugang zu den Lagern zu erhalten. Die angegebenen Schritte eines der folgenden Verfahren ausführen:
   - „Entfernen des Gurtes bei Förderbändern ohne Montagesatz für Getriebemotoren oder Tragstützen“, Seite 9, Schritt 1 bis 7.
   - „Entfernen des Gurtes bei Förderbändern mit Tragstützen und Montagesatz für Getriebemotoren“, Seite 10, Schritt 1 bis 10.
2. Auf einer Seite des Förderbandes mit einem 3 mm und 4 mm Innensechskantschlüssel die Befestigungsschrauben der vorderen Deckplatte entfernen (CP u. U siehe Abbildung 57) und die vordere Deckplatte abnehmen (S).

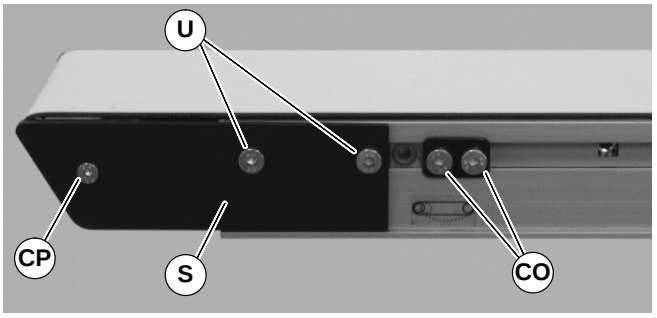

Abbildung 57

3. Die Lagerwelle (CQ siehe Abbildung 58) seitlich aus dem Förderband schieben, und die Lager nach Bedarf (CR) austauschen.

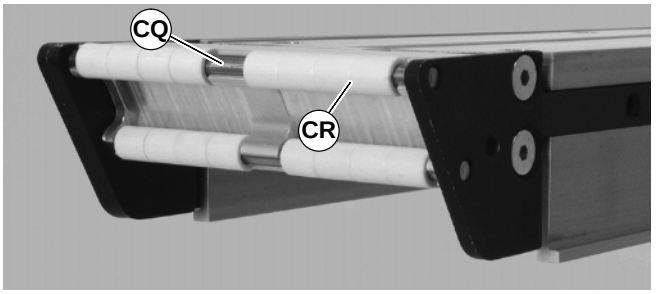

Abbildung 58

4. Nach dem Austauschen der Lager -die vordere Deckplatte wieder installieren (S siehe Abbildung 57). Mit einem 3 mm Sechskantschlüssel (1) eine Befestigungsschraube (CP) mit 3,4 Nm festziehen. Zwei (2) Befestigungsschrauben (U) lose lassen, damit der Gurt gespannt werden kann.
5. Den Gurt am Ende des Förderbandes wieder installieren, dann spannen. Siehe „Einstellungen am Spannende des Förderbandes“ auf Seite 14.
6. Die Nockenbaugruppen gegen die vorderen Deckplatten neu positionieren, und die Spurführung des Bandes einstellen. Siehe „Spurführung des Gurtes“ auf Seite 16.

Ersatzteile

HINWEIS: Für Ersatzteile, die nicht auf dieser Seite abgebildet sind, wenden Sie sich bitte an ein autorisiertes Dorner Service–Center oder an das Werk.

51mm breite Förderbander

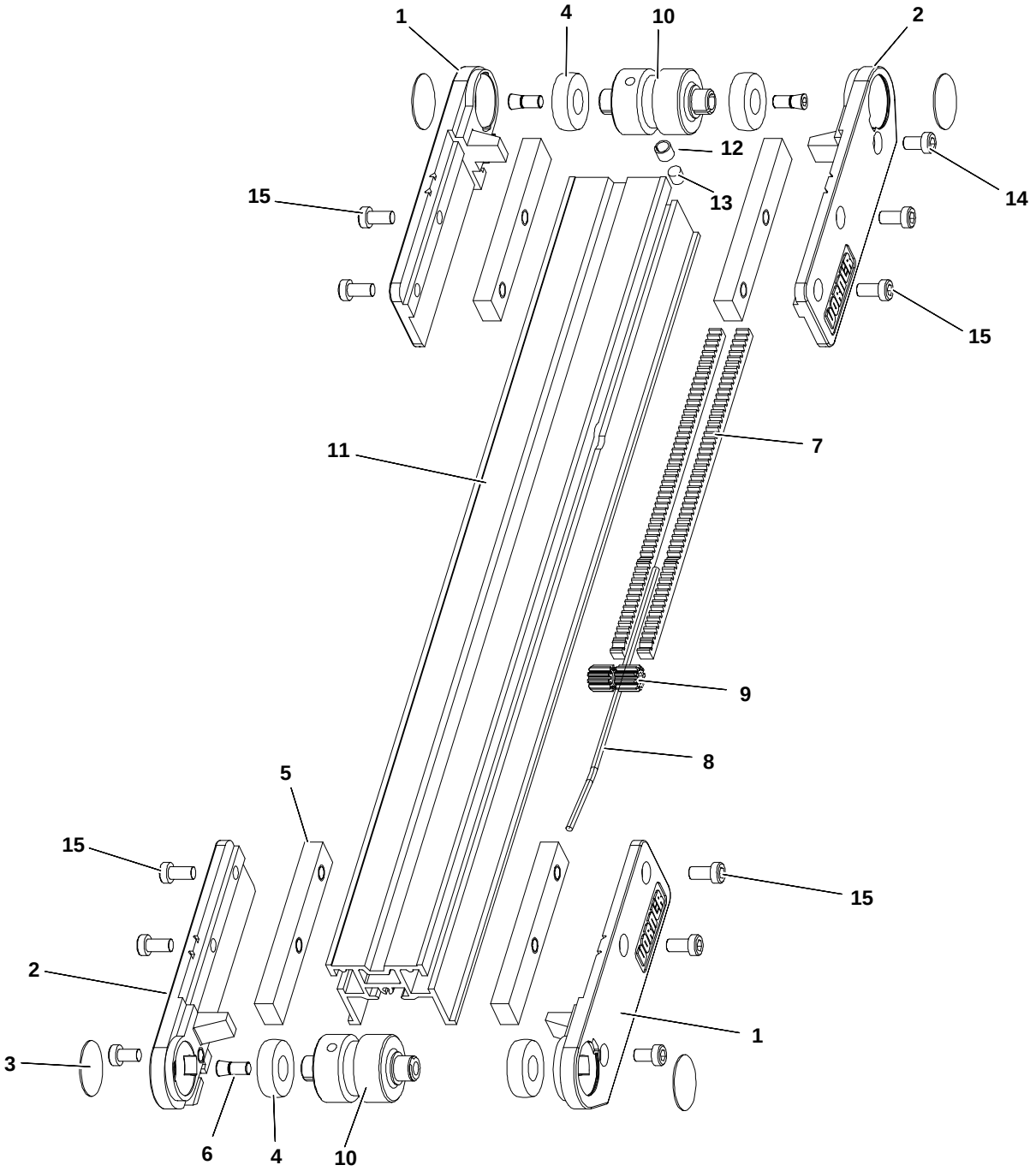

Artikel	Teilenummer	Teilebeschreibung
1	240325	Head Plate LH
2	240326	Head Plate RH
3	240327	Bearing Cover Disk
4	240328	Bearing
5	240329	Tension Slide Bar
6	240330	Taper Screw
7	240420	Rack Gear 14.5 PA x 24 P
8	240422	Pinion Pin
9	240423	Pinion 51mm
10	240702	Idler Spindle 51mm
11	See Chart Below	51mm Frame
12	450226SSP	Sleeve, 7mm Magnet Stainless Steel
13	808–020	Magnet 7mm Dia x 7mm Long
14	920691M	Socket Head Screw M6 x 10mm
15	920692M	Socket Head Screw M6 x 12mm

Item 12: 51mm Conveyor Frame		
Length	Part Number	
610mm	240402–01908	
914mm	240402–03108	
1219mm	240402–04308	
1524mm	240402–05508	
1829mm	240402–06708	
2134mm	240402–07908	
2438mm	240402–09108	
2743mm	240402–10308	
3048mm	240402–11508	
3353mm	240402–12708	
3658mm	240402–13908	
3962mm	240402–07908	240402–07200
4267mm	240402–09108	240402–07200
4572mm	240402–10308	240402–07200
4877mm	240402–11508	240402–07200
5182mm	240402–12708	240402–07200
5486mm	240402–13908	240402–07200
5791mm	240402–07908	240402–14400
6096mm	240402–09108	240402–14400
6401mm	240402–10308	240402–14400
6706mm	240402–11508	240402–14400
7010mm	240402–12708	240402–14400
7315mm	240402–13908	240402–14400

76mm bis 152mm breite Förderbander

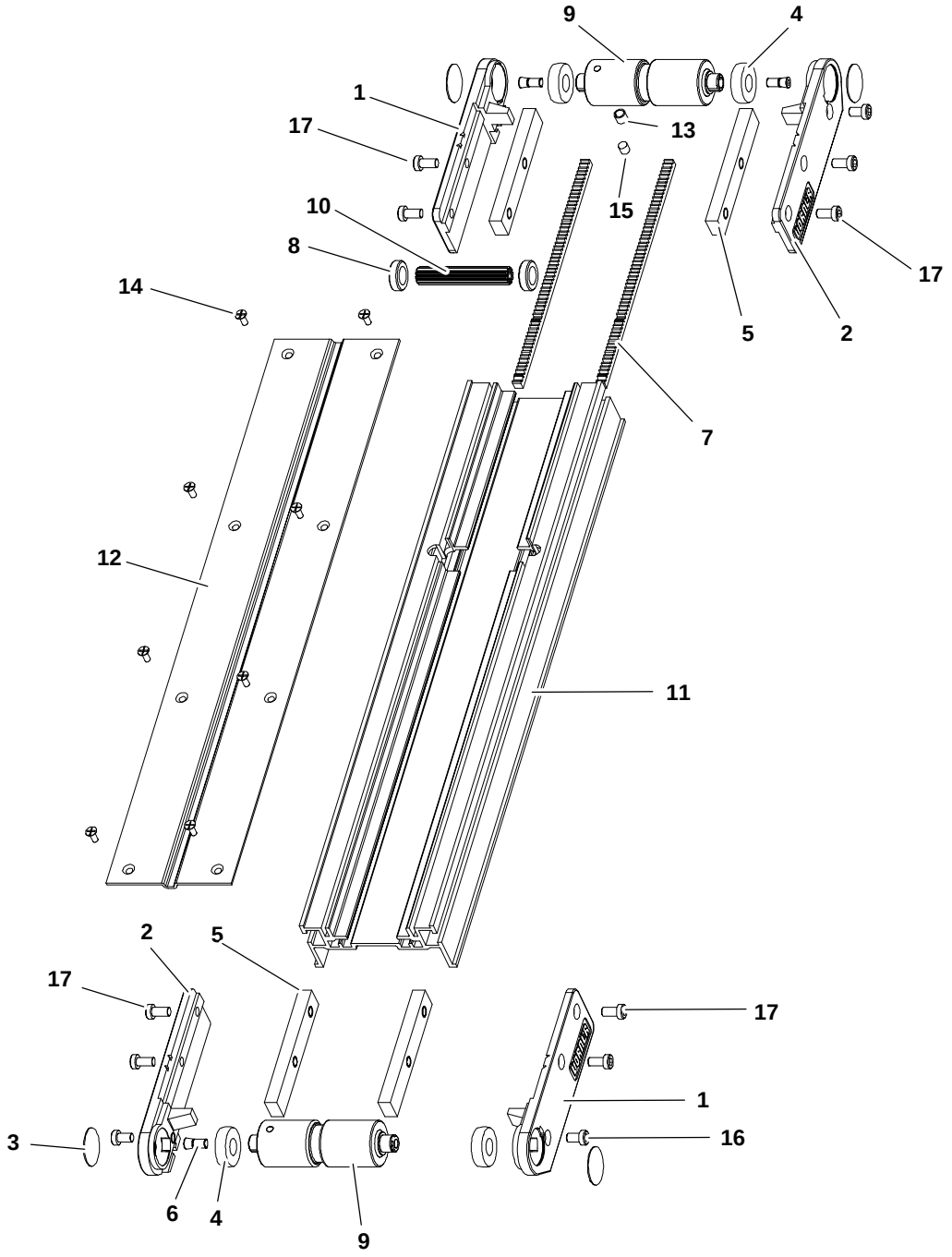

Artikel	Teilenummer	Teilebeschreibung
1	240325	Head Plate LH
2	240326	Head Plate RH
3	240327	Bearing Cover Disk
4	240328	Bearing
5	240329	Tension Slide Bar
6	240330	Taper Screw
7	240420	Rack Gear 14.5 PA x 24 P
8	240421	Pinion Bushing
9	240703	Idler Spindle 76mm
	240704	Idler Spindle 102mm
	240705	Idler Spindle 127mm
	240706	Idler Spindle 152mm
10	203003M	Gear Pinion 76mm
	203004M	Gear Pinion 102mm
	203005M	Gear Pinion 127mm
	203006M	Gear Pinion 152mm
11	See Chart Below	Conveyor Frame
12	See Chart Below	Bed Plate
13	450226SSP	Sleeve, 7mm Magnet Stainless Steel
14	807–1074	Flat Head Screw M4 x 10mm
15	808–020	Magnet 7mm Dia x 7mm Long
16	920691M	Socket Head Screw M6 x 10mm
17	920692M	Socket Head Screw M6 x 12mm

Item 11: Conveyor Frame		
Length	Part Number	
610mm	2404WW–01908	
914mm	2404WW–03108	
1219mm	2404WW–04308	
1524mm	2404WW–05508	
1829mm	2404WW–06708	
2134mm	2404WW–07908	
2438mm	2404WW–09108	
2743mm	2404WW–10308	
3048mm	2404WW–11508	
3353mm	2404WW–12708	
3658mm	2404WW–13908	
3962mm	2404WW–07908	2404WW–07200
4267mm	2404WW–09108	2404WW–07200
4572mm	2404WW–10308	2404WW–07200
4877mm	2404WW–11508	2404WW–07200
5182mm	2404WW–12708	2404WW–07200
5486mm	2404WW–13908	2404WW–07200
5791mm	2404WW–07908	2404WW–14400
6096mm	2404WW–09108	2404WW–14400
6401mm	2404WW–10308	2404WW–14400
6706mm	2404WW–11508	2404WW–14400
7010mm	2404WW–12708	2404WW–14400
7315mm	2404WW–13908	2404WW–14400
WW = Conveyor Width reference: 03, 04, 05, 06		

Item 12: Bed Plate		
Length	Part Number	
610mm	2405WW–01904	
914mm	2405WW–03104	
1219mm	2405WW–04304	
1524mm	2405WW–05504	
1829mm	2405WW–06704	
2134mm	2405WW–07904	
2438mm	2405WW–09104	
2743mm	2405WW–10304	
3048mm	2405WW–11504	
3353mm	2405WW–12704	
3658mm	2405WW–13904	
4267mm	2405WW–09108	2405WW–07196
4572mm	2405WW–10308	2405WW–07196
4877mm	2405WW–11508	2405WW–07196
5182mm	2405WW–12708	2405WW–07196
5486mm	2405WW–13908	2405WW–07196
5791mm	2405WW–07908	2405WW–14396
6096mm	2405WW–09108	2405WW–14396
6401mm	2405WW–10308	2405WW–14396
6706mm	2405WW–11508	2405WW–14396
7010mm	2405WW–12708	2405WW–14396
7315mm	2405WW–13908	2405WW–14396
WW = Conveyor Width reference: 03, 04, 05, 06		

203mm to 305mm breite Förderbander

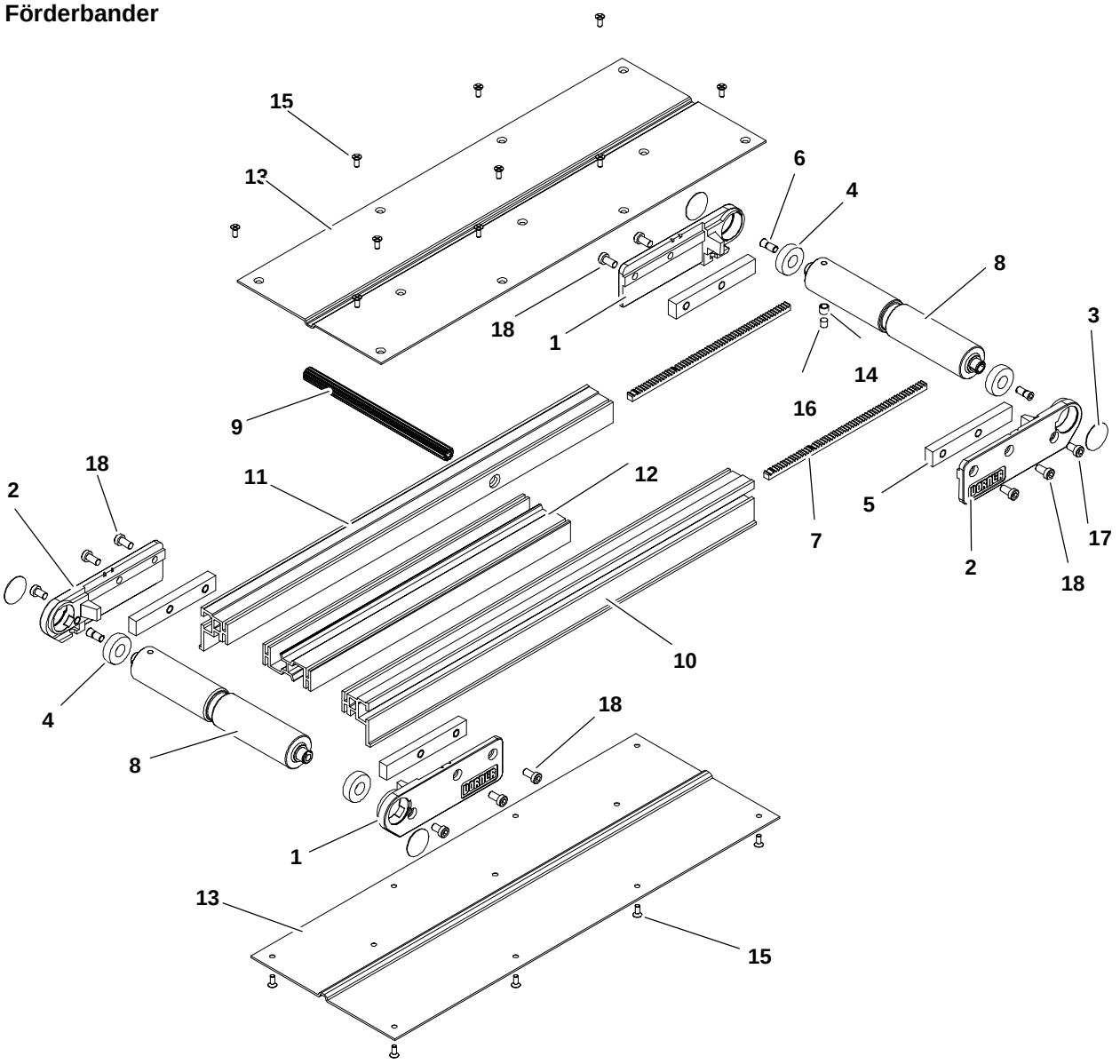

Artikel	Teilenummer	Teilebeschreibung
1	240325	Head Plate LH
2	240326	Head Plate RH
3	240327	Bearing Cover Disk
4	240328	Bearing
5	240329	Tension Slide Bar
6	240330	Taper Screw
7	240420	Rack Gear 14.5 PA x 24P
8	240708	Idler Spindle 203mm
	240710	Idler Spindle 254mm
	240712	Idler Spindle 305mm
9	203008M	Pinion Gear 203mm
	203010M	Pinion Gear 254mm
	203012M	Pinion Gear 305mm

10	See Chart Below	Side Rail RH Wide 203–610mm
11	See Chart Below	Side Rail LH Wide 203–610mm
12	See Chart Below	Center Rail Wide 203–305mm
13	See Chart Below	Bed Plate
14	450226SSP	Sleeve 7mm Magnet Stainless Steel
15	807–1074	Flat Head Screw M4 x 10mm
16	808–020	Magnet 7mm DIA x 7mm Long
17	920691M	Socket Head Screw M6 x 10mm
18	920692M	Socket Head Screw M6 x 12mm

Item 10: Side Rail RH Wide 203–610mm		
Length	Part Number	
610mm	240412–01908	
914mm	240412–03108	
1219mm	240412–04308	
1524mm	240412–05508	
1829mm	240412–06708	
2134mm	240412–07908	
2438mm	240412–09108	
2743mm	240412–10308	
3048mm	240412–11508	
3353mm	240412–12708	
3658mm	240412–13908	
3962mm	240412–07908	240412–07200
4267mm	240412–09108	240412–07200
4572mm	240412–10308	240412–07200
4877mm	240412–11508	240412–07200
5182mm	240412–12708	240412–07200
5486mm	240412–13908	240412–07200
5791mm	240412–07908	240412–14400
6096mm	240412–09108	240412–14400
6401mm	240412–10308	240412–14400
6706mm	240412–11508	240412–14400
7010mm	240412–12708	240412–14400
7315mm	240412–13908	240412–14400

Item 11: Side Rail LH Wide 203–610mm		
Length	Part Number	
610mm	240413–01908	
914mm	240413–03108	
1219mm	240413–04308	
1524mm	240413–05508	
1829mm	240413–06708	
2134mm	240413–07908	
2438mm	240413–09108	
2743mm	240413–10308	
3048mm	240413–11508	
3353mm	240413–12708	
3658mm	240413–13908	
3962mm	240413–07908	240413–07200
4267mm	240413–09108	240413–07200
4572mm	240413–10308	240413–07200
4877mm	240413–11508	240413–07200
5182mm	240413–12708	240413–07200
5486mm	240413–13908	240413–07200
5791mm	240413–07908	240413–14400
6096mm	240413–09108	240413–14400
6401mm	240413–10308	240413–14400
6706mm	240413–11508	240413–14400
7010mm	240413–12708	240413–14400
7315mm	240413–13908	240413–14400

Item 12: Center Rail Wide 203–305mm		
Length	Part Number	
610mm	240414–00998	
914mm	240414–02198	
1219mm	240414–03398	
1524mm	240414–04598	
1829mm	240414–05798	
2134mm	240414–06998	
2438mm	240414–08198	
2743mm	240414–09398	
3048mm	240414–10598	
3353mm	240414–11798	
3658mm	240414–12998	
3962mm	240414–06998	240414–06700
4267mm	240414–08198	240414–06700
4572mm	240414–09398	240414–06700
4877mm	240414–10598	240414–06700
5182mm	240414–11798	240414–06700
5486mm	240414–12998	240414–06700
5791mm	240414–06998	240414–14400
6096mm	240414–08198	240414–14400
6401mm	240414–09398	240414–14400
6706mm	240414–10598	240414–14400
7010mm	240414–11798	240414–14400
7315mm	240414–12998	240414–14400

Item 13: Bed Plate		
Length	Part Number	
610mm	2405WW–01904	
914mm	2405WW–03104	
1219mm	2405WW–04304	
1524mm	2405WW–05504	
1829mm	2405WW–06704	
2134mm	2405WW–07904	
2438mm	2405WW–09104	
2743mm	2405WW–10394	
3048mm	2405WW–11504	
3353mm	2405WW–12704	
3658mm	2405WW–13904	
3962mm	2405WW–07904	2405WW–07196
4267mm	2405WW–09104	2405WW–07196
4572mm	2405WW–10304	2405WW–07196
4877mm	2405WW–11504	2405WW–07196
5182mm	2405WW–12704	2405WW–07196
5486mm	2405WW–13904	2405WW–07196
5791mm	2405WW–07908	2405WW–14396
6096mm	2405WW–09108	2405WW–14396
6401mm	2405WW–10308	2405WW–14396
6706mm	2405WW–11508	2405WW–14396
7010mm	2405WW–12708	2405WW–14396
7315mm	2405WW–13908	2405WW–14396
WW = Conveyor Width reference: 08, 10, 12		

457mm to 610mm breite Förderbander

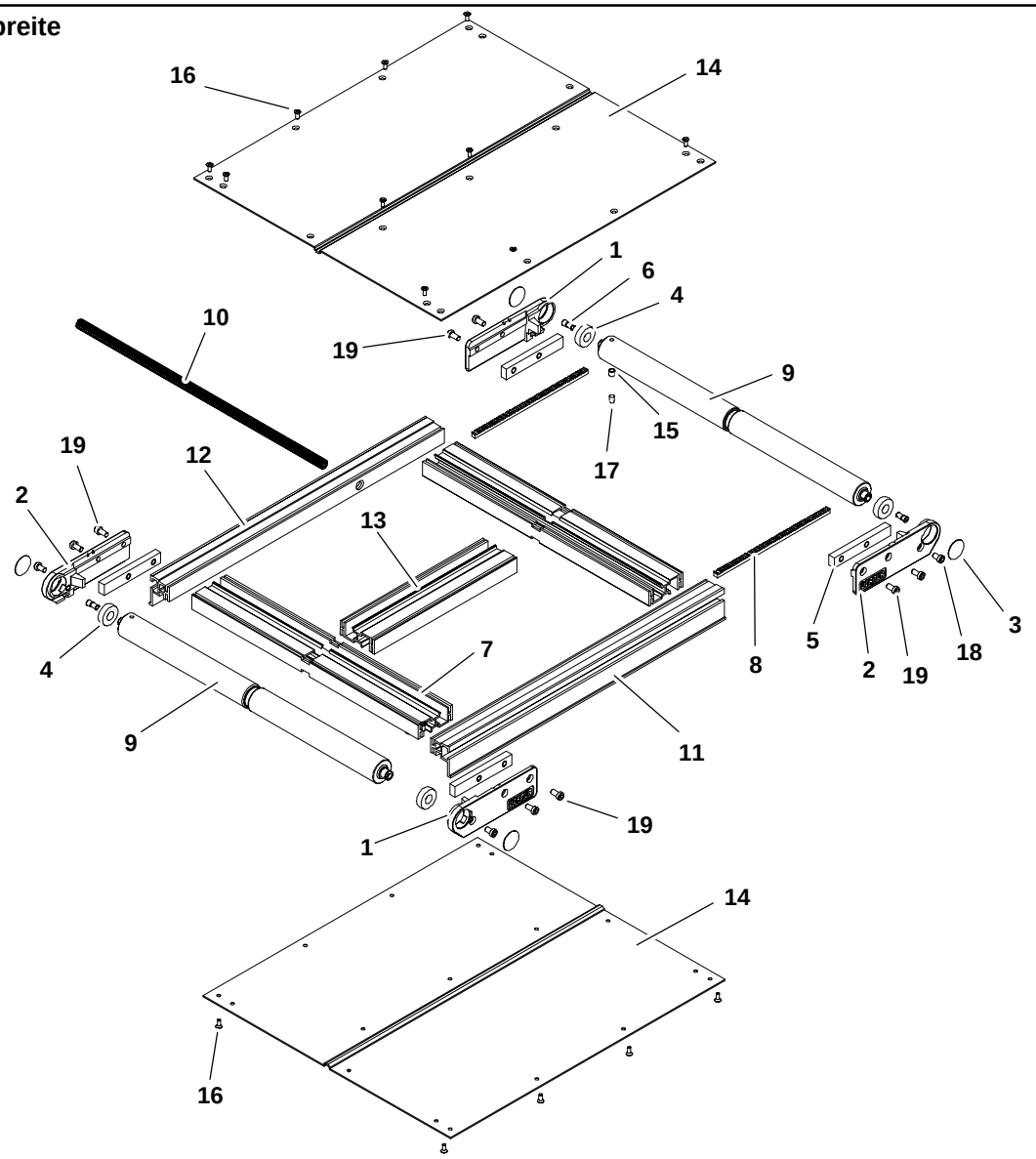

Artikel	Teilenummer	Teilebeschreibung
1	240325	Head Plate LH
2	240326	Head Plate RH
3	240327	Bearing Cover Disk
4	240328	Bearing
5	240329	Tension Slide Bar
6	240330	Taper Screw
7	240417	Center Rail Cross Support 457mm
	240418	Center Rail Cross Support 533mm
	240419	Center Rail Cross Support 610mm
8	240420	Rack Gear 14.5 PA x 24P
9	240718	Idler Spindle 457mm
	240721	Idler Spindle 533mm
	240724	Idler Spindle 610mm
10	203018M	Pinion Gear 457mm
	203021M	Pinion Gear 533mm

	203024M	Pinion Gear 610mm
11	See Chart Below	Side Rail RH Wide 203–610mm
12	See Chart Below	Side Rail LH Wide 203–610mm
13	See Chart Below	Center Rail Wide 203–305mm
14	See Chart Below	Bed Plate
15	450226SSP	Sleeve 7mm Magnet Stainless Steel
16	807–1074	Flat Head Screw M4 x 10mm
17	808–020	Magnet 7mm DIA x 7mm Long
18	920691M	Socket Head Screw M6 x 10mm
19	920692M	Socket Head Screw M6 x 12mm

Item 10: Side Rail RH Wide 203–610mm		
Length	Part Number	
610mm	240412–01908	
914mm	240412–03108	
1219mm	240412–04308	
1524mm	240412–05508	
1829mm	240412–06708	
2134mm	240412–07908	
2438mm	240412–09108	
2743mm	240412–10308	
3048mm	240412–11508	
3353mm	240412–12708	
3658mm	240412–13908	
3962mm	240412–07908	240412–07200
4267mm	240412–09108	240412–07200
4572mm	240412–10308	240412–07200
4877mm	240412–11508	240412–07200
5182mm	240412–12708	240412–07200
5486mm	240412–13908	240412–07200
5791mm	240412–07908	240412–14400
6096mm	240412–09108	240412–14400
6401mm	240412–10308	240412–14400
6706mm	240412–11508	240412–14400
7010mm	240412–12708	240412–14400
7315mm	240412–13908	240412–14400

Item 11: Side Rail LH Wide 203–610mm		
Length	Part Number	
610mm	240413–01908	
914mm	240413–03108	
1219mm	240413–04308	
1524mm	240413–05508	
1829mm	240413–06708	
2134mm	240413–07908	
2438mm	240413–09108	
2743mm	240413–10308	
3048mm	240413–11508	
3353mm	240413–12708	
3658mm	240413–13908	
3962mm	240413–07908	240413–07200
4267mm	240413–09108	240413–07200
4572mm	240413–10308	240413–07200
4877mm	240413–11508	240413–07200
5182mm	240413–12708	240413–07200
5486mm	240413–13908	240413–07200
5791mm	240413–07908	240413–14400
6096mm	240413–09108	240413–14400
6401mm	240413–10308	240413–14400
6706mm	240413–11508	240413–14400
7010mm	240413–12708	240413–14400
7315mm	240413–13908	240413–14400

Item 12: Center Rail Wide 203–305mm		
Length	Part Number	
610mm	240414–00998	
914mm	240414–02198	
1219mm	240414–03398	
1524mm	240414–04598	
1829mm	240414–05798	
2134mm	240414–06998	
2438mm	240414–08198	
2743mm	240414–09398	
3048mm	240414–10598	
3353mm	240414–11798	
3658mm	240414–12998	
3962mm	240414–06998	240414–06700
4267mm	240414–08198	240414–06700
4572mm	240414–09398	240414–06700
4877mm	240414–10598	240414–06700
5182mm	240414–11798	240414–06700
5486mm	240414–12998	240414–06700
5791mm	240414–06998	240414–14400
6096mm	240414–08198	240414–14400
6401mm	240414–09398	240414–14400
6706mm	240414–10598	240414–14400
7010mm	240414–11798	240414–14400
7315mm	240414–12998	240414–14400

Item 13: Bed Plate		
Length	Part Number	
610mm	2405WW–01904	
914mm	2405WW–03104	
1219mm	2405WW–04304	
1524mm	2405WW–05504	
1829mm	2405WW–06704	
2134mm	2405WW–07904	
2438mm	2405WW–09104	
2743mm	2405WW–10394	
3048mm	2405WW–11504	
3353mm	2405WW–12704	
3658mm	2405WW–13904	
3962mm	2405WW–07904	2405WW–07196
4267mm	2405WW–09104	2405WW–07196
4572mm	2405WW–10304	2405WW–07196
4877mm	2405WW–11504	2405WW–07196
5182mm	2405WW–12704	2405WW–07196
5486mm	2405WW–13904	2405WW–07196
5791mm	2405WW–07908	2405WW–14396
6096mm	2405WW–09108	2405WW–14396
6401mm	2405WW–10308	2405WW–14396
6706mm	2405WW–11508	2405WW–14396
7010mm	2405WW–12708	2405WW–14396
7315mm	2405WW–13908	2405WW–14396
WW = Conveyor Width reference: 08, 10, 12		

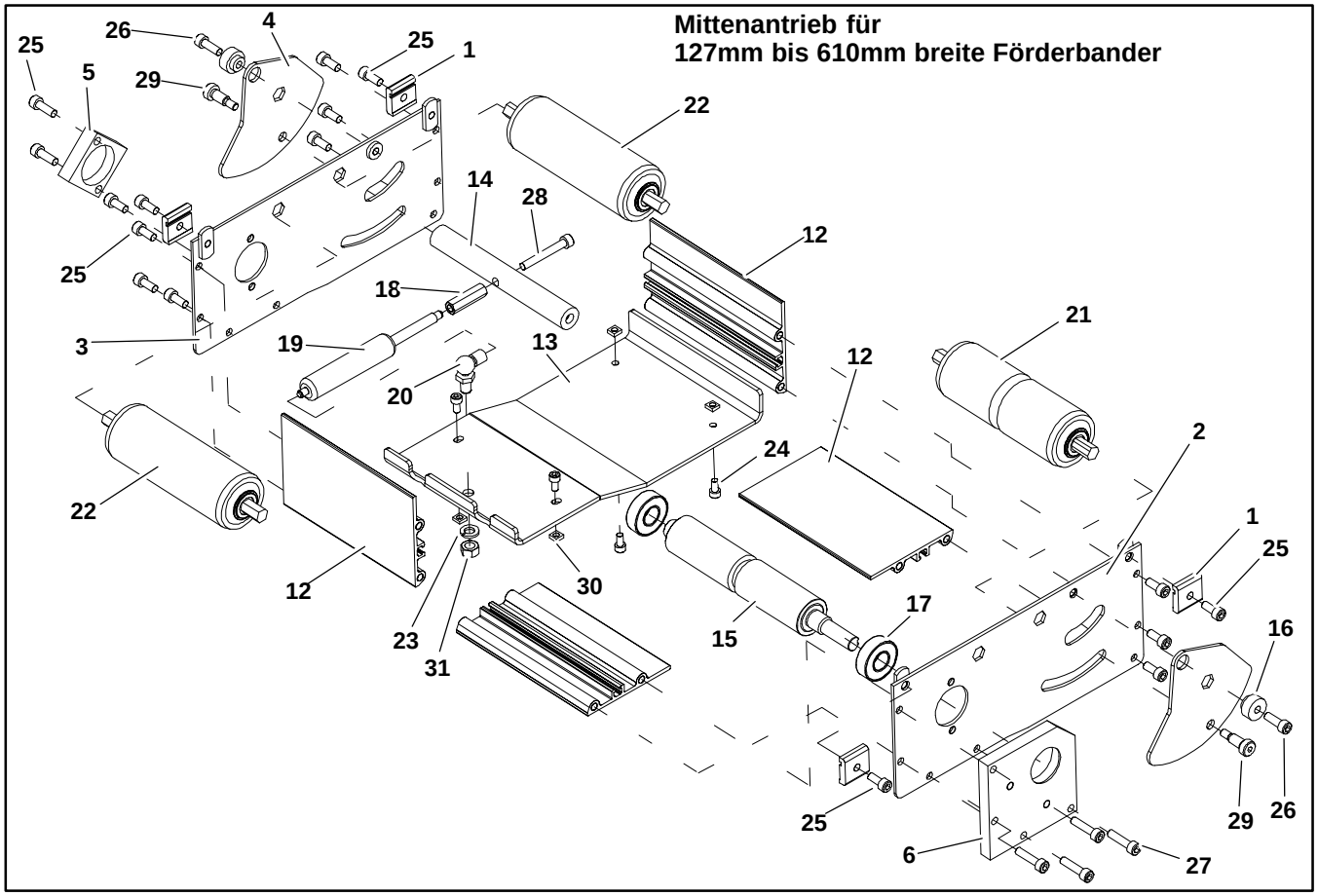

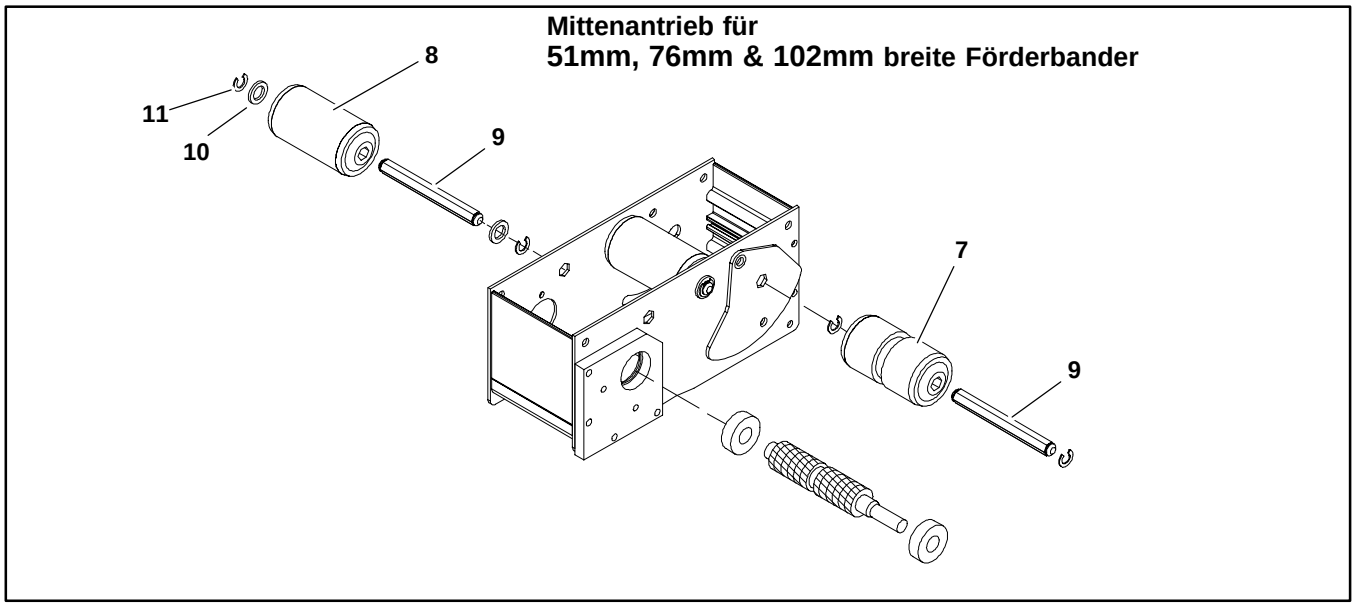

Artikel	Teilenummer	Teilebeschreibung
1	204566	Module Mounting Clip
2	202633M	Side Plate LH
3	202634M	Side Plate RH
4	463026	Pivot Tension Plate
5	463028M	Bearing Mounting Block

6	463029M	Bearing–Drive Mounting Plate
7	463044	Roller 51mm .44hex Grv 51mm
	463045	Roller 51mm .44hex Grv 76mm
	807–1001	Roller 51mm .44hex Grv 102mm

8	463046	Roller 51mm .44hex SS Flat 51mm
	807–1007	Roller 51mm .44hex SS Flat 76mm
	807–1008	Roller 51mm .44hex SS Flat 102mm
9	915-215	E-Ring Clip (0.44 diameter)
10	801-115	Washer
11	463402	Pulley Shaft 51mm
	463403	Pulley Shaft 76mm
	463404	Pulley Shaft 102mm
12	463802	Center Drive Rail 51mm
	463803	Center Drive Rail 76mm
	463804	Center Drive Rail 102mm
	463805	Center Drive Rail 127mm
	463806	Center Drive Rail 152mm
	463808	Center Drive Rail 203mm
	463810	Center Drive Rail 254mm
	463812	Center Drive Rail 305mm
	463818	Center Drive Rail 457mm
	463821	Center Drive Rail 533mm
	463824	Center Drive Rail 610mm
13	463202M	Center Dr Bottom Cover 51mm
	463203M	Center Dr Bottom Cover 76mm
	463204M	Center Dr Bottom Cover 102mm
	463205M	Center Dr Bottom Cover 127mm
	463206M	Center Dr Bottom Cover 152mm
	463208M	Center Dr Bottom Cover 203mm
	463210M	Center Dr Bottom Cover 254mm
	463212M	Center Dr Bottom Cover 305mm
	463218M	Center Dr Bottom Cover 457mm
	463205M 463208M 163208M	Center Dr Bottom Cover 533mm
	463212M 463212M	Center Dr Bottom Cover 610mm
14	463302M	Center Dr Tensioning Rod 51mm
	463303M	Center Dr Tensioning Rod 76mm
	463304M	Center Dr Tensioning Rod 102mm
	463305M	Center Dr Tensioning Rod 127mm
	463306M	Center Dr Tensioning Rod 152mm
	463308M	Center Dr Tensioning Rod 203mm
	463310M	Center Dr Tensioning Rod 254mm
	463312M	Center Dr Tensioning Rod 305mm
	463318M	Center Dr Tensioning Rod 457mm
	463321M	Center Dr Tensioning Rod 533mm)
	463324M	Center Dr Tensioning Rod 610mm
15	463702M	Center Drive Spindle 51mm
	463703M	Center Drive Spindle 76mm
	463704M	Center Drive Spindle 102mm

	463705M	Center Drive Spindle 127mm
	463706M	Center Drive Spindle 152mm
	463708M	Center Drive Spindle 203mm
	463710M	Center Drive Spindlel 254mm
	463712M	Center Drive Spindlel 305mm
	463718M	Center Drive Spindle 457mm
	463721M	Center Drive Spindle 533mm
	463724M	Center Drive Spindle 610mm
16	801–117	Nylon Bushing
17	802–124	Ball Bearing
18	807–983	Hex Standoff 13mm x 35mm LG M6
19	807–1040	Gas Spring 8mm DIA x 1.97 ST 51mm Wide
	807–986	Gas Spring 8mm DIA x 1.97 ST 76mm Wide
	807–985	Gas Spring 8mm DIA x 1.97 ST 102–152mm Wide
	807–984	Gas Spring 8mm DIA x 1.97 ST 203–305mm Wide
	807–985 807–985	Gas Spring 8mm DIA x 1.97 ST 457–610mm Wide
20	807–987	Steel Ball Joint M6 x M8
21	807–1002	Roller 1.9” .44 Hex Grv 127mm
	807–1003	Roller 1.9” .44 Hex Grv 152mm
	807–1004	Roller 1.9” .44 Hex Grv 203mm
	807–1005	Roller 1.9” .44 Hex Grv 203mm
	807–1006	Roller 1.9” .44 Hex Grv 305mm
	807–1091	Roller 1.9” .44 Hex Grv 457mm
	807–1092	Roller 1.9” .44 Hex Grv 533mm
	807–1093	Roller 1.9” .44 Hex Grv 610mm
22	807–1009	Roller 1.9” .44 Hex Flat 51mm
	807–1010	Roller 1.9” .44 Hex Flat 152mm
	807–1011	Roller 1.9” .44 Hex Flat 203mm
	807–1012	Roller 1.9” .44 Hex Flat 203mm
	807–1013	Roller 1.9” .44 Hex Flat 305mm
	807–1088	Roller 1.9” .44 Hex Flat 457mm
	807–1089	Roller 1.9” .44 Hex Flat 533mm
	807–1090	Roller 1.9” .44 Hex Flat 610mm
23	911–120	Spring Lock Washer
24	920510M	Socket Head Screw M5 x 10mm
25	920614M	Socket Head Screw M6 x 14mm
26	920618M	Socket Head Screw M6 x 18mm
27	920625M	Socket Head Screw M6 x 25mm
28	920645M	Socket Head Screw M6 x 45mm
29	940812M	SHLD Screw 8mm DIA x 12mm
30	990503M	hex Nut, Full M5 – .8
31	990801M	Hex Nut, Full M8 – 1.25

Messerkante 51mm bis 610mm breite

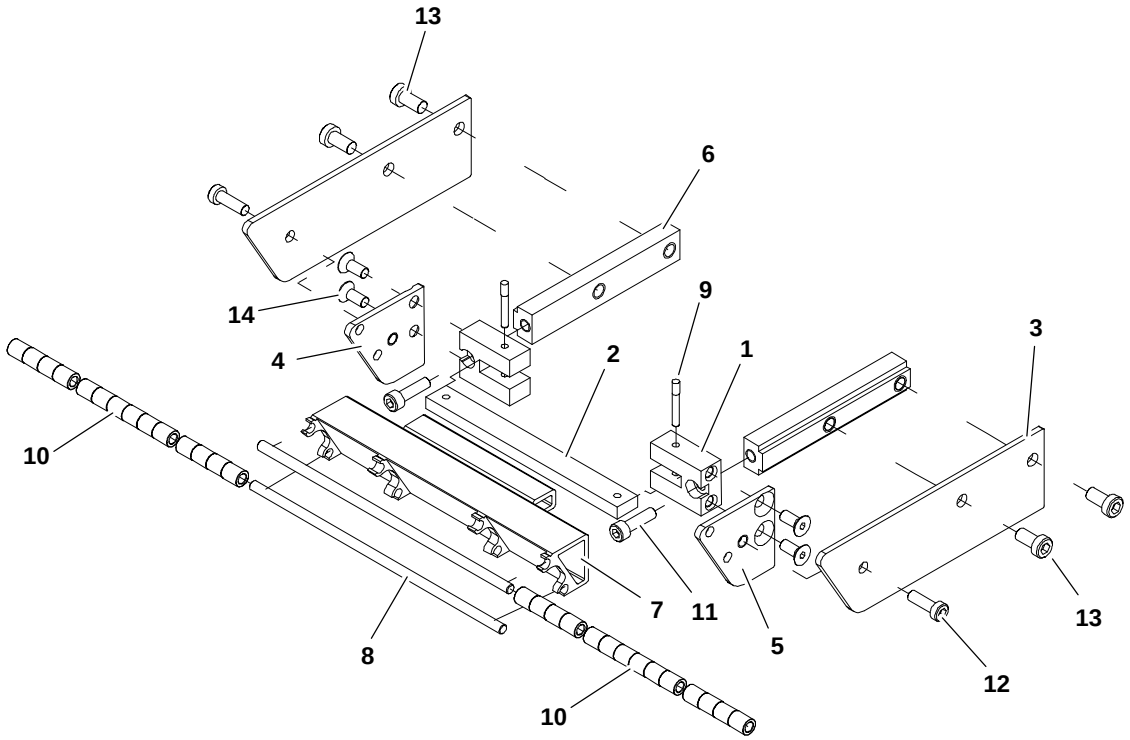

Artikel	Teilenummer	Teilebeschreibung
1	201965	Mounting Block, PLT Spindle
2	207602	Flex–Link Bar 51mm
	207603	Flex–Link Bar 76mm
	207604	Flex–Link Bar 102mm
	207605	Flex–Link Bar 127mm
	207606	Flex–Link Bar 152mm
	207608	Flex–Link Bar 203mm
	207610	Flex–Link Bar 254mm
	207612	Flex–Link Bar 305mm
	207618	Flex–Link Bar 457mm
	207621	Flex–Link Bar 533mm
	207624	Flex–Link Bar 610mm
3	241125	Outer Side Plate
4	241126	Inner Side Plate LH
5	241127	Inner Side Plate RH
6	241128	Head Plate Bar
7	241202	Nosebar 51mm
	241203	Nosebar 76mm
	241204	Nosebar 102mm
	241205	Nosebar 127mm
	241206	Nosebar 152mm
	241208	Nosebar 203mm

	241210	Nosebar 254mm
	241212	Nosebar 305mm
	241218	Nosebar 457mm
	241221	Nosebar 533mm
	241224	Nosebar 610mm
8	241302	Nosebar Rod 51mm
	241303	Nosebar Rod 76mm
	241304	Nosebar Rod 102mm
	241305	Nosebar Rod 127mm
	241306	Nosebar Rod 152mm
	241308	Nosebar Rod 203mm
	241310	Nosebar Rod 254mm
	241312	Nosebar Rod 305mm
	241318	Nosebar Rod 457mm
	241321	Nosebar Rod 533mm
	241324	Nosebar Rod 610mm
9	200695P	Knurl Pin .125” DIA x .937” Lg
10	801–122	Nose Bar Roller
11	920518M	Socket Head Screw M5 x 18mm
12	920593M	Socket Head Screw M5 x 16mm
13	920692M	Socket Head Screw M6 x 12mm
14	930512M	Flat Head Screw M5 x 12mm

–04 76mm Seitenführung aus Aluminium

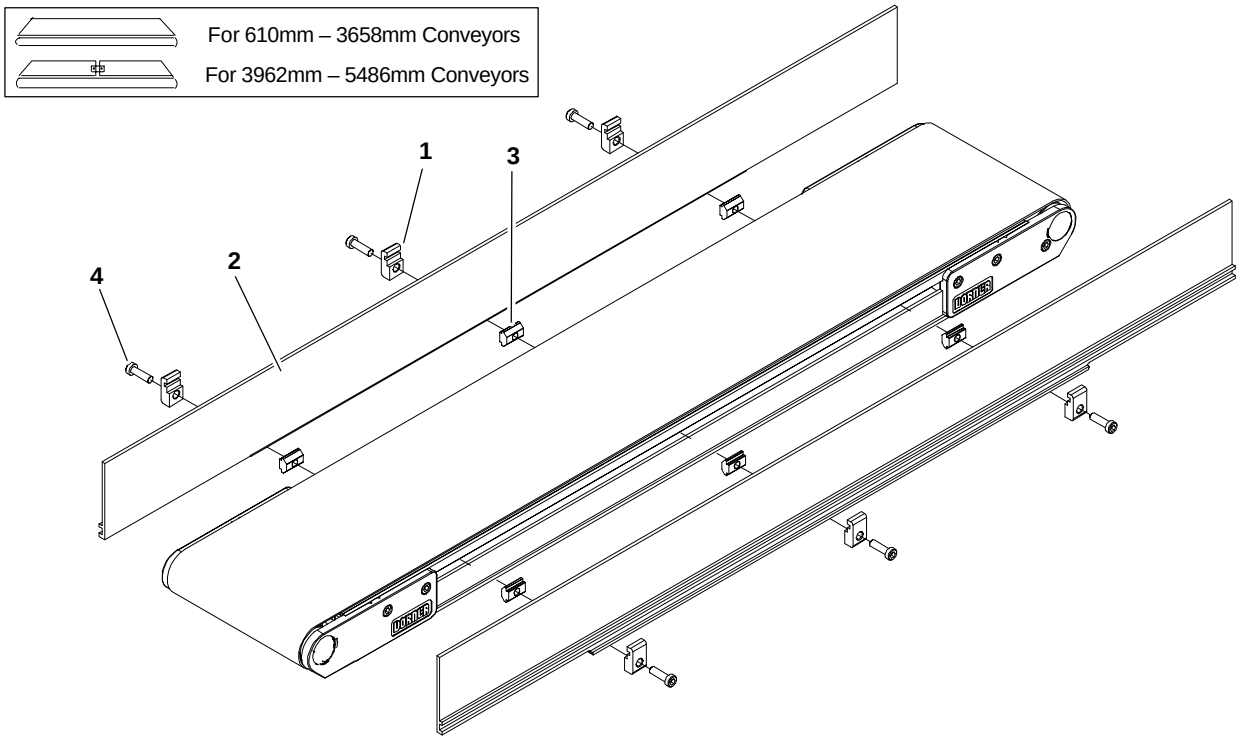

Artikel	Teilenummer	Teilebeschreibung
1	200121	Guide Retaining Clip
2	See Chart Below	2200 Guide 76mm HS
3	200695P	Single Drop–in Tee Bar
4	920694M	Socket Head Screw M6 x 20mm

Item 2: 2200 Guide 76mm HS			
Length		End Guide	End Guide
610mm	Left Hand	280403–02400	N/A
	Right Hand	280403–02400	N/A
914mm	Left Hand	280403–03600	N/A
	Right Hand	280403–03600	N/A
1219mm	Left Hand	280403–04800	N/A
	Right Hand	280403–04800	N/A
1524mm	Left Hand	280403–06000	N/A
	Right Hand	280403–06000	N/A
1829mm	Left Hand	280403–07200	N/A
	Right Hand	280403–07200	N/A
2134mm	Left Hand	280403–08400	N/A
	Right Hand	280403–08400	N/A
2438mm	Left Hand	280403–09600	N/A
	Right Hand	280403–09600	N/A
2743mm	Left Hand	280403–10800	N/A
	Right Hand	280403–10800	N/A
3048mm	Left Hand	280403–12000	N/A
	Right Hand	280403–12000	N/A
3353mm	Left Hand	280403–13200	N/A
	Right Hand	280403–13200	N/A
3658mm	Left Hand	280403–14400	N/A
	Right Hand	280403–14400	N/A
3962mm	Left Hand	280401–07500	280401–08100
	Right Hand	280402–07500	280402–08100
4267mm	Left Hand	280401–07500	280401–09300
	Right Hand	280402–07500	280402–09300
4572mm	Left hand	280401–07500	280401–10500
	Right Hand	280402–07500	280402–10500
4877mm	Left Hand	280401–07500	280401–11700
	Right Hand	280402–07500	280402–11700
5182mm	Left Hand	280401–07500	280401–12900
	Right Hand	280402–07500	280402–12900
5486mm	Left Hand	280401–07500	280401–14100
	Right Hand	280402–07500	280402–14100

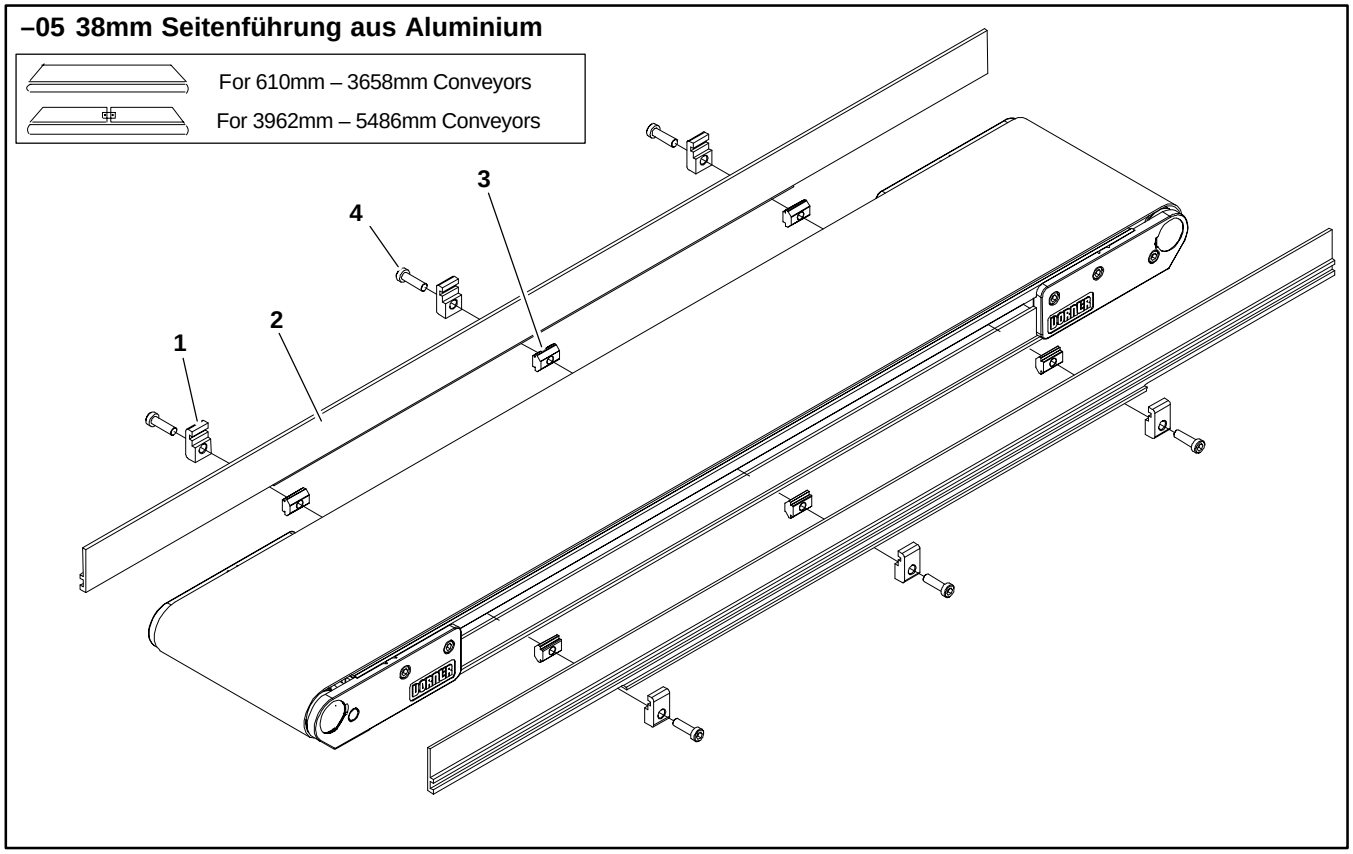

Artikel	Teilenummer	Teilebeschreibung
1	200121	Guide Retaining Clip
2	See Chart Below	2200 Guide .5” (13mm) HS
3	639971M	Single Drop–in Tee Bar
4	920694M	Socket Head Screw M6 x 20mm

Item 2: 2200 Guide 13mm HS			
Length		End Guide	End Guide
610mm	Left Hand	280503–02400	N/A
	Right Hand	280503–02400	N/A
914mm	Left Hand	280503–03600	N/A
	Right Hand	280503–03600	N/A
1219mm	Left Hand	280503–04800	N/A
	Right Hand	280503–04800	N/A
1524mm	Left Hand	280503–06000	N/A
	Right Hand	280503–06000	N/A
1829mm	Left Hand	280503–07200	N/A
	Right Hand	280503–07200	N/A
2134mm	Left Hand	280503–08400	N/A
	Right Hand	280503–08400	N/A
2438mm	Left Hand	280503–09600	N/A
	Right Hand	280503–09600	N/A
2743mm	Left Hand	280503–10800	N/A
	Right Hand	280503–10800	N/A
3048mm	Left Hand	280503–12000	N/A
	Right Hand	280503–12000	N/A
3353mm	Left Hand	280503–13200	N/A
	Right Hand	280503–13200	N/A
3658mm	Left Hand	280503–14400	N/A
	Right Hand	280503–14400	N/A
3962mm	Left Hand	280501–07500	280501–08100
	Right Hand	280502–07500	280502–08100
4267mm	Left Hand	280501–07500	280501–09300
	Right Hand	280502–07500	280502–09300
4572mm	Left hand	280501–07500	280501–10500
	Right Hand	280502–07500	280502–10500
4877mm	Left Hand	280501–07500	280501–11700
	Right Hand	280502–07500	280502–11700
5182mm	Left Hand	280501–07500	280501–12900
	Right Hand	280502–07500	280502–12900
5486mm	Left Hand	280501–07500	280501–14100
	Right Hand	280502–07500	280502–14100

–07 Anschraubbare Niedrigseite mit seitliche Abstreifer

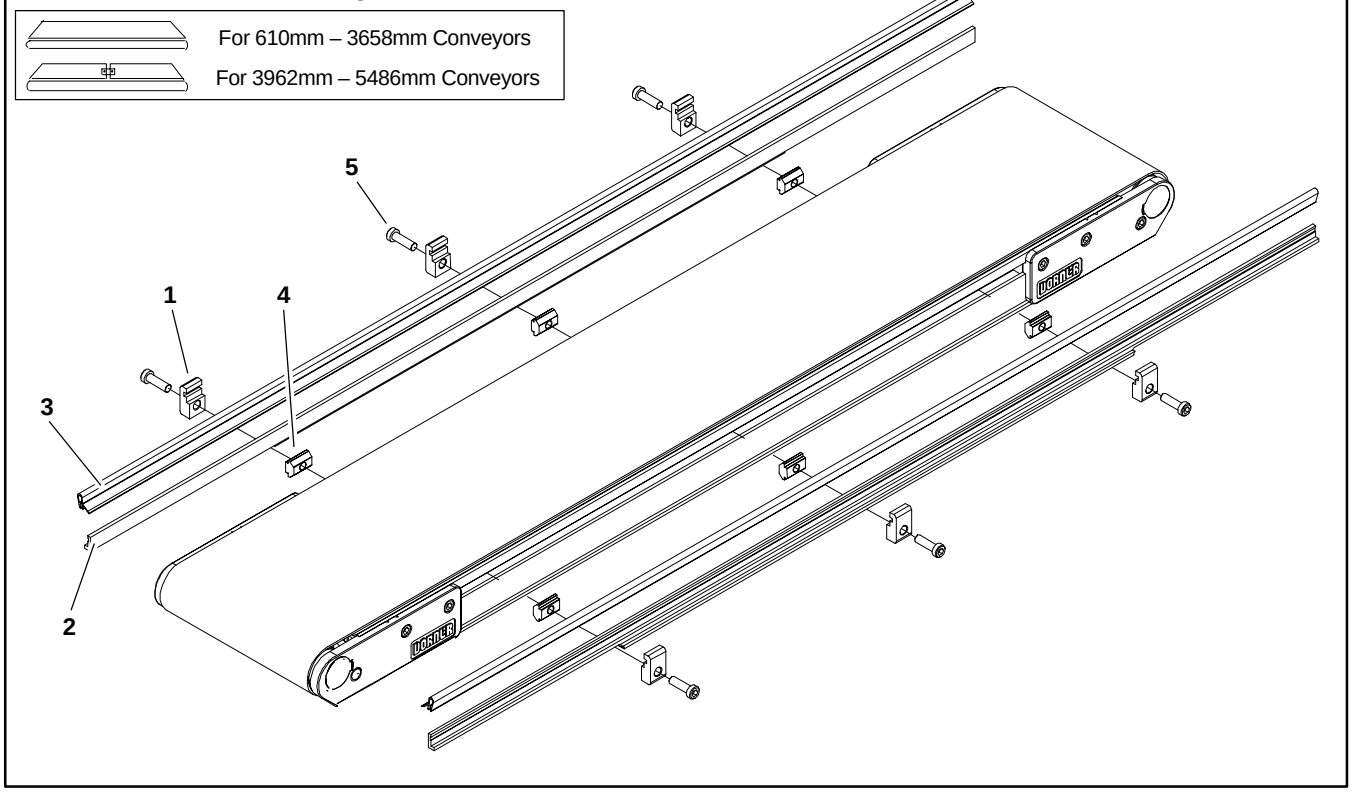

Artikel	Teilenummer	Teilebeschreibung
1	200121	Guide Retaining Clip
2	See Chart Below	2200 Guide 13mm HS
3	41–00–24	Side Wiper Nylatron (per foot)
4	639971M	Single Drop–in Tee Bar
5	920694M	Socket Head Screw M6 x 20mm

Item 2: 2200 Guide 13mm HS			
Length		End Guide	End Guide
610mm	Left Hand	280903–02400	N/A
	Right Hand	280903–02400	N/A
914mm	Left Hand	280903–03600	N/A
	Right Hand	280903–03600	N/A
1219mm	Left Hand	280903–04800	N/A
	Right Hand	280903–04800	N/A
1524mm	Left Hand	280903–06000	N/A
	Right Hand	280903–06000	N/A
1829mm	Left Hand	280903–07200	N/A
	Right Hand	280903–07200	N/A
2134mm	Left Hand	280903–08400	N/A
	Right Hand	280903–08400	N/A
2438mm	Left Hand	280903–09600	N/A
	Right Hand	280903–09600	N/A
2743mm	Left Hand	280903–10800	N/A
	Right Hand	280903–10800	N/A
3048mm	Left Hand	280903–12000	N/A
	Right Hand	280903–12000	N/A
3353mm	Left Hand	280903–13200	N/A
	Right Hand	280903–13200	N/A
3658mm	Left Hand	280903–14400	N/A
	Right Hand	280903–14400	N/A
3962mm	Left Hand	280901–07500	280901–08100
	Right Hand	280902–07500	280902–08100
4267mm	Left Hand	280901–07500	280901–09300
	Right Hand	280902–07500	280902–09300
4572mm	Left hand	280901–07500	280901–10500
	Right Hand	280902–07500	280902–10500
4877mm	Left Hand	280901–07500	280901–11700
	Right Hand	280902–07500	280902–11700
5182mm	Left Hand	280901–07500	280901–12900
	Right Hand	280902–07500	280902–12900
5486mm	Left Hand	280901–07500	280901–14100
	Right Hand	280902–07500	280902–14100

–09 Niedrigseite zu Hochseite

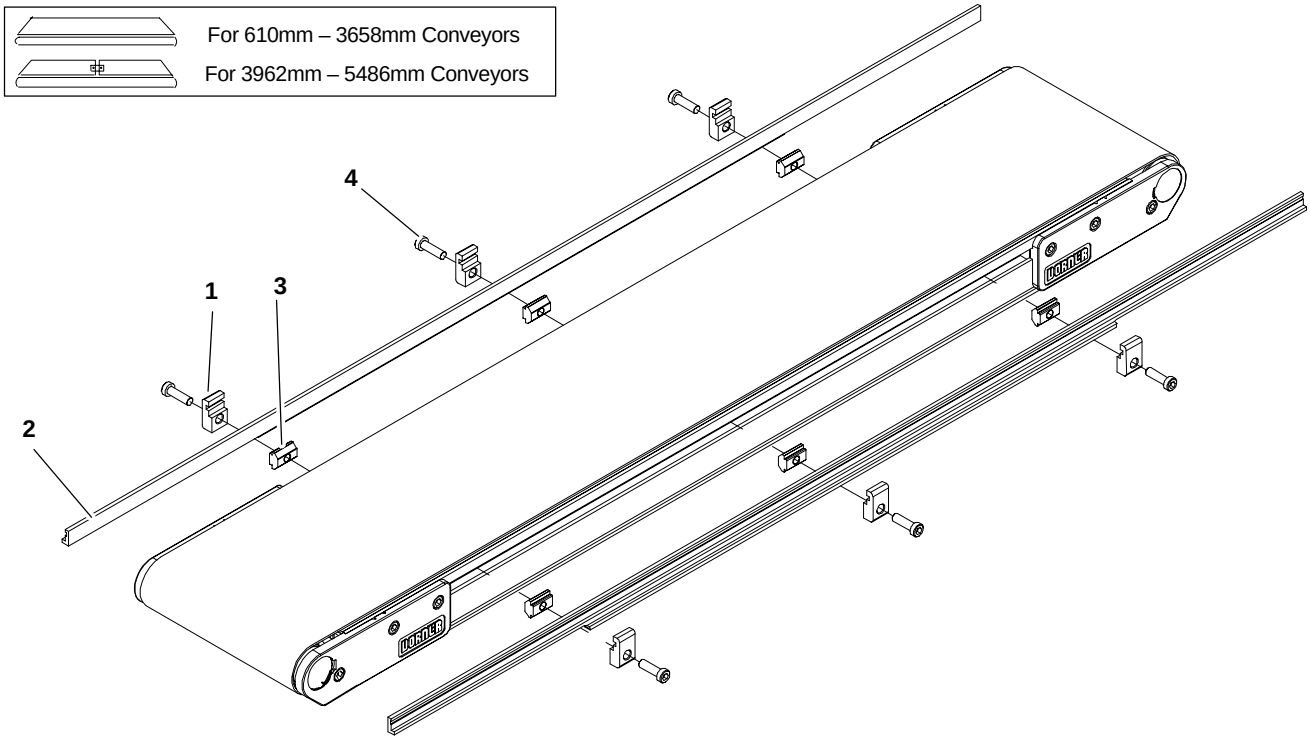

Artikel	Teilenummer	Teilebeschreibung
1	200121	Guide Retaining Clip
2	See Chart Below	2200 Guide 13mm HS
3	639971M	Single Drop–in Tee Bar
4	920694M	Socket Head Screw M6 x 20mm

Item 2: 2200 Guide 13mm HS			
Length		End Guide	End Guide
610mm	Left Hand	280903–02400	N/A
	Right Hand	280903–02400	N/A
914mm	Left Hand	280903–03600	N/A
	Right Hand	280903–03600	N/A
1219mm	Left Hand	280903–04800	N/A
	Right Hand	280903–04800	N/A
1524mm	Left Hand	280903–06000	N/A
	Right Hand	280903–06000	N/A
1829mm	Left Hand	280903–07200	N/A
	Right Hand	280903–07200	N/A
2134mm	Left Hand	280903–08400	N/A
	Right Hand	280903–08400	N/A
2438mm	Left Hand	280903–09600	N/A
	Right Hand	280903–09600	N/A
2743mm	Left Hand	280903–10800	N/A
	Right Hand	280903–10800	N/A
3048mm	Left Hand	280903–12000	N/A
	Right Hand	280903–12000	N/A
3353mm	Left Hand	280903–13200	N/A
	Right Hand	280903–13200	N/A
3658mm	Left Hand	280903–14400	N/A
	Right Hand	280903–14400	N/A
3962mm	Left Hand	280901–07500	280901–08100
	Right Hand	280902–07500	280902–08100
4267mm	Left Hand	280901–07500	280901–09300
	Right Hand	280902–07500	280902–09300
4572mm	Left hand	280901–07500	280901–10500
	Right Hand	280902–07500	280902–10500
4877mm	Left Hand	280901–07500	280901–11700
	Right Hand	280902–07500	280902–11700
5182mm	Left Hand	280901–07500	280901–12900
	Right Hand	280902–07500	280902–12900
5486mm	Left Hand	280901–07500	280901–14100
	Right Hand	280902–07500	280902–14100

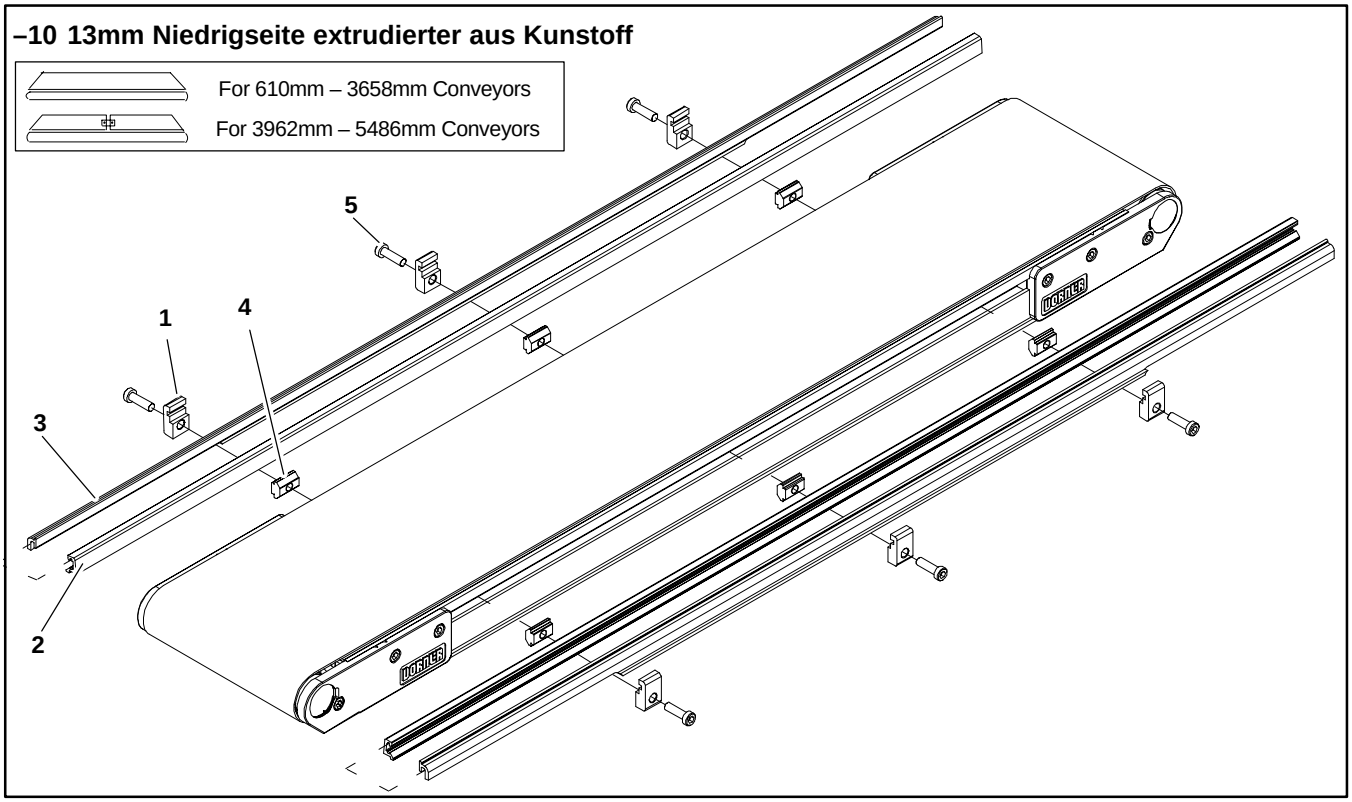

Artikel	Teilenummer	Teilebeschreibung
1	200121	Guide Retaining Clip
2	200054P	Snap–On Guide (per foot)
3	See Chart Below	2200 Guide
4	639971M	Single Drop–in Tee Bar
5	920694M	Socket Head Screw M6 x 20mm

Item 3: 2200 Guide			
Length		End Guide	End Guide
610mm	Left Hand	281003–02400	N/A
	Right Hand	281003–02400	N/A
914mm	Left Hand	281003–03600	N/A
	Right Hand	281003–03600	N/A
1219mm	Left Hand	281003–04800	N/A
	Right Hand	281003–04800	N/A
1524mm	Left Hand	281003–06000	N/A
	Right Hand	281003–06000	N/A
1829mm	Left Hand	281003–07200	N/A
	Right Hand	281003–07200	N/A
2134mm	Left Hand	281003–08400	N/A
	Right Hand	281003–08400	N/A
2438mm	Left Hand	281003–09600	N/A
	Right Hand	281003–09600	N/A
2743mm	Left Hand	281003–10800	N/A
	Right Hand	281003–10800	N/A
3048mm	Left Hand	281003–12000	N/A
	Right Hand	281003–12000	N/A
3353mm	Left Hand	281003–13200	N/A
	Right Hand	281003–13200	N/A
3658mm	Left Hand	281003–14400	N/A
	Right Hand	281003–14400	N/A
3962mm	Left Hand	281001–07500	281001–08100
	Right Hand	281002–07500	281002–08100
4267mm	Left Hand	281001–07500	281001–09300
	Right Hand	281002–07500	281002–09300
4572mm	Left hand	281001–07500	281001–10500
	Right Hand	281002–07500	281002–10500
4877mm	Left Hand	281001–07500	281001–11700
	Right Hand	281002–07500	281002–11700
5182mm	Left Hand	281001–07500	281001–12900
	Right Hand	281002–07500	281002–12900
5486mm	Left Hand	281001–07500	281001–14100
	Right Hand	281002–07500	281002–14100

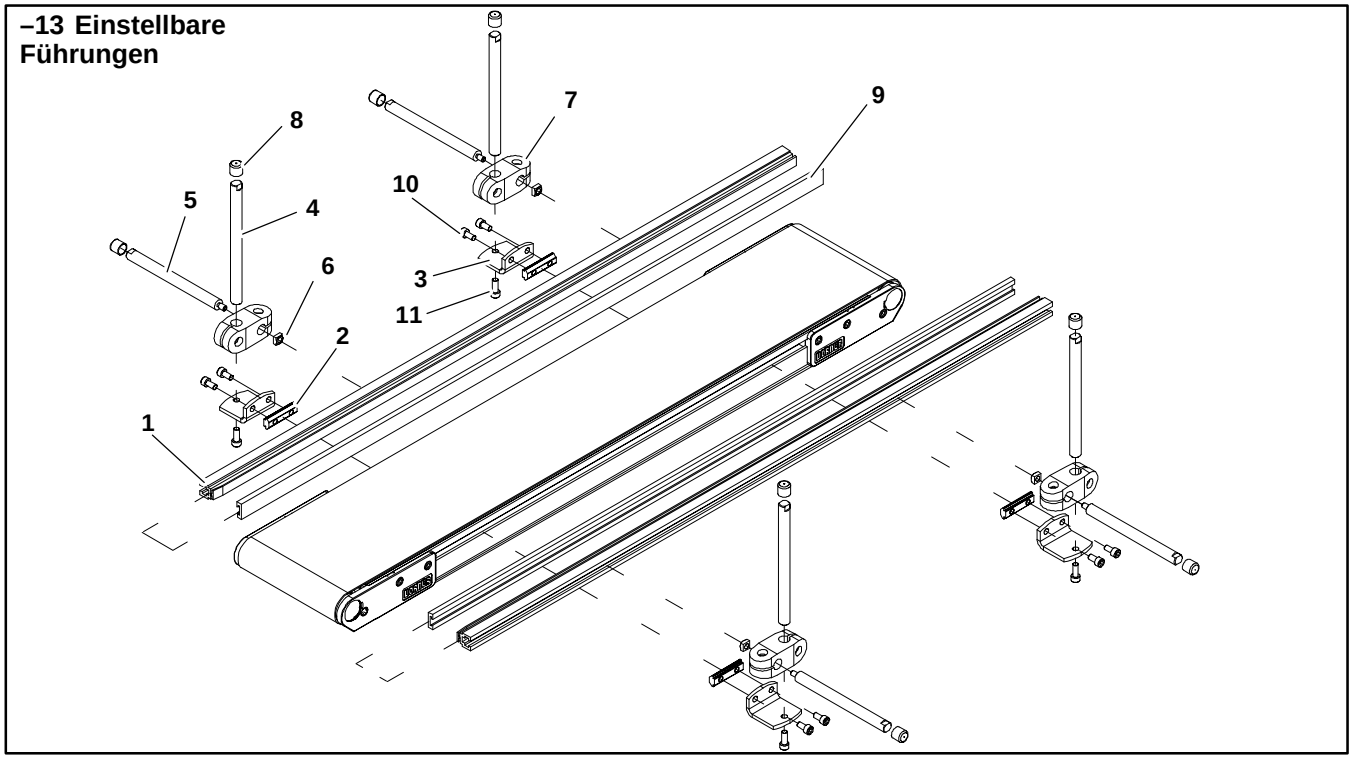

Artikel	Teilenummer	Teilebeschreibung
1	202983	Aluminum Profile Guide 610mm
	202984	Aluminum Profile Guide 914mm
	202985	Aluminum Profile Guide 1219mm
	202986	Aluminum Profile Guide 1524mm
	202987	Aluminum Profile Guide 1829mm
	202988	Aluminum Profile Guide 2134mm
	202989	Aluminum Profile Guide 2438mm
	202990	Aluminum Profile Guide 2743mm
	202991	Aluminum Profile Guide 3048mm
	202992	Aluminum Profile Guide 3353mm
	202993	Aluminum Profile Guide 3658mm
	202994	Aluminum Profile Guide 3962mm

2	200830M	Drop–In Tee Bar
3	202004	Mounting Bracket
4	202027M	Guide Mounting Shaft Vertical
5	202028M	Guide Moutning Shaft Horizontal
6	674175MP	Square Nut
7	807–652	Cross Block
8	807–948	Vinyl Shaft Cap
9	614068P	Flat Extruded Guide (per foot)
10	920612M	Socket Head Screw M6 x 12mm
11	920616M	Socket Head Screw M6 x 16mm

Konish erweiterte Seitenführung

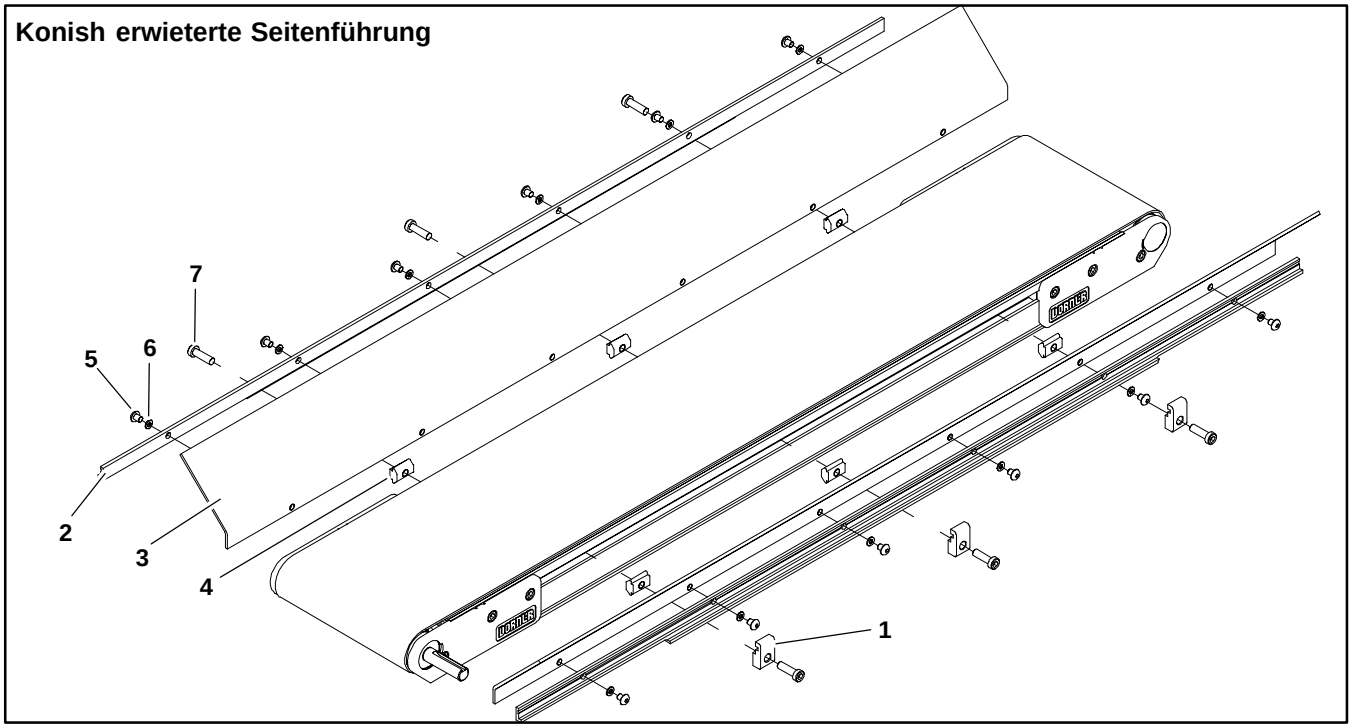

Artikel	Teilenummer	Teilebeschreibung
1	200121	Guide Retaining Clip
2	202212	Side–Flare Mounting Guide 610mm
	202213	Side–Flare Mounting Guide 914mm
	202214	Side–Flare Mounting Guide 1219mm
	202215	Side–Flare Mounting Guide 1524mm
	202216	Side–Flare Mounting Guide 1829mm
3	202522M	Flared Guide 45° 610mm
	202523M	Flared Guide 45° 914mm
	202523M	Flared Guide 45° 219mm
	202523M	Flared Guide 45° 1524mm
	202523M	Flared Guide 45° 1829mm

4	639971	Drop–InTee Bar
5	910506M	Button Head Screw M5 x 6mm
6	911–512	Washer
7	920694M	Cap Low–Head Screw M6 x 20mm

Träger für Flachbandförderer

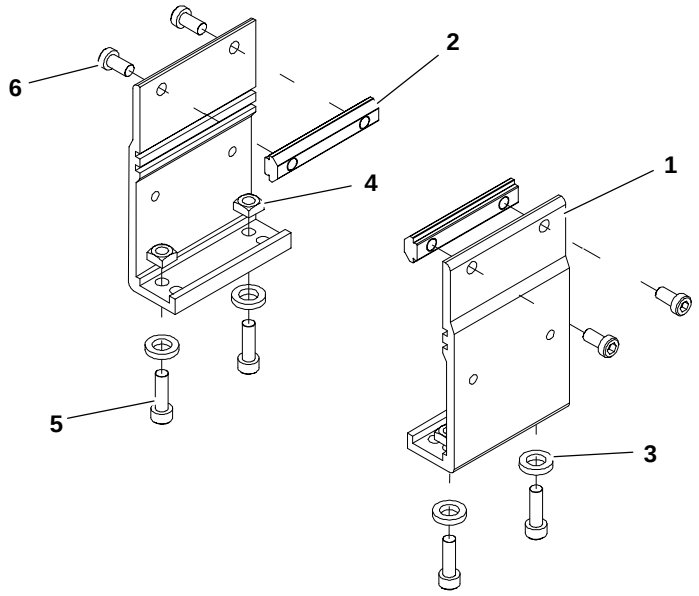

Artikel	Teilenummer	Teilebeschreibung
1	240831	Stand Mount
2	300150M	Drop–In Tee Bar
3	605279P	Washer
4	807–920	Square Nut M6 5mm x 10mm
5	920620M	Socket Head Screw M6 x 20mm
6	920692M	Socket Head Screw M6 x 12mm

Träger für 610mm breite Flachbandförderer

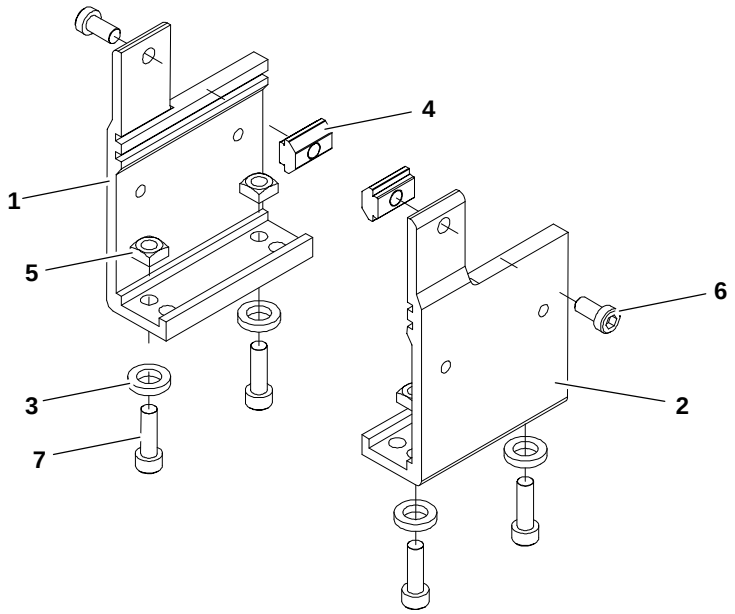

Artikel	Teilenummer	Teilebeschreibung
1	240833	Stand Mount, LH 610mm
2	240834	Stand Mount, RH 610mm
3	605279P	Washer
4	639971M	Drop–In Tee Bar
5	807–920	Square Nut M6 5mm x 10mm
6	920620M	Socket Head Screw M6 x 20mm
7	920692M	Socket Head Screw M6 x 12mm

T–Leisten ohne Träger

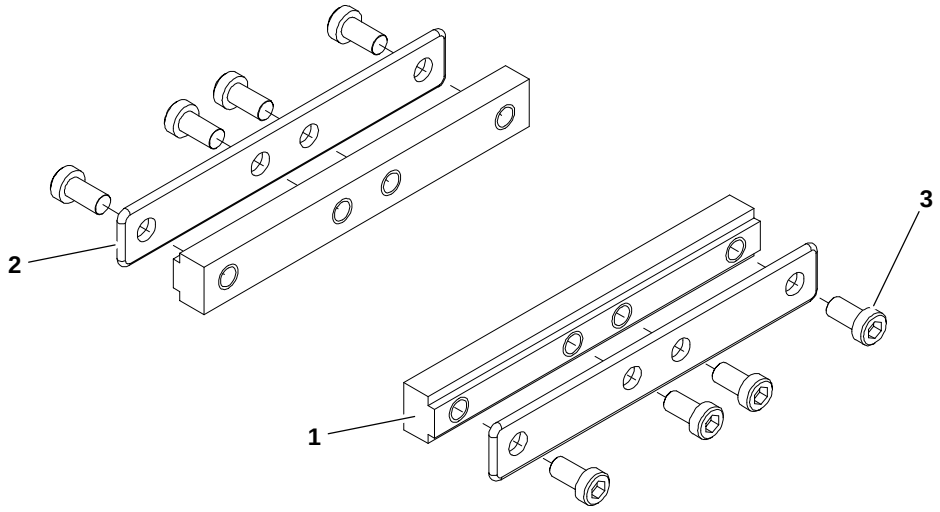

Artikel	Teilenummer	Teilebeschreibung
1	240331	Frame Bar Connector
2	300153M	Intermediate Clamp Plate
3	920692M	Socket Head Screw M6 x 12mm

T–Leisten mit Träger für Flachbandförderer

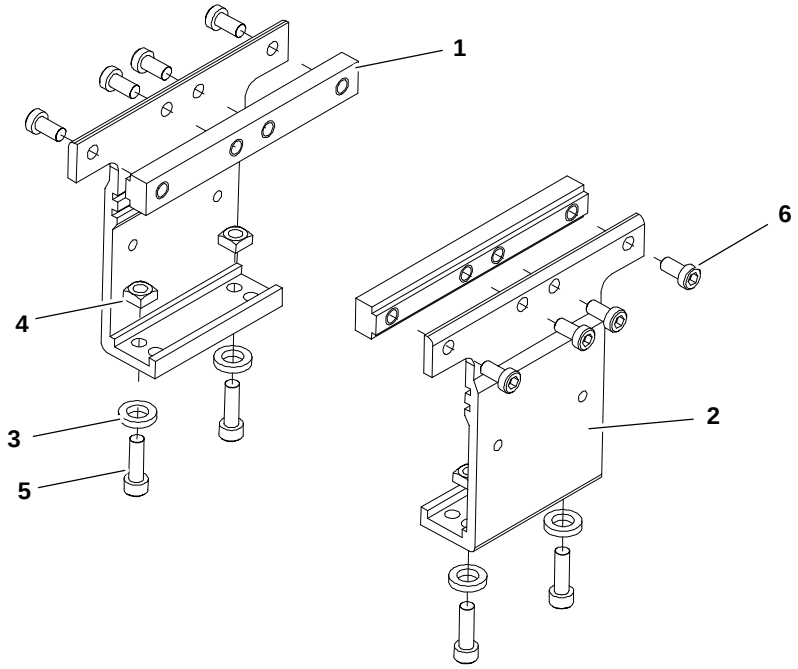

Artikel	Teilenummer	Teilebeschreibung
1	240331	Frame Connector Bar
2	240837	Stand Mount Joint
3	605279P	Washer
4	807–920	Square Nut M6 5mm x 10mm
5	920620M	Socket Head Screw M6 x 20mm
6	920692M	Socket Head Screw M6 x 12mm

Stütsrollenbaugruppe für 51mm bis 152mm breite Flachbandförderer

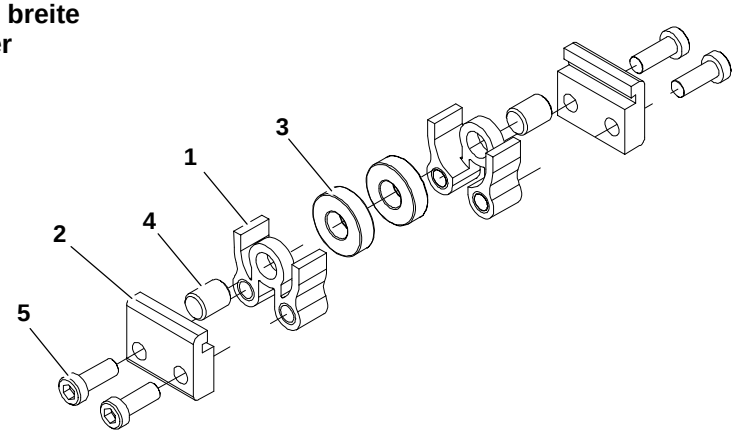

Artikel	Teilenummer	Teilebeschreibung
1	240825	Short Return Roller Guard
2	240827	Return Roller Clip
3	802–123	Bearing
4	913–100	Dowel Pin
5	920693M	Socket Head Screw M6 x 16mm

Stütsrollenbaugruppe für 203mm bis 610mm breite Flachbandförderer

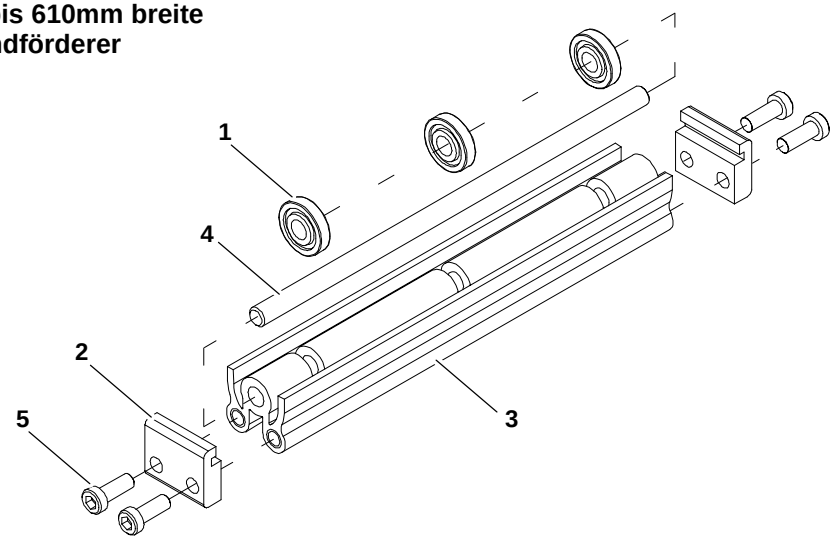

Artikel	Teilenummer	Teilebeschreibung
1	240826	Return Roller
2	240827	Return Roller Clip
3	240908	Return Roller Guard 203mm
	240910	Return Roller Guard 254mm
	240912	Return Roller Guard 305mm
	240918	Return Roller Guard 457mm
	240921	Return Roller Guard 533mm
	240924	Return Roller Guard 610mm
4	241008	Return Roller Rod 203mm
	241010	Return Roller Rod 254mm
	241012	Return Roller Rod 305mm
	241018	Return Roller Rod 457mm
	241021	Return Roller Rod 533mm
	241024	Return Roller Rod 610mm
5	920693M	Socket Head Screw M6 x 16mm

Konfigurierung der Teilenummern für Förderbänder

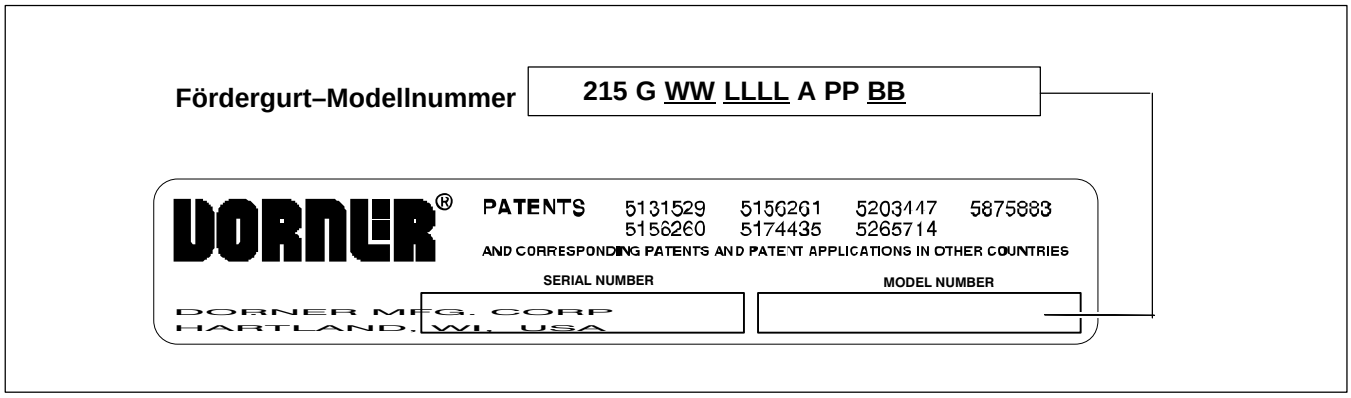

Abbildung 59

Wir verweisen auf das Patentetikett (Abbildung 59) von Dorner. Anhand der Modellnummer werden Förderbandbreite („WW“), Länge („LLLL“) und Gurttyp („BB“) bestimmt. Mit den Daten wird die Förderband-Teilenummer, wie nachstehend angegeben, konfiguriert:
***** „V“ für Gurte mit V–Führung hinzufügen.

25 - WW LLLL / BB V *

22- ____ (Ausfüllen) _____ **/** ____ **V ***

Rücknahmebestimmungen

Geräte können nicht ohne vorherige schriftliche Genehmigung des Werkes zurückgesandt werden. Bei Anrufen zur Einholung einer Genehmigung bitte folgende Informationen für den Werksvertreter von Dorner oder Ihren örtlichen Händler bereithalten:

1. Name und Adresse des Kunden.
2. Zurückgegebene(r) Artikel.
3. Grund für die Rücksendung.
4. Originalbestellnummer des Kunden, die zum Bestellen des Artikels benutzt wurde.
5. Rechnungsnummer von Dorner oder des Lieferanten.

Ein Vertreter wird die Maßnahmen besprechen, die bei Rücksendungen ergriffen werden und als Referenz eine Genehmigungsnummer für Rücksendungen erteilen.

Auf alle neuen Artikel wird für Rücksendungen, bei denen kein Fehlverhalten von Dorner vorlag, eine Lagerrücknahmegebühr von 15 % erhoben. Nach 60 Tagen ab Datum der Originalrechnung werden neue Artikel nicht mehr zurückgenommen. Die Lagerrücknahmegebühr deckt Inspektion, Reinigen, Zerlegen und Einlagerung.

Falls bereits vor Beurteilung einer Rücksendung ein Ersatz benötigt wird, muß ein Bestellung ausgestellt werden. Eine Gutschrift (falls zutreffend) wird erst dann ausgestellt, wenn Rücknahme und Bewertung abgeschlossen sind.

Dorner besitzt Vertretungen aller Welt. Sie können sich jederzeit an Dorner wenden, um den Namen Ihres lokalen Vertreters zu erfahren. Unser technisches Verkaufs– und Wartungspersonal wird Ihnen gerne zur Verfügung stehen, wenn Sie Fragen über Dorner–Produkte haben.

Eine Kopie der beschränkten Haftung von Dorner erhalten Sie vom Werk, vom Händler, vom Service–Center oder auf der Website unter www.dorner.com

Für Ersatzteile wenden Sie sich an ein ein autorisiertes Dorner Service–Zentrum oder an das Werk.

Dorner Mfg. Corp. behält sich das Recht vor, ohne Ankündigung Produkte zu ändern oder deren Produktion einzustellen. Alle Produkte und Dienstleistungen sind gemäß unserer Standardgarantie gedeckt. Alle Rechte vorbehalten. ©Dorner Mfg. Corp. 2000

DORNER MFG. CORP.
975 Cottonwood Ave., PO Box 20
Hartland, WI 53029-0020 USA

Außerhalb der USA:
TEL.: 1-262-367-7600
FAX: 1-262-367-5827

DORNER
Arnold-Sommerfeld-Ring 2
D-52499 Baesweiler
Deutschland
TEL.: (02401) 80 52 90
FAX: (02401) 80 52 93
Internet: www.dorner.com