Handbuch für Aufbau, Wartung und Ersatzteile

Förderbänder der Serie 2100 mit Mittenantrieb

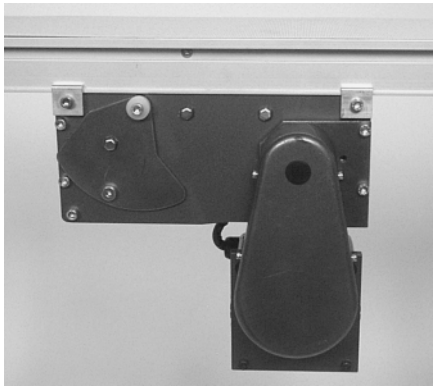

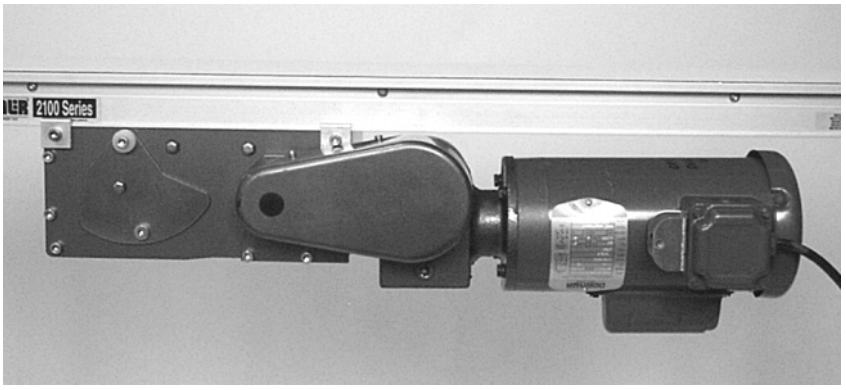

Inhaltsverzeichnis

Warnhinweise – Allgemeine Sicherheit 2
Einführung 2
Produktbeschreibung 3
Technische Daten 3
Installation 4
Erforderliche Werkzeuge 5
Standardwerkzeuge 5
Empfohlener Installationsablauf 5
Förderbänder bis zu 3.962 mm 5
Förderbänder länger als 3.962 mm 5
Installationsträger mit Stützrollen 6
44 mm bis 152 mm breite Flachbandförderer 6
Vorbeugende Wartung u. Einstellung 7
Erforderliche Werkzeuge 7
Standardwerkzeuge 7
Spezialwerkzeuge 7
Checkliste 7
Schmierung 7
Spannrollenlager 7
Umlenkrollenlager des Antriebsmoduls 7
Antriebsrollenlager des Antriebsmoduls 7
Installationsträger mit Stützrollen 7
Wartung des Förderbandes 8
Fehlersuche 8
Reinigung 8
Ersetzen des Gurtes 8
Schrittweises Vorgehen beim Ersetzen des Gurtes 8
Abnehmen des Gurtes bei Förderbändern ohne Montagesatz für Getriebemotoren oder Tragstützen 8
Enterfernen des Gurtes für Förderbänder mit Tragstützen und/oder Montagesatz für Getriebemotoren 9
Ausbau des Mittenantriebsmoduls 11
Ausbau des Gurtes vom Mittenantriebsmodul 11
Installation eines neuen Gurtes 12
Spannen des Gurtes 14
Ausbau der Antriebs–, Spann– und Umlenkrollen 14
A – Ausbau der Spannrolle 14
B – Ausbau der Antriebsrolle 15
C – Ausbau der Umlenkrolle 15
Austausch des Lagers an den Spannrollen 16
Lagerausbau 16
Installation des Lagers 17
Austausch des Lagers an der Antriebsrolle 18
Lagerausbau 18
Installation des Lagers 18
Austausch des Lagers an den Umlenkrollen 18
Austauschen der Antriebs–, Spann– und Umlenkrollen . . 18
Ersatzteile 20
51mm breite Förderer 20
76mm bis 152mm breite Förderer 22
203mm bis 305mm breite Förderer 24
457mm bis 610mm breite Förderer 26
2100 Mittenantriebsmodul für 127mm und breiteres Förderbander 28
2100 Mittenantriebsmodul für 44mm, 70mm und 95mm breites Förderband 28
–04 76mm Seitenführung aus Aluminium 30
–05 38mm Seitenführung aus Aluminium 31
–07 Niedrigseite mit seitlicher Abstreifer 32
–09 Niedrigseite zu Hochseite 33
–10 13mm extrudierer Kunststoffführung 34
–13 Einstellbare Führungen 35
Konisch erweiterte Seitenführungen 36
T–Leisten ohne Tragstützen 36
Stützmontage–Bauteile 37
Konfigurieren der Fördergurt–Teilenummer 37
Rücknahmebestimmungen 38

Warnhinweise – Allgemeine Sicherheit

ACHTUNG

Das Sicherheits–Hinweisymbol – ein schwarzes Dreieck mit einem weißen Ausrufungszeichen – weist auf potentielle Verletzungsgefahren hin.

GEFAHR

Das Klettern, Sitzen, Gehen oder Fahren auf einem Förderer verursacht schwere Verletzungen.

VON DEN FÖRDERBÄNDERN FERNBLEIBEN.

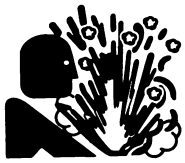

GEFAHR

NICHT BETREIBEN, WENN SICH DAS FÖRDERBAND IN EINER EXPLOSIVEN UMGEBUNG BEFINDET.

ACHTUNG

Freiliegende bewegliche Teile können schwere Verletzungen verursachen.

Vor dem Entfernen der Schutzvorrichtungen oder dem Durchführen von Wartungsarbeiten DIE STROMZUFUHR SPERREN.

ACHTUNG

Getriebemotoren können HEISS sein.

Getriebemotoren NICHT BERÜHREN.

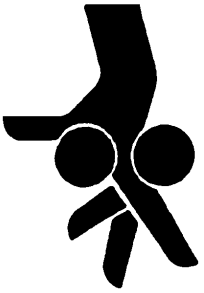

ACHTUNG

Dorner hat keine Kontrolle über die physische Installation und die Anwendung von Förderern. Das Ergreifen von Schutzmaßnahmen unterliegt der Verantwortung des Benutzers.

Wenn Förderer in Verbindung mit anderen Ausrüstungen oder als Teil eines mehrteiligen Förderbandsystems eingesetzt werden, VOR DEM SYSTEM-START AUF POTENTIELLE QUETSCHPUNKTE und andere mechanische Gefahren überprüfen.

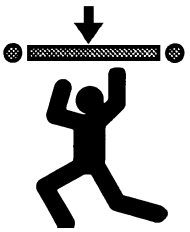

ACHTUNG

Ein Lösen der Tragstützenhöhen–oder Winkeleinstellschrauben kann zu einem Herunterfallen von Förderbandsegmenten führen und schwere Verletzungen verursachen.

VOR DEM LÖSEN VON TRAGSTÜTZENHÖHEN–ODER WINKELEINSTELLSCHRAUBEN DIE FÖRDERBAND–SEGMENTE ABSTÜTZEN.

Einführung

WICHTIG: Auf einigen Abbildungen sind die Schutzvorrichtungen entfernt. Das Gerät NICHT ohne Schutzvorrichtungen betreiben.

Bei Erhalt der Lieferung:

- Sendung mit Packschein vergleichen. Bei Unterschieden das Werk benachrichtigen.
- Die Pakete auf Transportschäden untersuchen. Bei Transportschäden den Spediteur benachrichtigen.
- Zubehör kann lose versandt werden. Zur Installation die Anleitungen für Zubehörteile beachten.

Dorner übernimmt beschränkte Haftung.

Die Förderer der Serie 2100 von Dorner sind durch Patent Nr. 5.174.435, 5.131.529 und entsprechende Patente sowie Patentanträge in anderen Ländern geschützt.

Dorner behält sich das Recht vor, ohne Bekanntgabe oder Verpflichtung jederzeit Änderungen vorzunehmen.

Produktbeschreibung

Siehe Abbildung 1 für typische Förderband–Bauteile.

Typische Bauteile	
A	Förderband
B	Mittenantriebsmodul
C	Montagesatz für Getriebemotoren
D	Führung u. Zubehörteile
E	Getriebemotor
F	Installationsträger mit Stützrollen
G	Tragstützen
H	Steuerung für Geschwindigkeit (z.B. Frequenzumrichter)
I	Festende
J	Spannende

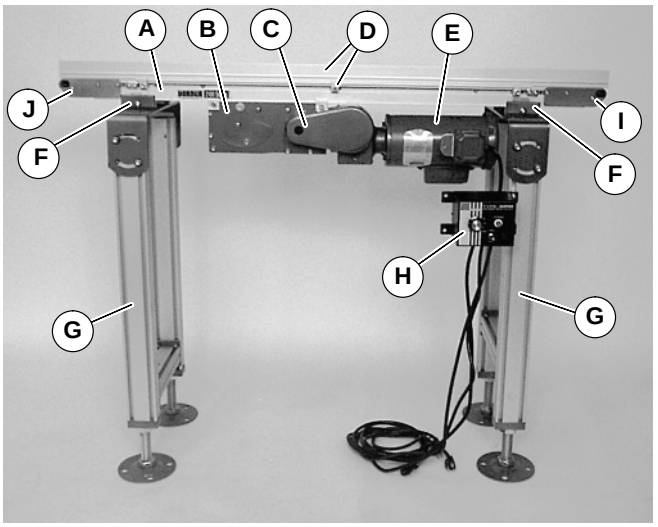

Abbildung 1

Technische Daten

Modelle:

Förderband der Serie 2100 mit Mittenantrieb

2150 G WW LL A 01 / 02

- **02** – **Gurttyp***
- **01** – **Rahmenprofil***
- **A** – **Montageposition (A oder D)***
- **LL** – **Bezugslänge des Förderbandes**
- **WW** – **Bezugsbreite des Förderbandes**

*** Einzelheiten siehe Katalog für „Bestellinformationen und technische Daten“.**

Förderband–Tragstützen:

Maximale Abstände:

K = 457 mm

L = 1.829 mm**

**** Für Förderbänder, die länger als 3.962 mm sind, Tragstütze am Segmentstoß installieren.**

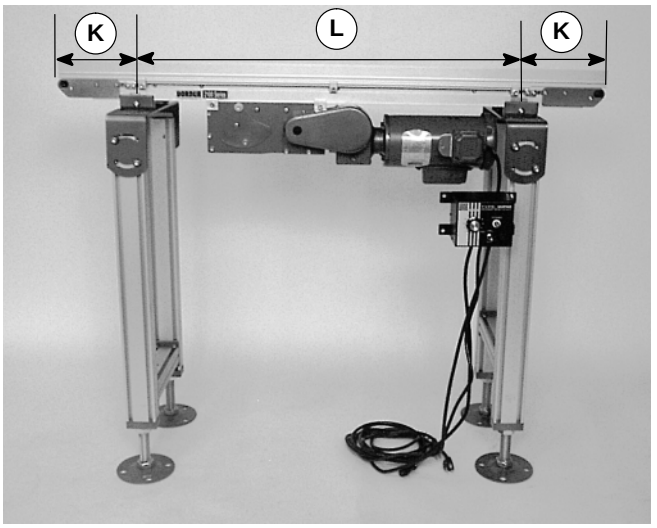

Abbildung 2

Technische Daten

Technische Daten:

Bezugsbreite des Förderbandes (WW)	02	03	04	05	06	08	10	12
Förderbandbreite	44 mm	70 mm	95 mm	127 mm	152 mm	203 mm	254 mm	305 mm
Maximale Förderbandlast* (Siehe nachstehenden HINWEIS)	18 kg	23 kg	27 kg	34 kg	41 kg	47 kg	54 kg	54 kg
Förderband Anfahrdrehmoment*	1,0 Nm	1,1 Nm	1,2 Nm	1,4 Nm	1,7 Nm	2,3 Nm	2,6 Nm	2,8 Nm
Längsverschiebung	88 mm pro Umdrehung der Antriebsrolle							
Maximale Förderbandgeschwindigkeit*	72 m/min							
Gurtspanner	25 mm Spannweg = 51 mm Gurtspannung							

Förderbandlänge Förderbandes (LL)	02	03	04	05	06	07	08	09	10	11	12	13	14	15	16	17	18	19	20	21	22	23	24
Förderbandlänge	610 mm	914 mm	1.219 mm	1.524 mm	1.829 mm	2.134 mm	2.438 mm	2.743 mm	3.048 mm	3.353 mm	3.658 mm	3.962 mm	4.267 mm	4.572 mm	4.877 mm	5.182 mm	5.486 mm	5.791 mm	6.096 mm	6.401 mm	6.706 mm	7.010 mm	7.315 mm

HINWEIS: Maximale Fördererbandlasten basieren auf folgendem:

- **Keine Stauförderung**
- **Produkt bewegt sich in Richtung Getriebemotor**
- **Förderer ist horizontal montiert**

*** Einzelheiten siehe Katalog für „Bestellinformationen und technische Daten“.**

Installation

HINWEIS: Bandförderer MUSS gerade, flach und waagrecht innerhalb der geltenden Toleranzwerte montiert werden. Beim Zusammenbau eine Wasserwaage (M in Abbildung 3) benutzen.

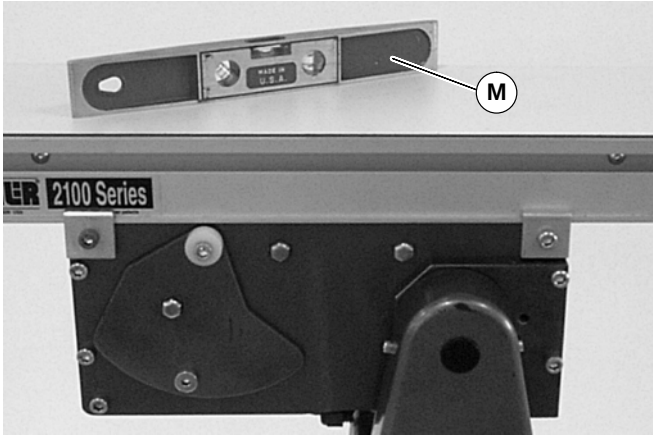

Abbildung 3

Liste der Installationsbauteile	
N	Förderbandrahmen ohne Gurt
O	Förderbandrahmen mit Gurt
P	Verbindungsstreifen (2x) (am Förderbandsegment befestigt)
Q	Installationsträger mit Stützrolle
Z	Schutzabdeckungen (2x)
AA	Klemmplatte–Installationsträger (2x)

Erforderliche Werkzeuge

Standardwerkzeuge

- Sechskantschlüssel
  - – 4 mm
  - – 5 mm
- Wasserwaage
- Drehmomentschlüssel

Empfohlener Installationsablauf

HINWEIS: Siehe Inhaltsverzeichnis für Anfangsseitenzahlen der nachfolgenden Verfahren.

- Förderband zusammenbauen (falls erforderlich)
- Installationsträger mit Stützrolle am Förderer befestigen
- Tragstützen installieren (siehe Anleitungen für Zubehörteile)
- Förderband an den Tragstützen befestigen
- Montagesatz für Getriebemotoren befestigen (siehe Anleitungen für Zubehörteile)
- Führungen/Zubehörteile befestigen (siehe Anleitungen für Zubehörteile)

Förderbänder bis zu 3.962 mm

Kein weiterer Zusammenbau ist erforderlich.

Förderbänder länger als 3.962 mm

1. Typische Bauteile (Abbildung 4)

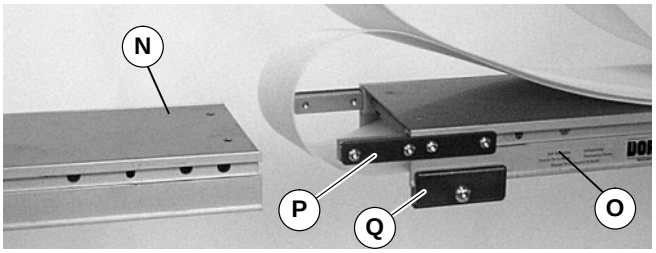

Abbildung 4

2. Am Spannende des Förderers das mit einem 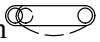 Etikett (R siehe Abbildung 5) identifiziert ist, Spurführungsnocken (S) und Deckplattenschrauben (T) zu beiden Seiten des Förderers lösen.

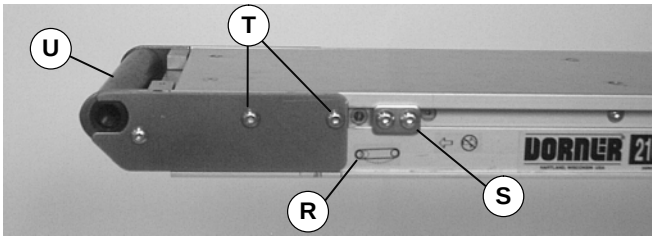

Abbildung 5

3. Die Spurführungsnocken zur Förderermitte hin schieben, und das Ende (U siehe Abbildung 5) in den Förderbandrahmen drücken.
4. Den Fördergurt ausrollen.
5. Den Förderbandrahmen (N siehe Abbildung 6) in die Bandschlaufe plazieren.

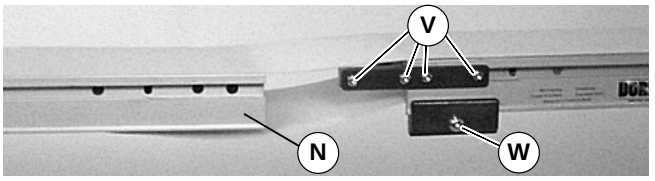

Abbildung 6

6. Die Schrauben der Verbindungsstreifen (V) und Installationsträgerschrauben (W) zu beiden Seiten des Förderers lösen.
7. Die Förderbandbsegmente zusammenfügen (N und O in Abbildung 7). Installationsträger (P und Q) quer über die Fördererabschnitte positionieren.

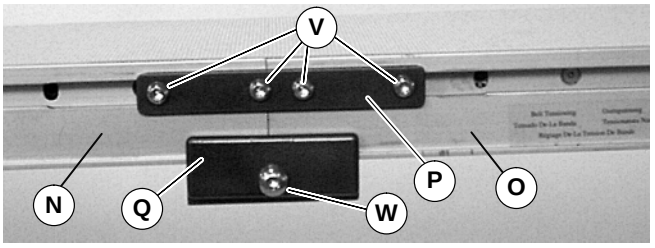

Abbildung 7

8. Die Schrauben der Verbindungsstreifen (V) mit 2 Nm festziehen. Die Installationsträgerschrauben (W) mit 9 Nm festziehen.
9. Einen 5 mm Sechskantschlüssel zu beiden Seiten des Ritzels einführen (X siehe Abbildung 8). Das Ritzel drehen, um die Spalte am Spannende (Y) auf 30 mm zu vergrößern.

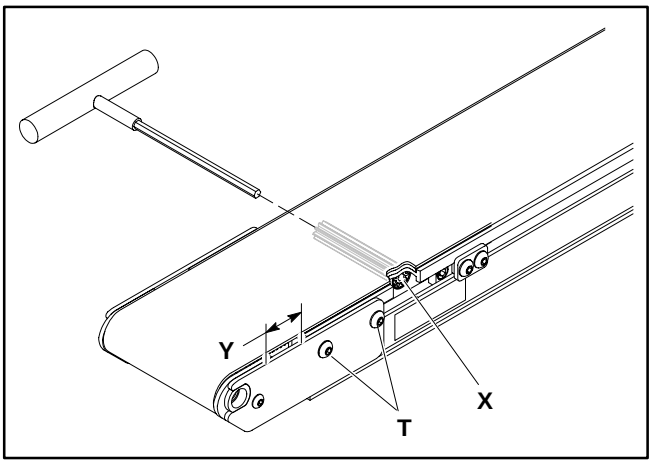

Abbildung 8

10. Während das Ritzel festgehalten wird (X), die Deckplattenschrauben (T) mit 2 Nm anziehen.

Installationsträger mit Stützrollen

44 mm bis 305 mm breite Flachbandförderer

1. Typische Bauteile (Abbildung 9) Schutzabdeckungen (Z) sind bei Auslieferung an einem Endblock befestigt (AA). NICHT am anderen Endblock befestigen.

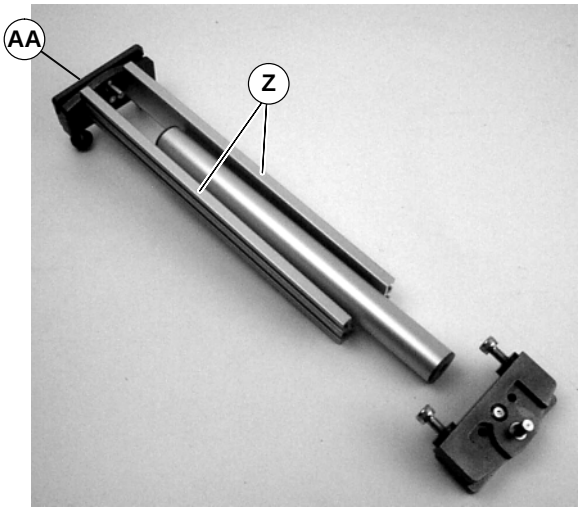

Abbildung 9

2. Die Schrauben lösen (AC siehe Abbildung 10) und die Schrauben sowie Unterlegscheiben entfernen (AD).

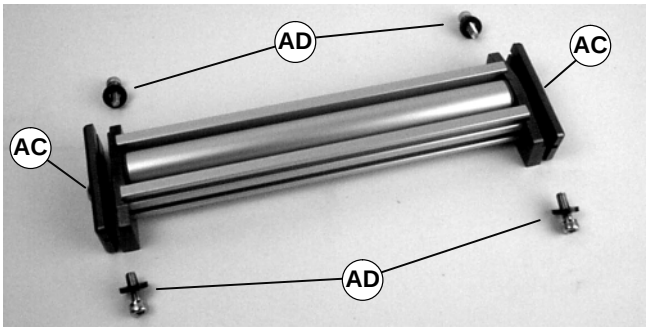

Abbildung 10

3. Die Klemmplatten zu beiden Seiten des Förderers befestigen (Abbildung 11). Die Schrauben (AC) mit 9 Nm festziehen.

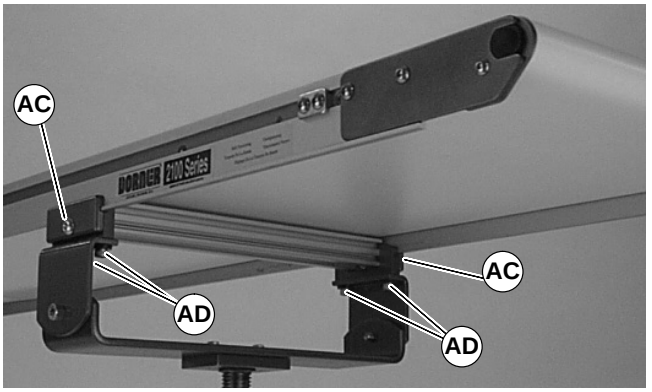

Abbildung 11

4. An der Tragstütze befestigen. Die Schrauben (AD) mit 9 Nm festziehen. Sicherstellen, daß der Gurt unbehindert läuft.

Erforderliche Werkzeuge

Standardwerkzeuge

- Sechskantschlüssel

–2 mm	–2,5 mm	–3 mm
–4 mm	–5 mm	–6 mm

- Kleiner Schraubendreher mit flacher Klinge
- Verstellbarer Schlüssel
- Dornpresse

Spezialwerkzeuge

- 2500M–ENG, 2100 Werkzeugkit
- 450282 Werkzeug zum Installieren von gekapselten Lagern

Checkliste

- Ersatzteile auf Lager halten. (Empfehlungen siehe „Abschnitt Ersatzteile“.
- Fördergurtreiniger vorrätig halten (Teilnr. 625619).
- Das gesamte Förderband und die gerändelte Antriebsrolle im ausgebauten Zustand reinigen.
- Abgenutzte oder beschädigte Teile ersetzen.

Schmierung

ACHTUNG

Freiliegende bewegliche Teile können schwere Verletzungen verursachen.

Vor dem Entfernen von Schutzvorrichtungen und vor Wartungsarbeiten DIE STROMZUFUHR SPERREN.

Rollenlager

HINWEIS:

Optionale permanente Schmiernippel (Teilnr. 200398M) können installiert werden

HINWEIS:

44 mm breite Förderer benutzen gekapselte Kugellager, die nicht geschmiert werden müssen.

1. Mit einem kleinen Schraubendreher mit flacher Klinge den Stopfen (AE siehe Abbildung 12) aus der Halterung lösen (AF).

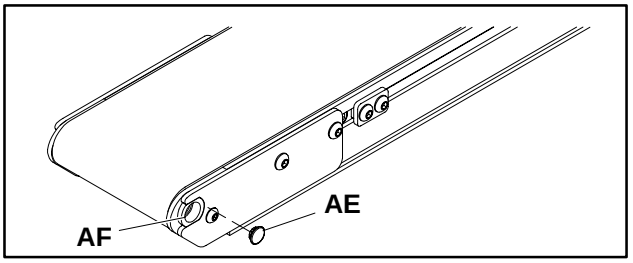

Abbildung 12

2. Den Schmieradapter von Dorner (Teilnr. 200046M) installieren (AG siehe Abbildung 13). Sicherstellen, daß die Adapterschulter an der Endplatte des Förderers anliegt.

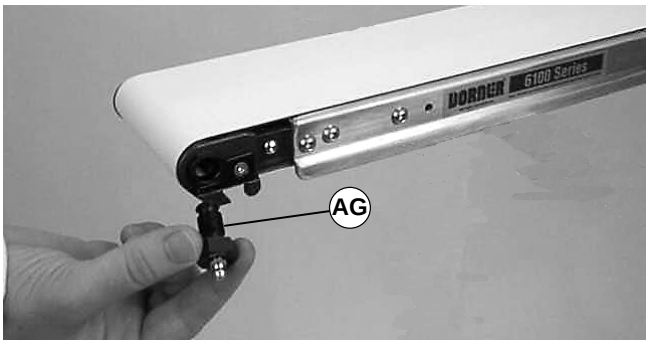

Abbildung 13

3. Das rote Schmierfett von Dorner, 397–g–Patrone (Teilnr. 829-002) oder 397–g–Dose (Teilnr.829-003) benutzen. Rollenlager je nach Betriebsbedingungen alle 750 Stunden oder häufiger schmieren.

HINWEIS: Rollenlager je nach Betriebsbedingungen alle 750 Stunden oder häufiger schmieren. Zum Schmieren der Rollenlager eine Handschmierpresse (pro Anwendung maximal einmal pumpen) verwenden. *Nicht zu viel schmieren.* Keine Druckluft–Schmierpistole verwenden.

4. Zum Schmieren des Lagers mit einer Handschmierpumpe einmal (1x) pressen. Nicht zu viel schmieren.
5. Den Schmieradapter entfernen und an der entgegengesetzten Seite der Rolle installieren. Schritte 2 und 4 wiederholen.

Umlenkrollenlager des Antriebsmoduls

Kein Schmieren ist erforderlich. Umlenkrolle ersetzen, falls sie abgenutzt ist.

Antriebsrollenlager des Antriebsmoduls

Kein Schmieren ist erforderlich. Lager ersetzen, falls sie abgenutzt sind.

Installationsträger mit Stützrollen

Kein Schmieren ist erforderlich. Lager ersetzen, falls sie abgenutzt sind.

Wartung des Förderbandes

Fehlersuche

Förderband auf folgendes untersuchen:

- Oberflächeneinschnitte oder Abnutzung
- Festhängen oder Durchrutschen

Oberflächeneinschnitte und Abnutzung weisen auf folgendes hin:

- Scharfe oder schwere Teile wirken auf das Band ein
- Gestaute Teile
- Unsachgemäß installierte(r) untere(r) Abstreifer
- Angesammelter Schmutz im Abstreifer
- Fremdmaterial im Inneren des Förderbandes
- Unsachgemäß positionierte Zubehörteile
- Anschraubbare - Führung klemmt den Gurt

Festhängen oder Durchrutschen bedeutet folgendes:

- Zu große Last auf dem Band
- Fördergurt oder Antriebszahnriemen sind nicht ordnungsgemäß gespannt
- Abgenutzte Rändelung oder Schmutz auf Antriebsrolle
- Intermittierender Stau oder Probleme am Antriebsstrang

HINWEIS: Siehe www.dorner.com für komplette Liste von Fehlerbehebungsvorschlägen.

Reinigung

WICHTIG: Keine Gurtreiniger benutzen, die Alkohol, Aceton, Methylethylketon (MEK) oder andere scharfe Chemikalien enthalten.

Den Bandreiniger von Dorner (Teilnr. 625619) benutzen. Milde Seife und Wasser können ebenfalls benutzt werden. Das Band nicht in Flüssigkeiten tauchen.

Für /05 aus gewebtem Polyestergurt und /06 schwarzer anti-statischen Gurt eine Borstenbürste benutzen, um ein besseres Ergebnis zu erzielen.

Ersetzen des Gurtes

ACHTUNG

Freiliegende bewegliche Teile können schwere Verletzungen verursachen.

Vor dem Entfernen der Schutzvorrichtungen oder dem Durchführen von Wartungsarbeiten DIE STROMZUFUHR SPERREN.

Schrittweises Vorgehen beim Ersetzen des Gurtes

HINWEIS: Siehe Inhaltsverzeichnis für Anfangsseitenzahlen der nachfolgenden Verfahren.

- Den alten Gurt abnehmen
  - Förderband ohne Montagesatz für Getriebemotoren oder Tragstützen
  - Förderband mit Tragstützen und/oder Getriebemotor Montagesatz
- Ausbau des Mittenantriebsmoduls
- Ausbau des Gurtes vom Mittenantriebsmodul
- Neuen Fördergurt installieren
- Fördergurt spannen

Abnehmen des Gurtes bei Förderbändern ohne Montagesatz für Getriebemotoren oder Tragstützen

1. Am Abwurfende die Schrauben der hinteren Deckplatte (AJ siehe Abbildung 14) von einer Seite des Förderers entfernen.

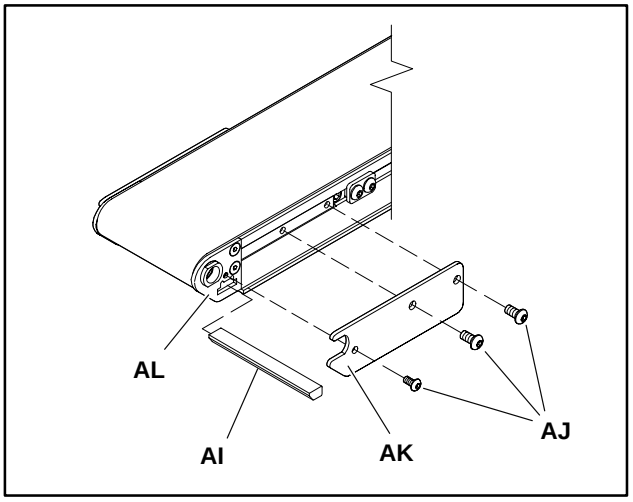

Abbildung 14

2. Die hintere Deckplatte abnehmen (AK).
3. Den unteren Abstreifer (AI) durch den Seitenschlitz der Endplatte schieben (AL).
4. Falls der Förderband mit Seitenführung und Zubehörteilen ausgestattet ist, diese auf einer Seite entfernen.

5. Eckschrauben (AN siehe Abbildung 15) auf jeder Seite des Mittenantriebsmoduls lösen (AO).

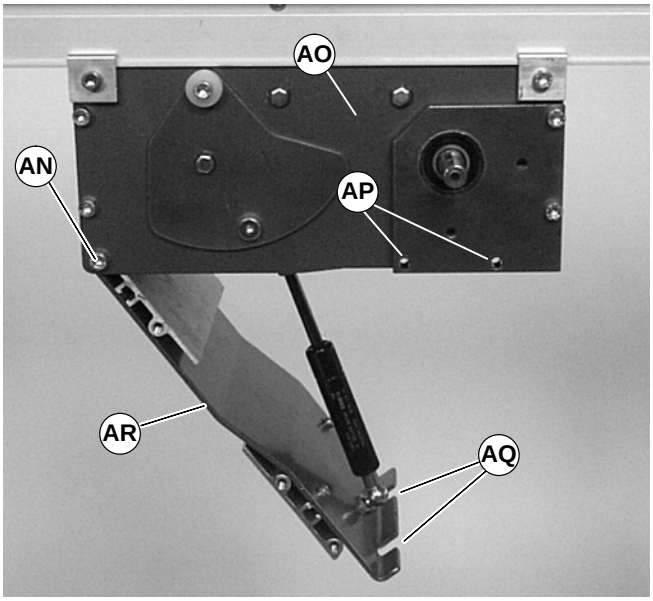

Abbildung 15

6. Die Spannbodenschrauben (AP) auf jeder Seite des Mittenantriebsmoduls entfernen.

7. Durch die Fingergreiflöcher (AQ) den Spannboden öffnen (AR), um die Gurtspannung zu verringern.

8. Am Spannende des Förderers, das mit einem Etikett (AS siehe Abbildung 16) identifiziert ist, Spurführungsnocken (AT) und Deckplattenschrauben (AU) zu beiden Seiten des Förderers lösen.

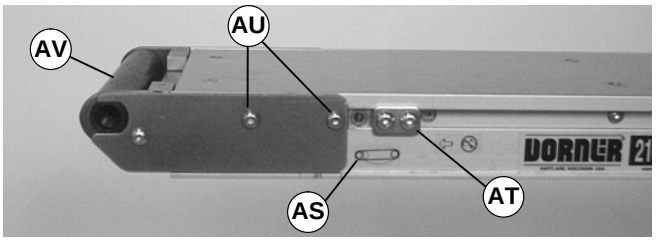

Abbildung 16

9. Die Spurführungsnocken zur Förderermitte hin schieben, und das Ende (AV) in den Förderbandrahmen drücken.

HINWEIS: Bei bis zu 1.219 mm langen, sowie ab 203 mm und breiteren Förderern muß das Mittenantriebsmodul gleichzeitig mit dem Förderer ausgebaut werden. Siehe „Ausbau des Mittenantriebsmoduls“ auf Seite 11.

10. Den Gurt abnehmen.

11. Mit „Ausbau des Mittenantriebsmoduls“ auf Seite 11 weiterfahren.

Entfernen des Gurtes für Förderbänder mit Tragstützen und/oder Montagesatz für Getriebemotoren

1. Am Abwurfende die Schrauben der hinteren Deckplatte (AJ siehe Abbildung 14) von einer Seite des Förderers entfernen.
2. Die hintere Deckplatte abnehmen (AK).
3. Den unteren Abstreifer (AI) durch den Seitenschlitz der Endplatte schieben (AL).
4. Falls der Förderband mit Seitenführung und Zubehörteilen ausgestattet ist, diese auf einer Seite entfernen.

HINWEIS: Abbildungen 17 u. 18 zeigen eine vertikale Montage in der A–Position mit einem Parallelwellen–Getriebemotor.Horizontale Montage, D–Positionund/oder 90° Getriebemotor sind ähnlich.

5. Abdeckschrauben (AV siehe Abbildung 17) entfernen und Abdeckung (AW) abnehmen.

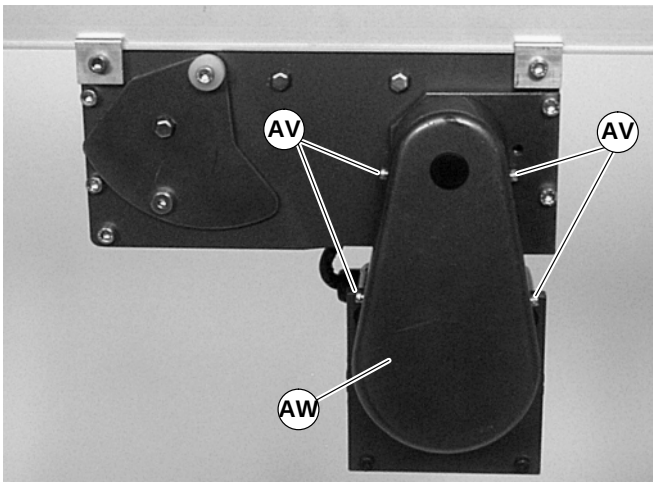

Abbildung 17

6. Zahnriemenspanner lösen (AX siehe Abbildung 18), dann Zahnriemen abnehmen (AY).

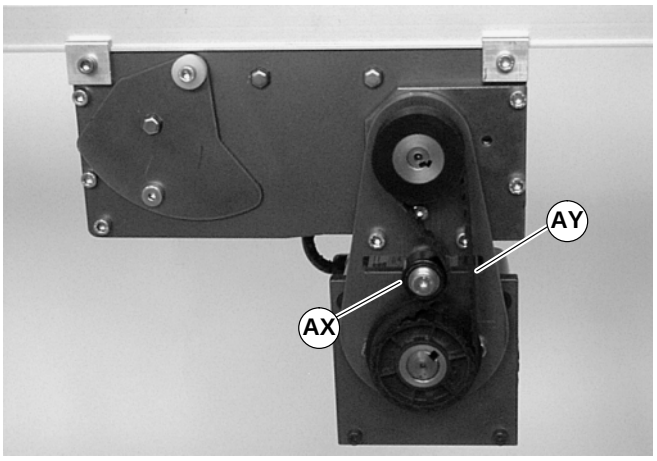

Abbildung 18

HINWEIS: Falls der Zahnriemen nicht über die Zahnscheibenflanke gleitet, die Madenschrauben der Abtriebszahnscheibe (AZ siehe Abbildung 19) lösen, und Zahnscheibe (BA) samt Riemen abnehmen (BB).

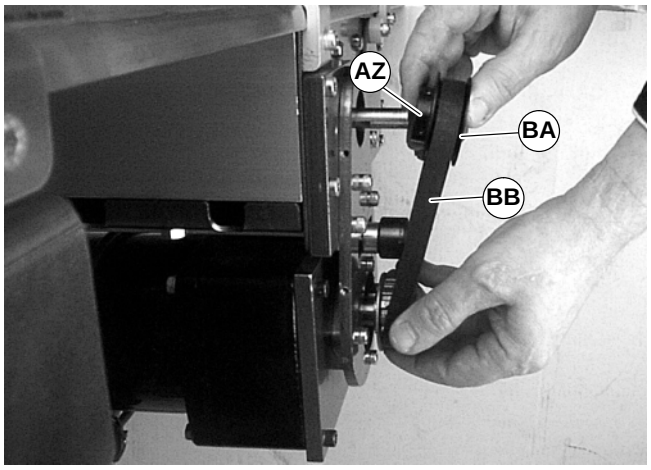

Abbildung 19

7. Drei Montageschrauben (3) (BE siehe Abbildung 20) abnehmen und Montagesatz für Getriebemotoren abnehmen.

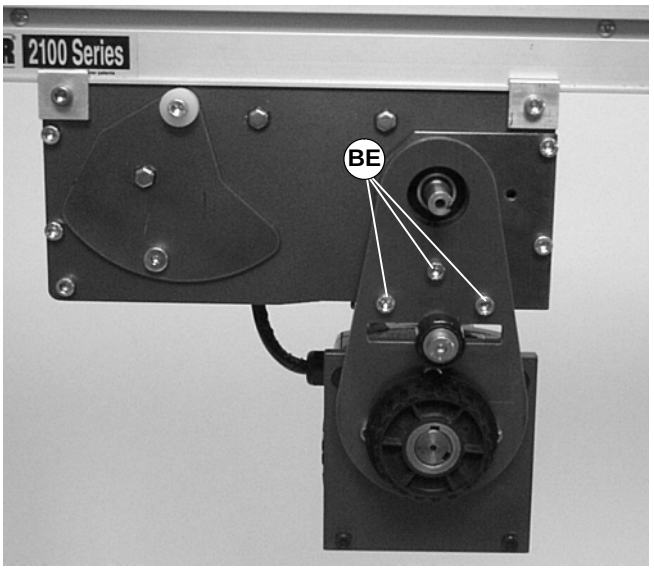

Abbildung 20

8. Eckschrauben (AN siehe Abbildung 15) auf jeder Seite des Mittenantriebsmoduls lösen (AO).

9. Die Spannbodenschrauben (AP) auf jeder Seite des Mittenantriebsmoduls entfernen.

HINWEIS: Bei der vertikalen Montage wurden zwei Schrauben (BE siehe Abbildung 20) in Schritt 7.

10. Durch die Fingergreiflöcher (AQ) den Spannboden öffnen (AR), um die Gurtspannung zu verringern.

11. Am Spannende des Förderers, das mit einem Etikett (AS siehe Abbildung 16) identifiziert ist Spurführungsnocken (AT) und Deckplattenschrauben (AU) zu beiden Seiten des Förderers lösen.

12. Die Spurführungsnocken zur Förderermitte hin schieben, und das Ende (AV) in den Förderbandrahmen drücken.

ACHTUNG

Um zu verhindern, dass es durch Umkippen der Tragstütze bei gelöstem Förderband zu Verletzungen kommt, die Tragstütze am Boden verankern oder auf sonstige Weise stabilisieren.

HINWEIS: Bei bis zu 1.219 mm langen, sowie ab 203 mm und breiteren Förderern muß das Mittenantriebsmodul gleichzeitig mit dem Förderer ausgebaut werden. Siehe „Ausbau des Mittenantriebsmoduls“ (nächster Abschnitt).

HINWEIS: Zum Ausbauen des Gurtes Schritt 13 u. 14 an jeder Tragstützenstelle ausführen.

13. Die Montageklemmplatten (BF siehe Abbildung 21), zu beiden Seiten des Förderers lösen. Das Förderband anheben und den Gurt abnehmen.

Abbildung 21

14. Bei entferntem Gurt den Förderer mit Klemmplatten sichern (BF).

15. Weiter mit „Ausbau des Mittenantriebsmoduls“ (nächster Abschnitt).

Ausbau des Mittenantriebsmoduls

ACHTUNG

Vor dem Lösen der Halterungen (BG siehe Abbildung 22) eine Stütze (BH) unter dem Mittenantriebsmodul anbringen.

HINWEIS: Falls gewünscht, die Stelle des Mittenantriebsmoduls am Förderer kennzeichnen.

1. Die Halterungsschrauben (BG siehe Abbildung 22) in jeder Ecke des Moduls lösen.

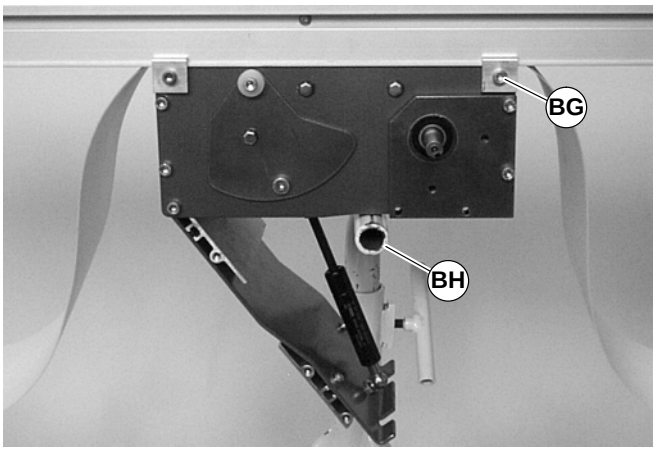

Abbildung 22

2. Modul herausnehmen.

Ausbau des Gurtes vom Mittenantriebsmodul

1. Die Antriebsplatten–Schrauben (BI in Abbildung 23) entfernen. Die Spannungsantriebsplatte entfernen (BJ).

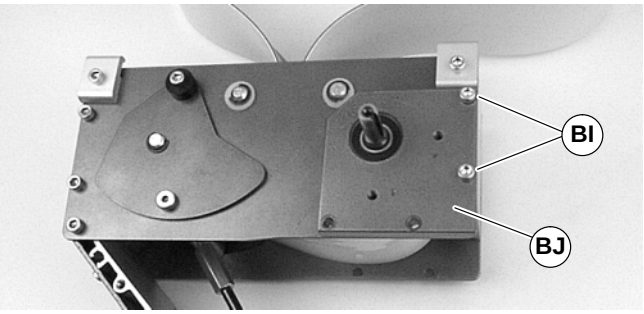

Abbildung 23

2. Die Antriebsrolle ausbauen (BK siehe Abbildung 24).

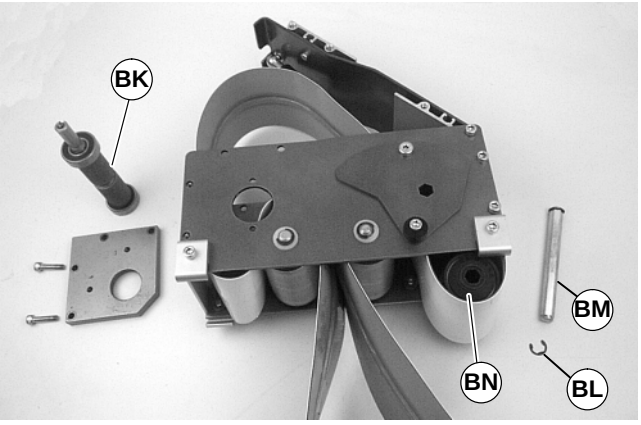

Abbildung 24

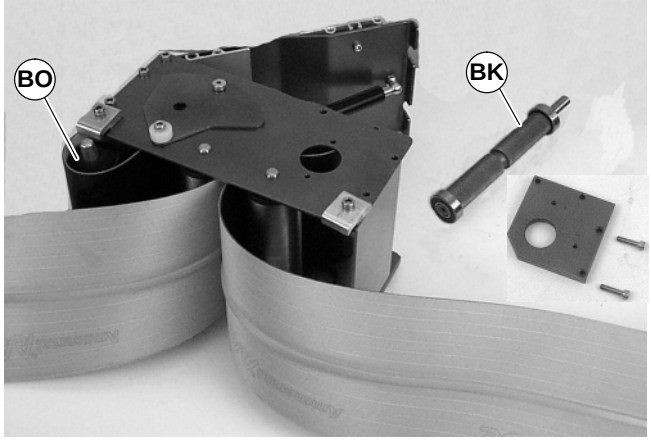

Abbildung 25

3. Die Umlenkrolle mit Nut abnehmen:

- Bei 44 mm, 70 mm oder 95 mm breiten Förderern den Sprengring (BL siehe Abbildung 24) abnehmen. Umlenkswelle (BM) und Umlenkspindel abnehmen (BN).
- Bei 127 mm oder breiteren Förderern beide Seiten der gefederten Welle niederdrücken und Antriebsrolle abnehmen (BO siehe Abbildung 25).

4. Den Gurt abnehmen.

Installation eines neuen Gurtes

WICHTIG: Bei einem Förderer mit Mittenantrieb wird die Laufrichtung des Gurts durch eine Pfeilmarkierung an der Seite des Förderers identifiziert (BP siehe Abbildung 26 u. 27).

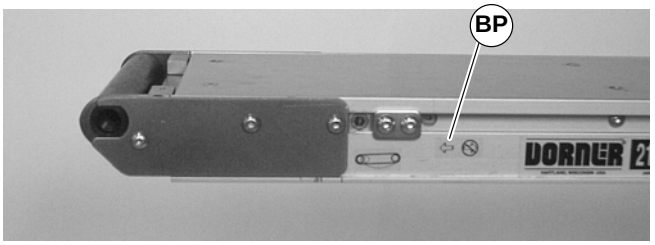

Abbildung 26

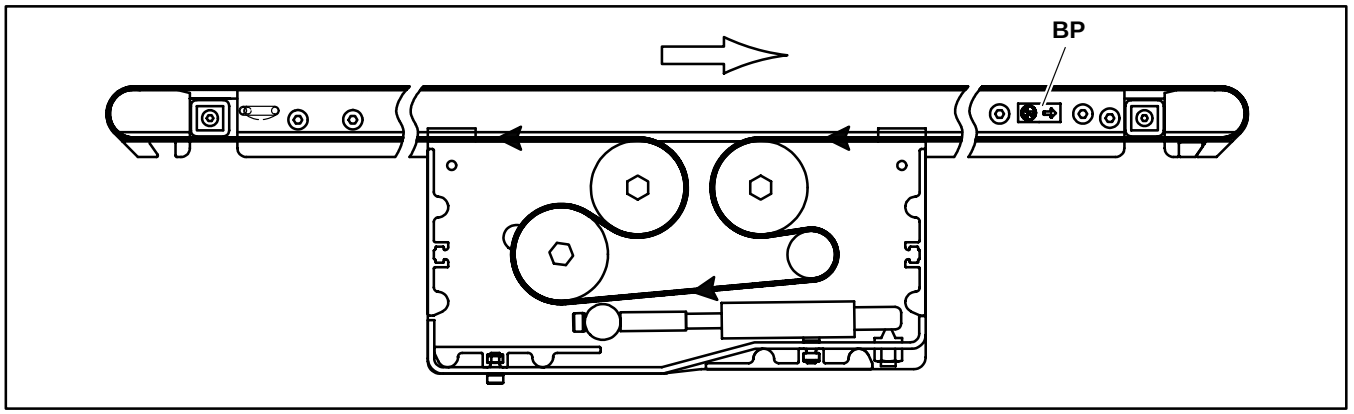

Abbildung 27

1. Das Förderband so ausrichten, daß die Spitzen der Gurtspleißung (BQ siehe Abbildung 28) laut Angaben auf dem Etikett in die Laufrichtung des Gurtes weisen (BP siehe Abbildung 26).

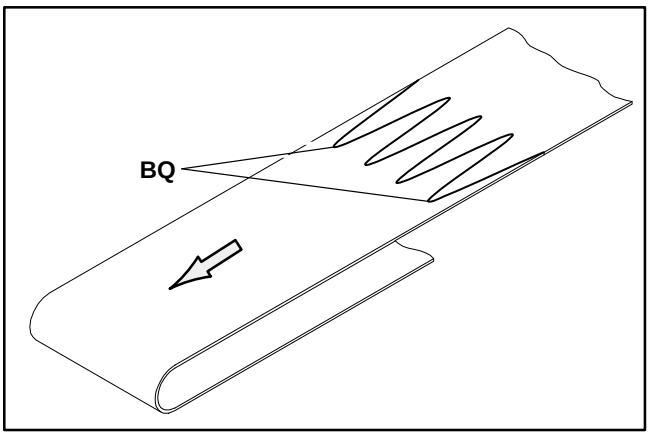

Abbildung 28

2. Bandschlaufe in das Antriebsmodul legen (Abbildung 29).

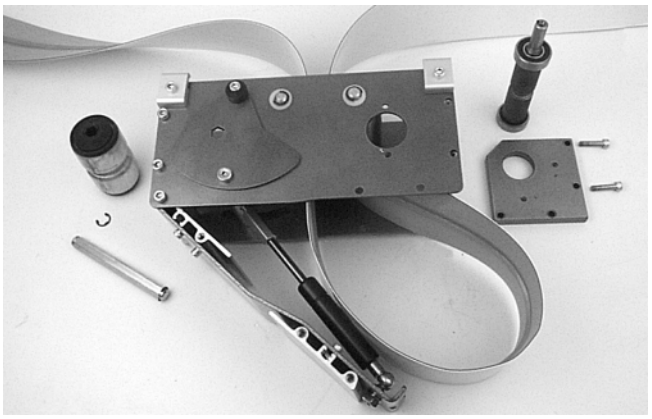

Abbildung 29

3. Die Umlenkrolle mit Nut (BN siehe Abbildung 24 oder BO siehe Abbildung 25) in die Bandschlaufe legen und in das Antriebsmodul einsetzen. Siehe „Ausbau des Gurtes vom Mittenantriebsmodul“ und Schritt 3 mit Seite 12 in umgekehrter Reihenfolge ausführen.
4. Die Antriebsrolle (BK siehe Abbildung 24 oder 25) in die Bandschlaufe legen und in das Antriebsmodul einsetzen. Siehe „Ausbau des Gurtes vom Mittenantriebsmodul“ und Schritte 1 und 2 auf Seite 11in umgekehrter Reihenfolge ausführen. Die Schrauben (BI siehe Abbildung 23) mit 9 Nm festziehen.

HINWEIS: Bei bis zu 1.219 mm langen, sowie ab 203 mm und breiteren Förderern muß das Mittenantriebsmodul dann ersetzt werden, wenn der Förderer ersetzt wird.

5. Das Mittenantriebsmodul auf den Förderer setzen, und Halterungen (BG siehe Abbildung 22) in jeder Ecke befestigen. Die Schrauben mit 9 Nm festziehen.

HINWEIS: Bei Förderern mit Tragstützen Schritte 6, 7 u. 8 an jeder Tragstützenstelle ausführen.

6. Die Montageklemmplatten (BF siehe Abbildung 21), zu beiden Seiten des Förderers lösen. Den Förderer anheben, und den Gurt wieder einsetzen.
7. Den Förderer auf die Montageblöcke absenken. Dabei genau darauf achten, daß der Gurt nicht eingeklemmt wird.
8. Die Klemmplattenschrauben mit 9 Nm festziehen.
9. Einen 5 mm Sechskantschlüssel zu beiden Seiten des Ritzels einführen (BR siehe Abbildung 30). Das Ritzel drehen, um die Spalte am Spannende (BU) auf 30 mm zu vergrößern.

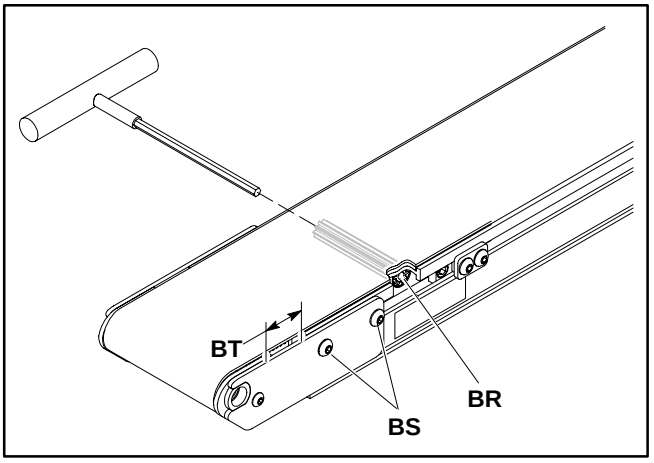

Abbildung 30

10. Während das Ritzel festgehalten wird (BR), die Deckplattenschrauben (BS) mit 2 Nm anziehen.

11. Den Spannboden sorgfältig schließen (BU siehe Abbildung 31).

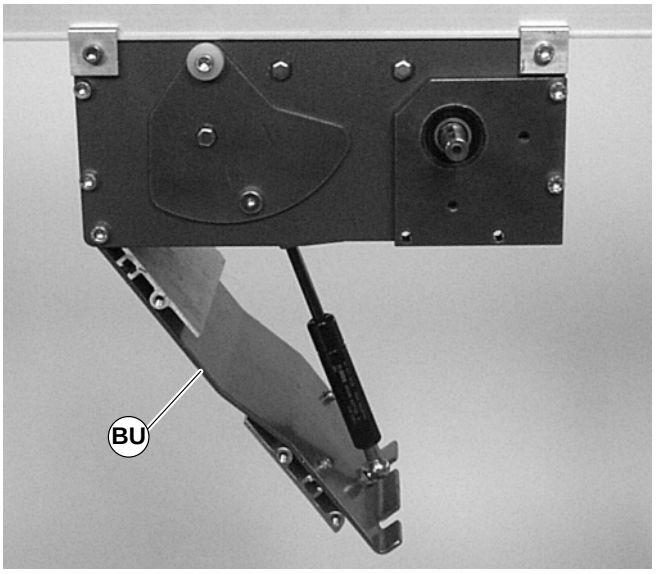

Abbildung 31

12. Die Eckschraube (BU siehe Abbildung 32) an jeder Seite des Antriebsmoduls mit 9 Nm festziehen.

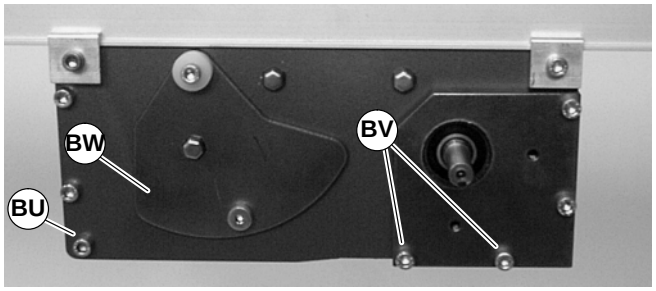

Abbildung 32

HINWEIS: Falls mit Montagesatz für Getriebemotoren ausgerüstet, das Austauschen durch Ausführen der Schritte 3 bis 5 unter „Entfernen des Gurtes für Förderbänder mit Tragstützen und/oder Montagesatz für Getriebemotoren“ mit Seite 9.

13. Die Spannbodenschrauben (BV siehe Abbildung 32) auf jeder Seite des Moduls wieder installieren. Die Schrauben mit 9 Nm festziehen.

14. Unteren Abwurfabstreifer wieder installieren (AI siehe Abbildung 14). Schritte 1 bis 3 unter „Ausbau des Gurtes bei Förderbändern ohne Montagesatz für Getriebemotoren oder Tragstützen“ Seite 8.

15. Gegebenenfalls Führung wieder anbringen.

Spannen des Gurtes

HINWEIS: Bei einem neuen Gurt befindet sich die Spannplatte in der in Abbildung 32 angegebenen Position (BW). Wenn die Spannplatte bis zu der in Abbildung 33 (BW) muß der Fördergurt ersetzt werden.

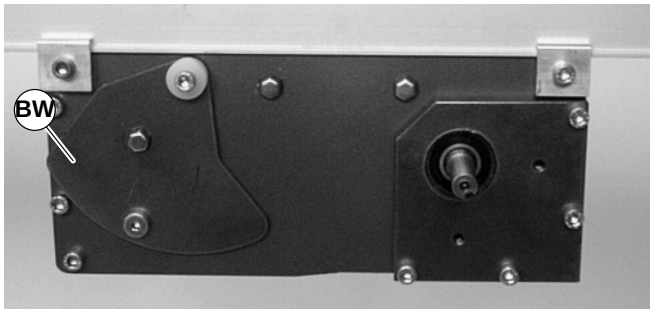

Abbildung 33

Der Förderer ist mit einem automatischen Spannzylinder ausgerüstet. Keine Spannungseinstellung ist erforderlich.

Ausbau der Antriebs–, Spann– und Umlenkrollen

ACHTUNG

Freiliegende bewegliche Teile können schwere Verletzungen verursachen.

Vor dem Entfernen der Schutzvorrichtungen oder dem Durchführen von Wartungsarbeiten DIE STROMZUFUHR SPERREN.

Den Gurt abnehmen, um Zugang zu der/den Rolle(n) zu erhalten. Die angegebenen Schritte nach einem der folgenden Verfahren ausführen:

- „Ausbau des Gurtes bei Förderbändern ohne Montagesatz für Getriebemotoren oder Tragstützen“ Seite 8, Schritt 1 bis 10.
- „Ausbau des Gurtes bei Förderbändern mit Tragstützen und/oder Montagesatz für Getriebemotoren oder“ Seite 9, Schritt 1 bis 14.

Die gewünschte Rolle gemäß Verfahren A, B oder C abnehmen.

- **A** – Ausbau der Spannrolle
- **B** – Ausbau der Antriebsrolle
- **C** – Ausbau der Umlenkrolle

A – Ausbau der Spannrolle

HINWEIS: Werkzeuge zum Lagerausbau (Teilenr. 25–09und 906–278 enthalten im Werkzeugkit 2500M–ENG) werden zum Ausbau der Spannrollen benötigt.

1. Mit einem kleinen Schraubendreher mit flacher Klinge den Stopfen (BX) siehe Abbildung 34 aus der Halterung lösen (BY).

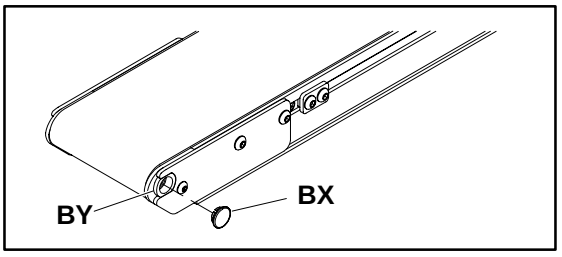

Abbildung 34

2. Die Schrauben der hinteren Deckplatte (BZ siehe Abbildung 35) und hintere Deckplatten (CA) zu beiden Seiten des Förderers abnehmen.

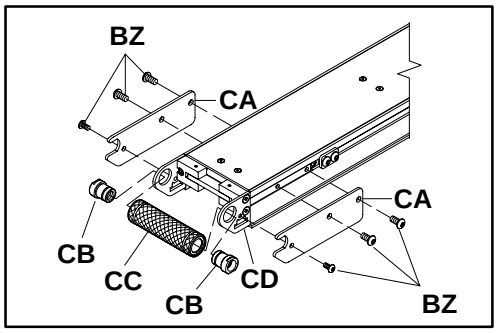

Abbildung 35

3. Den Lageramboß / das Lagerausbauwerkzeug (CJ siehe Abbildung 36), Teilnr. 25-09, über der Befestigungshülse (CB siehe Abbildung 35 oder Abbildung 36) positionieren.

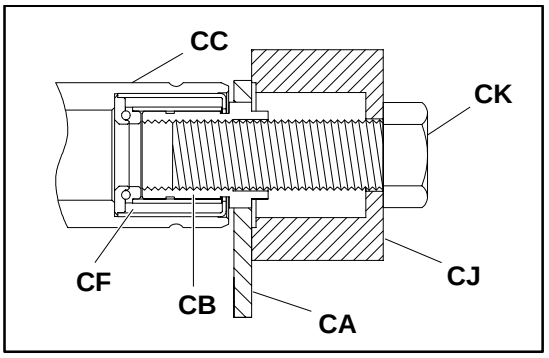

Abbildung 36

4. Den Gewindebolzen (CK siehe Abbildung 36), Teilnr. 906-278, durch den Lageramboß / das Lagerausbauwerkzeug (CJ) und in die Befestigungshülse (CB) einführen.
5. Den Bolzen festziehen (CK), bis die Befestigungshülse (CB) von der Endantriebsplatte (CA) gelöst ist.
6. Die Befestigungshülse (CB) vom Bolzen (CK) abnehmen und auf der anderen Seite ebenso verfahren.
7. Die Rolle ausbauen (CC).

B – Ausbau der Antriebsrolle

1. Montagesatz für Getriebemotoren entfernen. Siehe „Ausbau des Gurtes bei Förderbändern mit Montagesatz für Getriebemotoren und/oder Tragstützen“, Schritte 5 bis 7 auf Seite 9.
2. Die Antriebsrolle ausbauen. Siehe „Ausbau des Gurtes vom Mittenantriebsmodul“ Schritte 11 und 1 auf Seite 2.

C – Ausbau der Umlenkrolle

1. Montagesatz für Getriebemotoren entfernen. Siehe „Ausbau des Gurtes bei Förderbändern mit Montagesatz für Getriebemotoren und/oder Tragstützen“, Schritte 5 bis 7 auf Seite 9.
2. Mittenantriebsmodul entfernen Siehe „Ausbau des Mittenantriebsmoduls“ auf Seite 11.
3. Die Umlenkrolle mit Nut abnehmen. Siehe „Ausbau des Gurtes vom Mittenantriebsmodul“, Schritt 3 auf Seite 12.
4. Die Umlenkrolle mit Nut abnehmen:

- Bei 44 mm, 70 mm oder 95 mm breiten Förderern den Sprengring und Beilagscheiben (CL siehe Abbildung 37) abnehmen. Umlenkwellen (CM) und Umlenkspindeln abnehmen (CN).

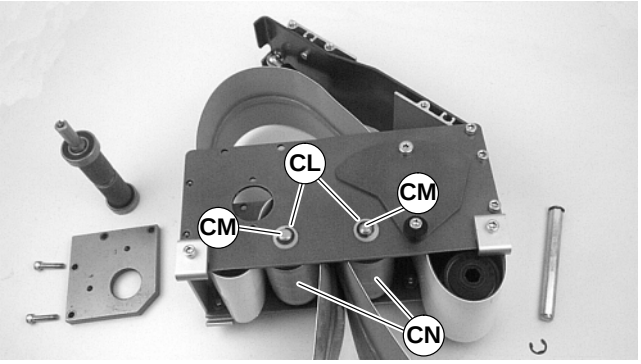

Abbildung 37

- Bei 127 mm oder breiteren Förderern jeweils beide Seiten der gefederten Welle niederdrücken (CO siehe Abbildung 38). Die Rolle ausbauen (CP).

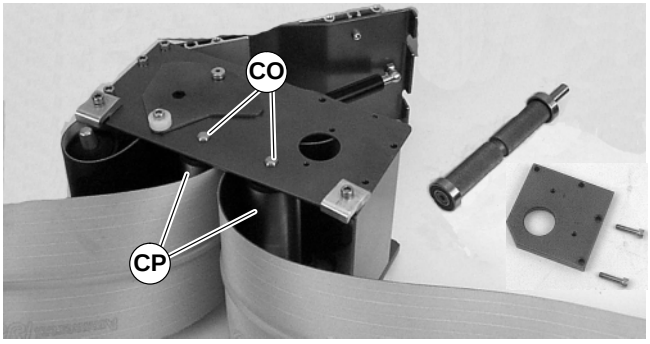

Abbildung 38

Austausch des Lagers an den Spannrollen

WICHTIG: Die ausgebauten Lager nicht mehr verwenden.

HINWEIS: Werkzeuge zum Lageraus– und einbau (Teilnr. 25–05,25–08, 25–09 und 25–10 sind im Werkzeugkit enthalten 2500M–ENG) und werden zum Ein– und Ausbau der Lager benötigt.

Lagerausbau

HINWEIS: Die Lager einer 44 mm breiten Antriebsrolle für Mehrfachantrieb können nicht ausgetauscht werden. Eine komplette Antriebseinheit muß bestellt werden (Teilnr. 204002).

1. Das Lagerausbauwerkzeug (CQ siehe Abbildung 39), Teilenr. 25–05, in die Antriebsrolle einführen (CR), bis die Schulter (CS) auf dem Lagerboden aufliegt (CT).

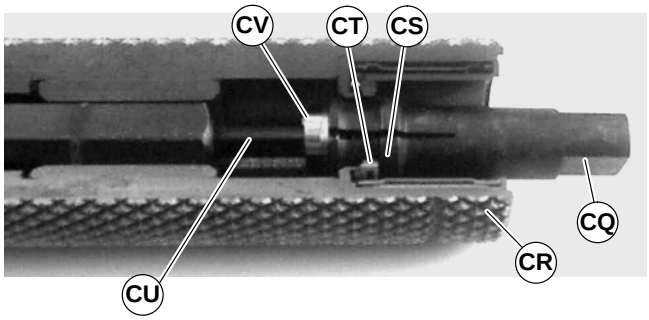

Abbildung 39

2. Das Lagerausbauwerkzeug (CQ) in der richtigen Position halten. Dabei das Verlängerungswerkzeug (CU) Teilnr. 25–08, in die entgegengesetzte Seite der Antriebsrolle einführen (CR). Das Lagerausbauwerkzeug drehen (CQ), bis die Sechskantspitze des Verlängerungswerkzeugs (CU) in die Schraube des Lagerausbauwerkzeugs greift (CV).

3. Unter Beibehalten der Position des Verlängerungswerkzeugs (CU) mit einem Schlüssel (CW siehe Abbildung 40) das Lagerausbauwerkzeug rotieren (CQ), um das konisch erweiterte Ende des Werkzeugs zu spreizen.

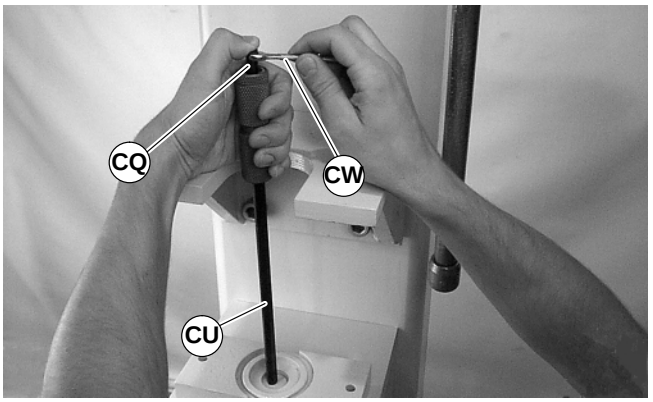

Abbildung 40

4. Den Lageramboß / das Lagerausbauwerkzeug so ausrichten (Teilnr. 25–09) (CX siehe Abbildung 41), daß die Vertiefung nach oben zeigt, dann die Antriebsrolle (CR) auf das Werkzeug legen.

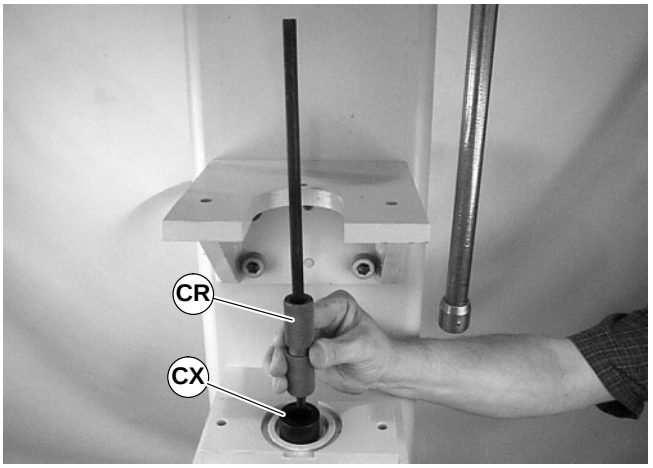

Abbildung 41

5. Mit einer Dornpresse (CY siehe Abbildung 42) oder einem ähnlichen Gerät das Lager aus der Antriebsrolle drücken (CR).

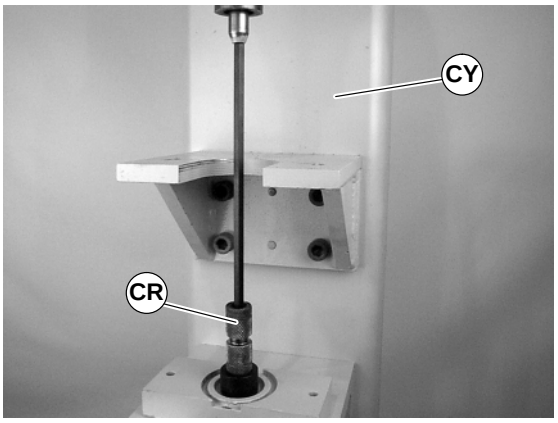

Abbildung 42

HINWEIS: Falls ein stark abgenutztes Lager während des Ausbaus zerbricht, muß die Antriebsrolle ersetzt werden.

Installation des Lagers

1. Den Lageramboß / das Lagerausbauwerkzeug so ausrichten (Teilnr. 25–09) (CX siehe Abbildung 43), daß die Vertiefung nach oben zeigt, dann die Antriebsrolle (CR) auf das Werkzeug legen.

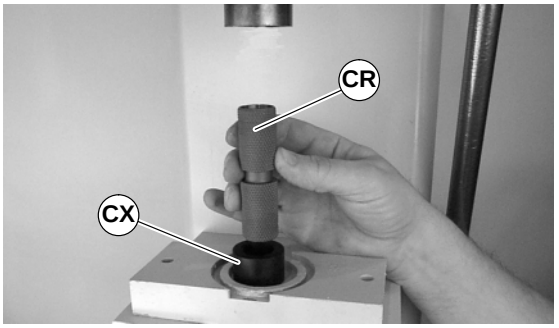

Abbildung 43

2. Lagereinsetzwerkzeug (CZ siehe Abbildung 44), Teilnr. 25–10, in Dornpresse (CY) oder ähnliches Gerät installieren.

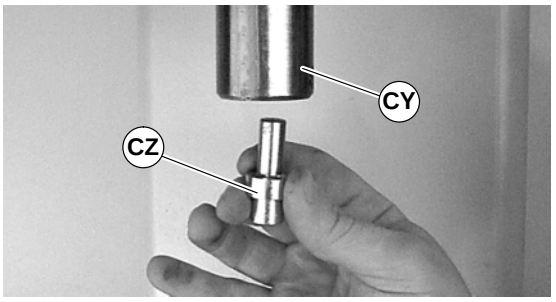

Abbildung 44

3. Lager (CT siehe Abbildung 45), Teilnr. 21–33, auf Einsetzwerkzeug plazieren (CZ) und über Antriebsrolle in Position halten (CR).

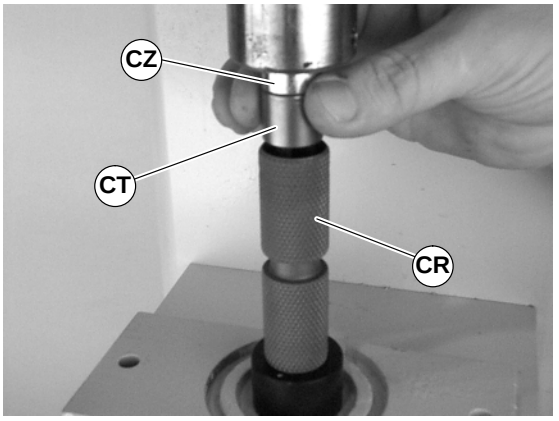

Abbildung 45

WICHTIG: Das Ausrichten von Lager und Antriebsrolle ist äußerst wichtig.

4. Lager (CT siehe Abbildung 46) in Antriebsrolle drücken (CR) bis es fest sitzt.

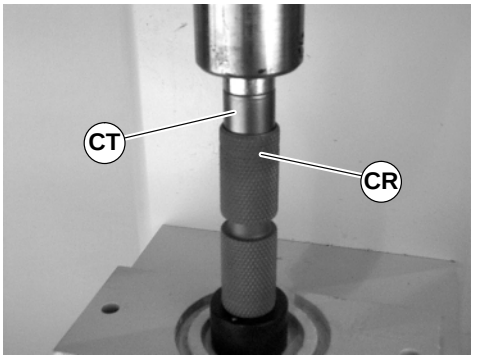

Abbildung 46

Austausch des Lagers an der Antriebsrolle

WICHTIG: Die ausgebauten Lager nicht mehr verwenden.

Lagerausbau

1. Die Antriebsrolle (DA siehe Abbildung 47), wie gezeigt, in einem normalen Lagerabzieher (DB) positionieren.

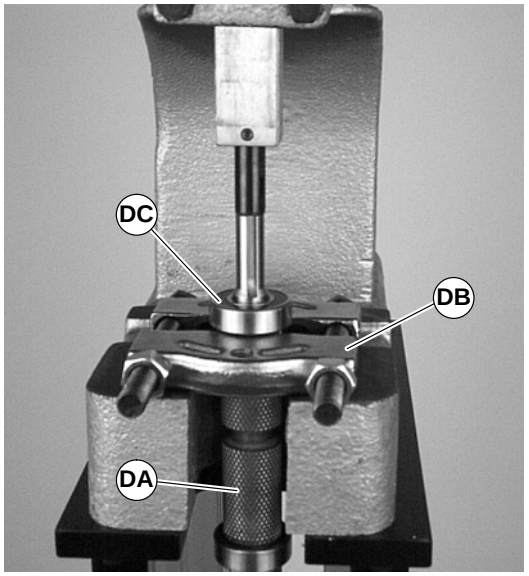

Abbildung 47

2. Mit einer Dornpresse oder einem ähnlichen Gerät- das Lager herausdrücken (DC).

Installation des Lagers

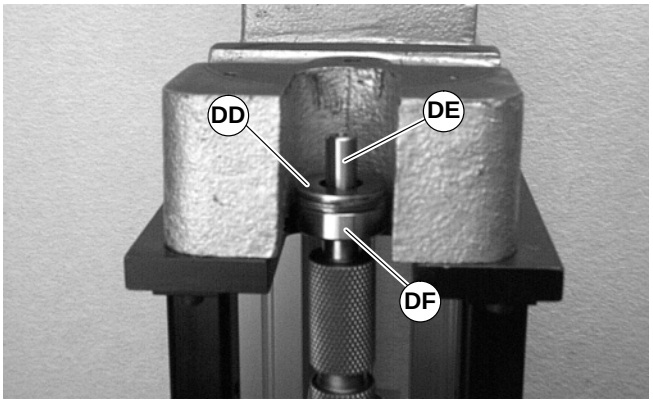

Abbildung 48

3. Die Werkzeughülse (Teilnr. 450282) (DG siehe Abbildung 49) über die Antriebsrolle schieben (DH).

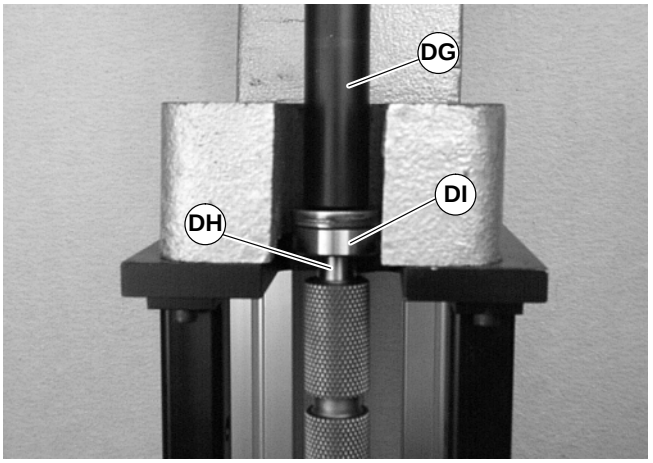

Abbildung 49

4. Mit einer Dornpresse oder einem ähnlichen Gerät das Lager (DI) auf die Antriebsachse drücken (siehe Abbildung).

Austausch des Lagers an den Umlenkrollen

HINWEIS: Die Lager können nicht von den Umlenkrollen abgenommen werden. Bei Abnutzung gesamte Rolle ersetzen. Siehe „Abschnitt Ersatzteile“ mit Seite 19.

Austauschen der Antriebsrollen

Spannrollen

Den Einbau in umgekehrter Reihenfolge ausführen „A“ (siehe Seite 14).

Antriebsrolle

Den Ausbauvorgang „B“ in umgekehrter Reihenfolge ausführen (siehe Seite 15).

Umlenkrolle

Den Ausbauvorgang „C“ in umgekehrter Reihenfolge ausführen (siehe Seite 15).

Ersatzteile

HINWEIS: Für Ersatzteile, die nicht in diesem Handbuch abgebildet sind, wenden Sie sich bitte an ein autorisiertes Dorner Service–Center oder an das Werk.

51mm breite Förderer

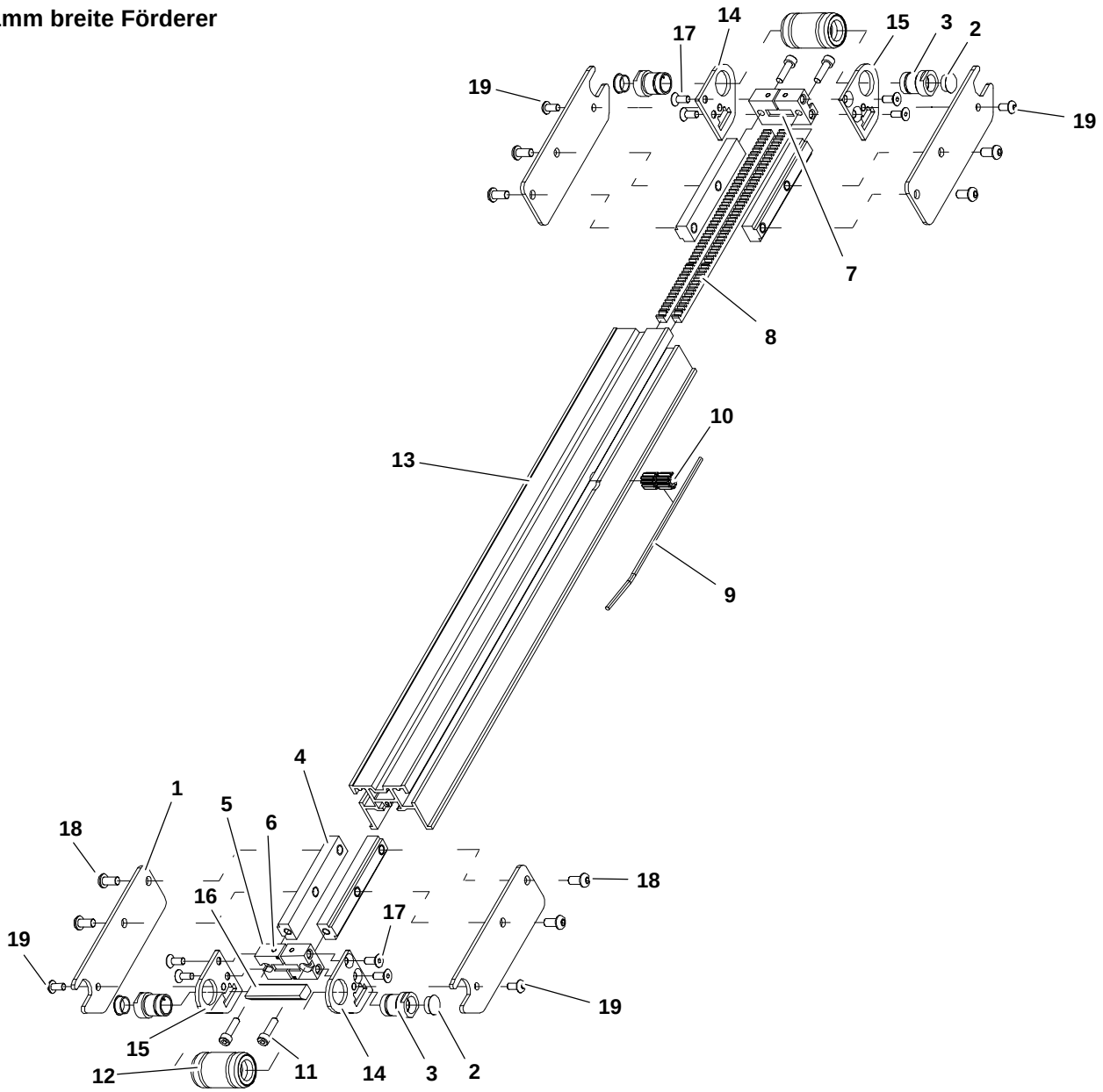

Item	Part Number	Description
1	200030	Cover Plate, SAE
	200030M	Cover Plate, Metric
	200351	Cover Plate, Notched (Only 610mm Long Conveyor), SAE
	200351M	Cover Plate, Notched (Only 610mm Long Conveyor), Metric
2	807-784	Plastic Plug
3	200035	Pulley Spindle Retaining Sleeve
4	241129	Tension Slide Bar, SAE
	241128	Tension Slide Bar, Metric
5	200659	Mounting Block SAE
	200659M	Mounting Block Metric
6	200695P	Knurl Pin
7	201472	Flex Link Bar
8	240420	Rack Gear 14.5 PA x 24 P
9	240422	Pinion Pin
10	240423	Pinion 51mm
11	902–112	Socket Head Screw #10–32 x .75”
	920518M	Socket Head Screw M5 x 18mm
12	303102	Spindle 51mm
13	See Chart Below	51mm Frame
14	200027	Tail Plate, SAE, RH
	200027M	Tail Plate, Metric, RH
15	200028	Tail Plate, SAE, LH
	200028M	Tail Plate, Metric, LH
16	203502	Bottom Wiper
17	903–108	Flat Head Screw #10–32 x .50”
	930512M	Flat Head Screw M5 x 12mm
18	901–129	Button Head Screw 1/4–20 x .50”
	910612M	Button Head Screw M6 x 12mm
19	901–106	Button Head Screw #10–32 x .38”
	910510M	Button Head Screw M5 x 10mm

Item 13: 51mm Conveyor Frame		
Length	Part Number	
610mm	240402–01908	
914mm	240402–03108	
1219mm	240402–04308	
1524mm	240402–05508	
1829mm	240402–06708	
2134mm	240402–07908	
2438mm	240402–09108	
2743mm	240402–10308	
3048mm	240402–11508	
3353mm	240402–12708	
3658mm	240402–13908	
3962mm	240402–07908	240402–07200
4267mm	240402–09108	240402–07200
4572mm	240402–10308	240402–07200
4877mm	240402–11508	240402–07200
5182mm	240402–12708	240402–07200
5486mm	240402–13908	240402–07200
5791mm	240402–07908	240402–14400
6096mm	240402–09108	240402–14400
6401mm	240402–10308	240402–14400
6706mm	240402–11508	240402–14400
7010mm	240402–12708	240402–14400
7315mm	240402–13908	240402–14400

Ersatzteile

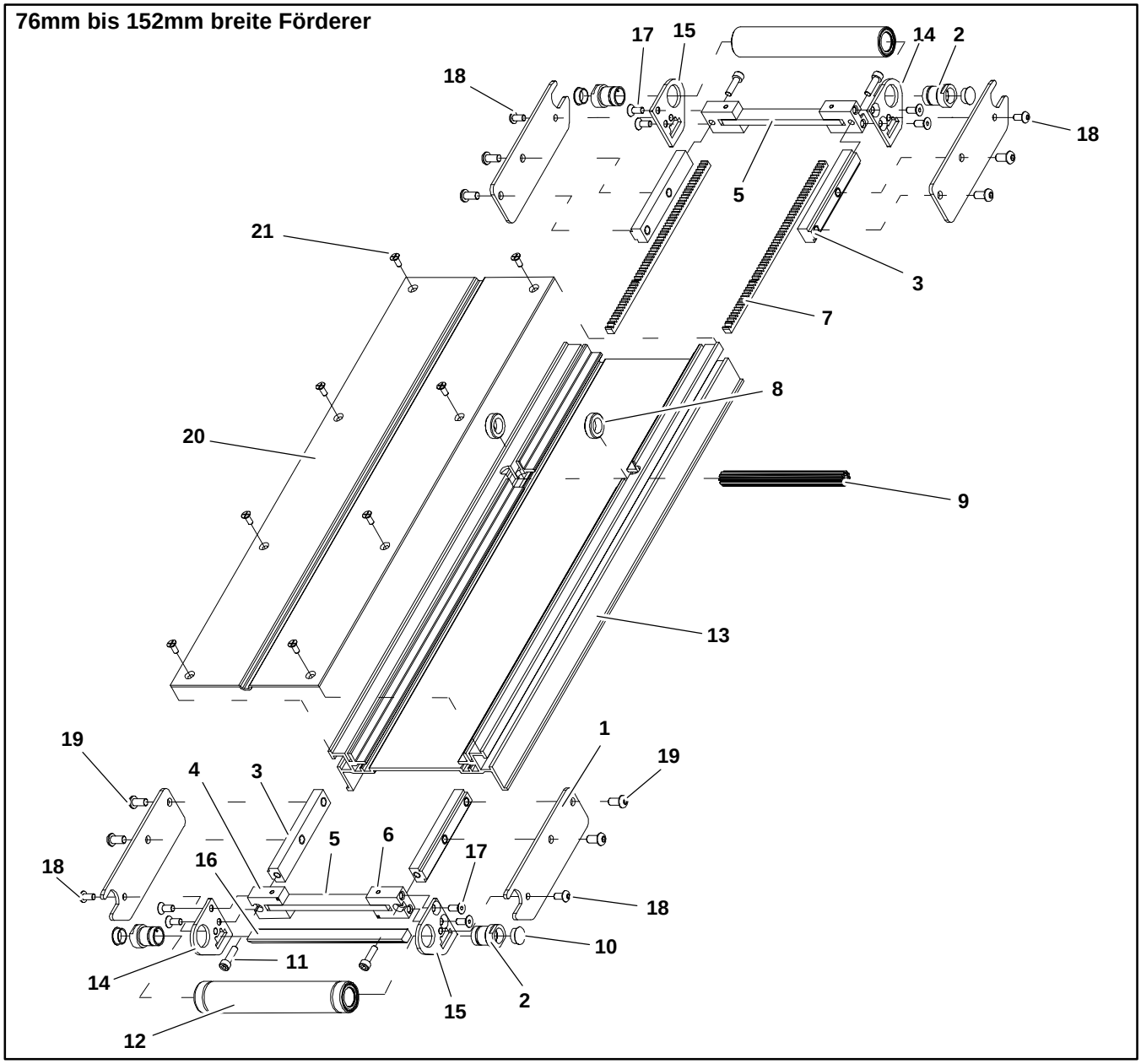

Item	Part Number	Description
1	200030	Cover Plate, SAE
	200030M	Cover Plate, Metric
	200351	Cover Plate, Notched (Only 610mm Long Conveyor), SAE
	200351M	Cover Plate, Notched (Only 610mm Long Conveyor), Metric
2	200035	Pulley Spindle Retaining Sleeve
3	241129	Tension Slide Bar, SAE
	241128	Tension Slide Bar, Metric
4	200659	Mounting Block, SAE
	200659M	Mounting Block, Metric
5	207603	Flex–Link Bar 76mm
	207604	Flex–Link Bar 102mm
	207605	Flex–Link Bar 127mm
	207606	Flex–Link Bar 152mm
6	200695P	Knurl Pin

7	240420	Rack Gear 14.5 PA x 24 P
8	240421	Pinion Bushing
9	203003M	Gear Pinion 76mm
	203004M	Gear Pinion 102mm
	203005M	Gear Pinion 127mm
	203006M	Gear Pinion 152mm
10	807-784	Plastic Plug
11	902–112	Socket Head Cap Screw #10–32 x .75”
	920518M	Socket Head Cap Screw M5 x 18mm
12	See chart below	Spindle Assembly
13	See chart below	Conveyor Frame
14	200028	Tail Plate, SAE, LH
	200028M	Tail Plate, Metric, LH

15	200027	Tail Plate, SAE, RH
	200027M	Tail Plate, Metric, RH
16	203503	Bottom Wiper 76mm
	203504	Bottom Wiper 102mm
	203505	Bottom Wiper 127mm
	203506	Bottom Wiper 152mm
17	903–108	Flat Head Screw #10–32 x .50”
	930512M	Flat Head Screw M5 x 12mm
18	901–106	Button Head Screw #10–32 x .38”
	910510M	Button Head Screw M5 x 10mm
19	901–129	Button Head Screw 1/4–20 x .50”
	910612M	Button Head Screw M6 x 12mm
20	See chart below	Bed Plate
21	807–1074	Flat Head Screw M4 x 10mm

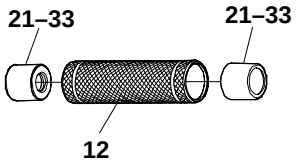

Item 12: Spindle Assembly		
Width	With Bearings (21–33)	Without Bearings
76mm	303103	303203
102mm	303104	303204
127mm	303105	303205
152mm	303106	303206

Item 13: Conveyor Frame	
Length	Part Number
610mm	2404WW–01908
914mm	2404WW–03108
1219mm	2404WW–04308
1524mm	2404WW–05508
1829mm	2404WW–06708
2134mm	2404WW–07908
2438mm	2404WW–09108
2743mm	2404WW–10308
3048mm	2404WW–11508
3353mm	2404WW–12708
3658mm	2404WW–13908
3962mm	2404WW–06708 2404WW–07908
4267mm	2404WW–06708 2404WW–09108
4572mm	2404WW–06708 2404WW–10308
4877mm	2404WW–06708 2404WW–11508
5182mm	2404WW–06708 2404WW–12708
5486mm	2404WW–06708 2404WW–13908
5791mm	2404WW–07908 2404WW–14400
6096mm	2404WW–09108 2404WW–14400
6401mm	2404WW–10308 2404WW–14400
6706mm	2404WW–11508 2404WW–14400
7010mm	2404WW–12708 2404WW–14400
7315mm	2404WW–13908 2404WW–14400
WW = Conveyor width reference: 03, 04, 05, 06	

Item 20: Bed Plate	
Length	Part Number
610mm	2405WW–01904
914mm	2405WW–03104
1219mm	2405WW–04304
1524mm	2405WW–05504
1829mm	2405WW–06704
2134mm	2405WW–07904
2438mm	2405WW–09104
2743mm	2405WW–10304
3048mm	2405WW–11504
3353mm	2405WW–12704
3658mm	2405WW–13904
3962mm	2405WW–07196 2404WW–07904
4267mm	2405WW–07196 2404WW–09104
4572mm	2405WW–07196 2404WW–10304
4877mm	2405WW–07196 2404WW–11504
5182mm	2405WW–07196 2404WW–12704
5486mm	2405WW–07196 2404WW–13904
5791mm	2405WW–07908 2405WW–14400
6096mm	2405WW–09108 2405WW–14400
6401mm	2405WW–10308 2405WW–14400
6706mm	2405WW–11508 2405WW–14400
7010mm	2405WW–12708 2405WW–14400
7315mm	2405WW–13908 2405WW–14400
WW = Conveyor Width reference: 03, 04, 05, 06	

Ersatzteile

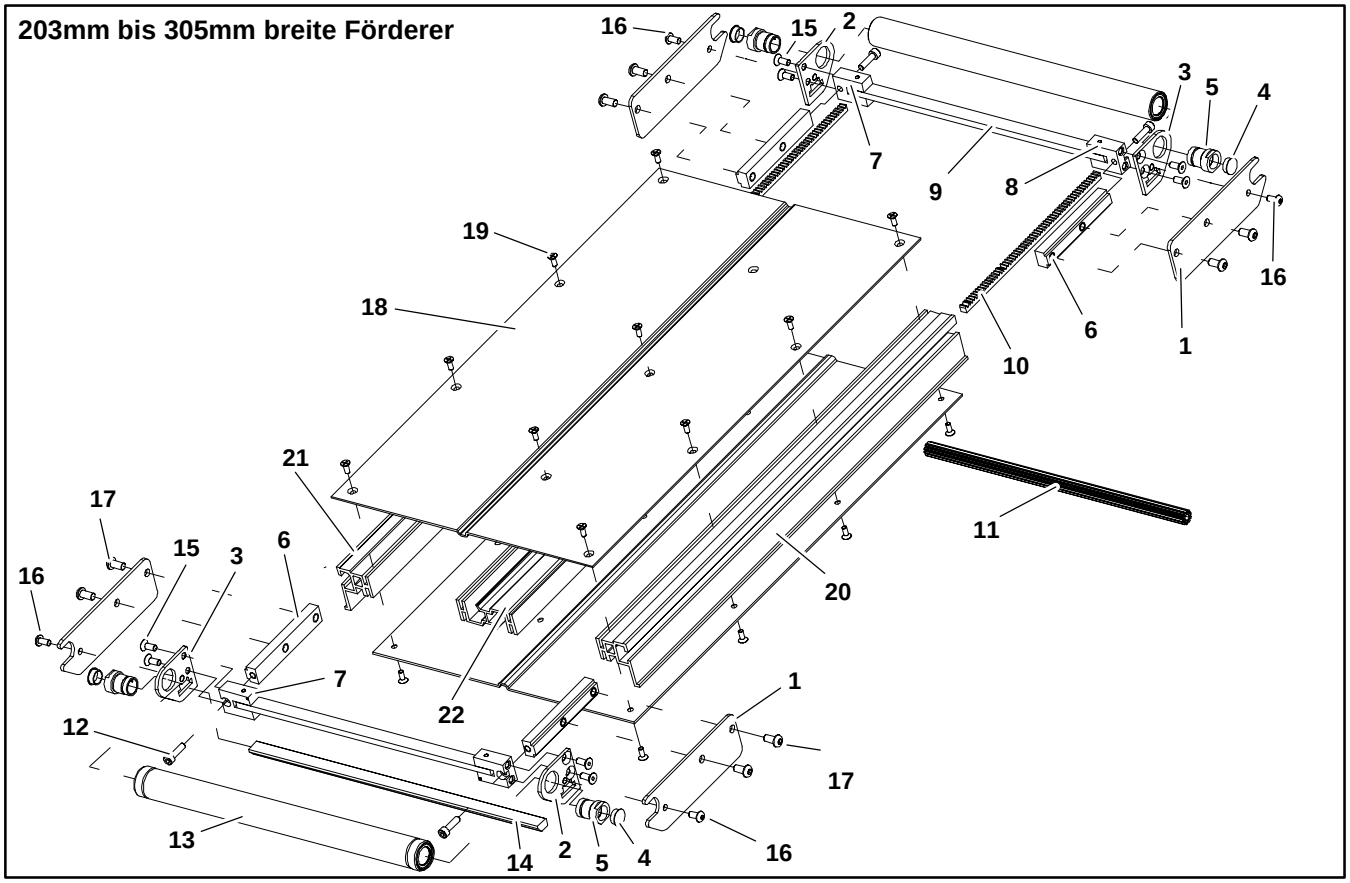

Item	Part Number	Description
1	200030	Cover Plate, SAE
	200030M	Cover Plate, Metric
	200351	Cover Plate, Notched (Only 610mm Long Conveyor), SAE
	200351M	Cover Plate, Notched (Only 610mm Long Conveyor), Metric
2	200027	Tail Plate, SAE, RH
	200027M	Tail Plate, Metric, RH
3	200028	Tail Plate, SAE, LH
	200028M	Tail Plate, Metric, LH
4	807-784	Plastic Plug
5	200035	Pulley Spindle Retaining Sleeve
6	241128	Tension Slide Bar, Metric
	241129	Tension Slide Bar, SAE
7	200659	Mounting Block, SAE
	200659M	Mounting Block, Metric
8	200695P	Knurl Pin
9	207608	Flex–Link Bar 203mm
	207610	Flex–Link Bar 254mm
	207612	Flex–Link Bar 305mm
10	240420	Rack Gear 14.5 PA x 24 P
11	203008M	Gear Pinion 203mm
	203010M	Gear Pinion 254mm
	203012M	Gear Pinion 305mm
12	902–112	Socket Head Cap Screw #10–32 x .75”

	920518M	Socket Head Cap Screw M5 x 18mm
13	See chart below	Spindle Assembly
14	203508	Bottom Wiper 203mm
	203510	Bottom Wiper 254mm
	203512	Bottom Wiper 305mm
15	903–108	Flat Head Screw #10–32 x .50”
	930512M	Flat Head Screw M5 x 12
16	901–106	Button Head Screw #10–32 x .38”
	910510M	Button Head Screw M5 x 10mm
17	901–129	Button Head Screw 1/4–20 x .50”
	910612M	Button Head Screw M6 x 12mm
18	See chart below	Bed Plate
19	807–1074	Flat Head Screw M4 x 10mm
20	See chart below	Side Rail RH 203–610mm Wide
21	See chart below	Side Rail LH 203–610mm Wide
22	See chart below	Center Rail 203–610mm Wide

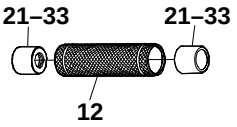

Item 13: Spindle Assembly

Width	With Bearings (21–33)	Without Bearings
203mm	303108	303208
254mm	303110	303210
305mm	303112	303212

Item 11: Side Rail RH 203–610mm Wide		
Length	Part Number	
610mm	240412–01908	
914mm	240412–03108	
1219mm	240412–04308	
1524mm	240412–05508	
1829mm	240412–06708	
2134mm	240412–07908	
2438mm	240412–09108	
2743mm	240412–10308	
3048mm	240412–11508	
3353mm	240412–12708	
3658mm	240412–13908	
3962mm	240412–07200	240412–07908
4267mm	240412–07200	240412–09108
4572mm	240412–07200	240412–10308
4877mm	240412–07200	240412–11508
5182mm	240412–07200	240412–12708
5486mm	240412–07200	240412–13908
5791mm	240412–07908	240412–14400
6096mm	240412–09108	240412–14400
6401mm	240412–10308	240412–14400
6706mm	240412–11508	240412–14400
7010mm	240412–12708	240412–14400
7315mm	240412–13908	240412–14400

Item 12: Side Rail LH 203–610mm Wide		
Length	Part Number	
610mm	240413–01908	
914mm	240413–03108	
1219mm	240413–04308	
1524mm	240413–05508	
1829mm	240413–06708	
2134mm	240413–07908	
2438mm	240413–09108	
2743mm	240413–10308	
3048mm	240413–11508	
3353mm	240413–12708	
3658mm	240413–13908	
3962mm	240413–07200	240413–07908
4267mm	240413–07200	240413–09108
4572mm	240413–07200	240413–10308
4877mm	240413–07200	240413–11508
5182mm	240413–07200	240413–12708
5486mm	240413–07200	240413–13908
5791mm	240413–07908	240413–14400
6096mm	240413–09108	240413–14400
6401mm	240413–10308	240413–14400
6706mm	240413–11508	240413–14400
7010mm	240413–12708	240413–14400
7315mm	240413–13908	240413–14400

Item 13: Center Rail 203–305mm Wide		
Length	Part Number	
610mm	240414–01273	
914mm	240414–02473	
1219mm	240414–03673	
1524mm	240414–04873	
1829mm	240414–06073	
2134mm	240414–07273	
2438mm	240414–08473	
2743mm	240414–09673	
3048mm	240414–10873	
3353mm	240414–12073	
3658mm	240414–13273	
3962mm	240414–07200	240414–07273
4267mm	240414–07200	240414–08473
4572mm	240414–07200	240414–09673
4877mm	240414–07200	240414–10873
5182mm	240414–07200	240414–12073
5486mm	240414–07200	240414–13273
5791mm	240414–06998	240414–14400
6096mm	240414–08198	240414–14400
6401mm	240414–09398	240414–14400
6706mm	240414–10598	240414–14400
7010mm	240414–11798	240414–14400
7315mm	240414–12998	240414–14400

Item 14: Bed Plate		
Length	Part Number	
610mm	2405WW–01904	
914mm	2405WW–03104	
1219mm	2405WW–04304	
1524mm	2405WW–05504	
1829mm	2405WW–06704	
2134mm	2405WW–07904	
2438mm	2405WW–09104	
2743mm	2405WW–10304	
3048mm	2405WW–11504	
3353mm	2405WW–12704	
3658mm	2405WW–13904	
3962mm	2405WW–07196	2405WW–07904
4267mm	2405WW–07196	2405WW–09104
4572mm	2405WW–07196	2405WW–10304
4877mm	2405WW–07196	2405WW–11504
5182mm	2405WW–07196	2405WW–12704
5486mm	2405WW–07196	2405WW–13904
5791mm	2405WW–07908	2405WW–14396
6096mm	2405WW–09108	2405WW–14396
6401mm	2405WW–10308	2405WW–14396
6706mm	2405WW–11508	2405WW–14396
7010mm	2405WW–12708	2405WW–14396
7315mm	2405WW–13908	2405WW–14396
WW = Conveyor Width reference: 08, 10, 12		

Ersatzteile

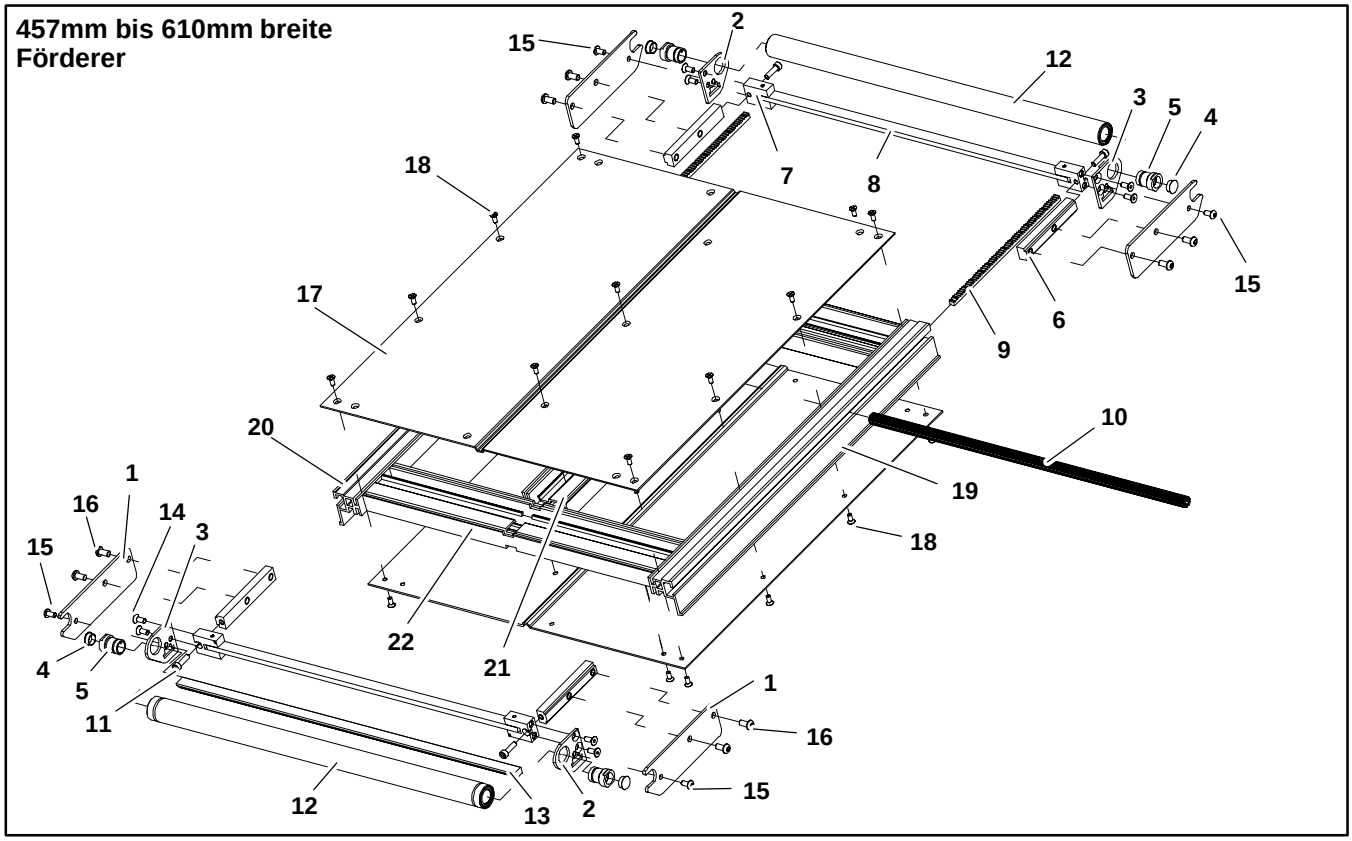

Item	Part Number	Description
1	200030	Cover Plate, SAE
	200030M	Cover Plate, Metric
	200351	Cover Plate, Notched (Only 610mm Long Conveyor), SAE
	200351M	Cover Plate, Notched (Only 610mm Long Conveyor), Metric
2	200027	Tail Plate, SAE, RH
	200027M	Tail Plate, Metric, RH
3	200028	Tail Plate, SAE, LH
	200028M	Tail Plate, Metric, LH
4	807-784	Plastic Plug
5	200035	Pulley Spindle Retaining Sleeve
6	241129	Tension Slide Bar, SAE
	241128	Tension Slide Bar, Metric
7	200659	Mounting Block, SAE
	200659M	Mounting Block, Metric
8	207618	Flex–Link Bar 457mm
	207621	Flex–Link Bar 533mm
	207624	Flex–Link Bar 610mm
9	240420	Rack Gear 14.5 PA x 24 P
10	203018M	Gear Pinion 457mm
	203021M	Gear Pinion 533mm
	203024M	Gear Pinion 610mm
11	902–112	Socket Head Cap Screw #10–32 x .75”
12	See chart below	Spindle Assembly
13	203518	Bottom Wiper 457mm
	203521	Bottom Wiper 533mm
	203524	Bottom Wiper 610mm
14	903–108	Flat Head Screw #10–32 x .50”
	930512M	Flat Head Screw M5 x 12mm
15	901–106	Button Head Screw #10–32 x .38”
	910510M	Button Head Screw M5 x 10mm
16	901–129	Button Head Screw 1/4–20 x .50”
	910612M	Button Head Screw M6 x 12mm
17	See chart below	Bed Plate
18	807–1074	Flat Head Screw M4 x 10mm
19	See chart below	Side Rail RH 203–610mm Wide
20	See chart below	Side Rail LH 203–610mm Wide
21	See chart below	Center Rail 203–305mm Wide
22	240417	Center Rail Cross Support 457mm
	240419	Center Rail Cross Support 533mm
	240418	Center Rail Cross Support 610mm
23	200223	Outboard Bearing Retaining Sleeve

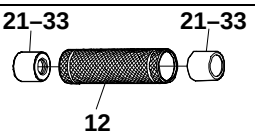

Item 12: Spindle Assembly

Width	With Bearings (21–33)	Without Bearings
457mm	303118	303218
533mm	303121	303221
610mm	303124	303224

Item 17: Bed Plate		
Length	Part Number	
610mm	2405WW–01904	
914mm	2405WW–03104	
1219mm	2405WW–04304	
1524mm	2405WW–05504	
1829mm	2405WW–06704	
2134mm	2405WW–07904	
2438mm	2405WW–09104	
2743mm	2405WW–10304	
3048mm	2405WW–11504	
3353mm	2405WW–12704	
3658mm	2405WW–13904	
3962mm	2405WW–07196	2405WW–07904
4267mm	2405WW–07196	2405WW–09104
4572mm	2405WW–07196	2405WW–10304
4877mm	2405WW–07196	2405WW–11504
5182mm	2405WW–07196	2405WW–12704
5486mm	2405WW–07196	2405WW–13904
5791mm	2405WW–07908	2405WW–14396
6096mm	2405WW–09108	2405WW–14396
6401mm	2405WW–10308	2405WW–14396
6706mm	2405WW–11508	2405WW–14396
7010mm	2405WW–12708	2405WW–14396
7315mm	2405WW–13908	2405WW–14396
WW = Conveyor Width reference: 18, 21, 24		

Item 19: Side Rail RH 203–610mm Wide		
Length	Part Number	
610mm	240412–01908	
914mm	240412–03108	
1219mm	240412–04308	
1524mm	240412–05508	
1829mm	240412–06708	
2134mm	240412–07908	
2438mm	240412–09108	
2743mm	240412–10308	
3048mm	240412–11508	
3353mm	240412–12708	
3658mm	240412–13908	
3962mm	240412–07200	240412–07908
4267mm	240412–07200	240412–09108
4572mm	240412–07200	240412–10308
4877mm	240412–07200	240412–11508
5182mm	240412–07200	240412–12708
5486mm	240412–07200	240412–13908
5791mm	240412–07908	240412–14400
6096mm	240412–09108	240412–14400
6401mm	240412–10308	240412–14400
6706mm	240412–11508	240412–14400
7010mm	240412–12708	240412–14400
7315mm	240412–13908	240412–14400

Item 20: Side Rail LH 203–610mm Wide		
Length	Part Number	
610mm	240413–01908	
914mm	240413–03108	
1219mm	240413–04308	
1524mm	240413–05508	
1829mm	240413–06708	
2134mm	240413–07908	
2438mm	240413–09108	
2743mm	240413–10308	
3048mm	240413–11508	
3353mm	240413–12708	
3658mm	240413–13908	
3962mm	240413–07200	240413–07908
4267mm	240413–07200	240413–09108
4572mm	240413–07200	240413–10308
4877mm	240413–07200	240413–11508
5182mm	240413–07200	240413–12708
5486mm	240413–07200	240413–13908
5791mm	240413–07908	240413–14400
6096mm	240413–09108	240413–14400
6401mm	240413–10308	240413–14400
6706mm	240413–11508	240413–14400
7010mm	240413–12708	240413–14400
7315mm	240413–13908	240413–14400

Item 21: Center Rail 203–305mm Wide		
Length	Part Number	
610mm	240414–00998	
914mm	240414–02198	
1219mm	240414–03398	
1524mm	240414–04498	
1829mm	240414–05798	
2134mm	240414–06998	
2438mm	240414–08198	
2743mm	240414–09398	
3048mm	240414–10598	
3353mm	240414–11798	
3658mm	240414–12998	
3962mm	240414–06700	240414–06998
4267mm	240414–06700	240414–08198
4572mm	240414–06700	240414–09398
4877mm	240414–06700	240414–10598
5182mm	240414–06700	240414–11798
5486mm	240414–06700	240414–12998
5791mm	240414–06998	240414–13900
6096mm	240414–08198	240414–13900
6401mm	240414–09398	240414–13900
6706mm	240414–10598	240414–13900
7010mm	240414–11798	240414–13900
7315mm	240414–12998	240414–13900

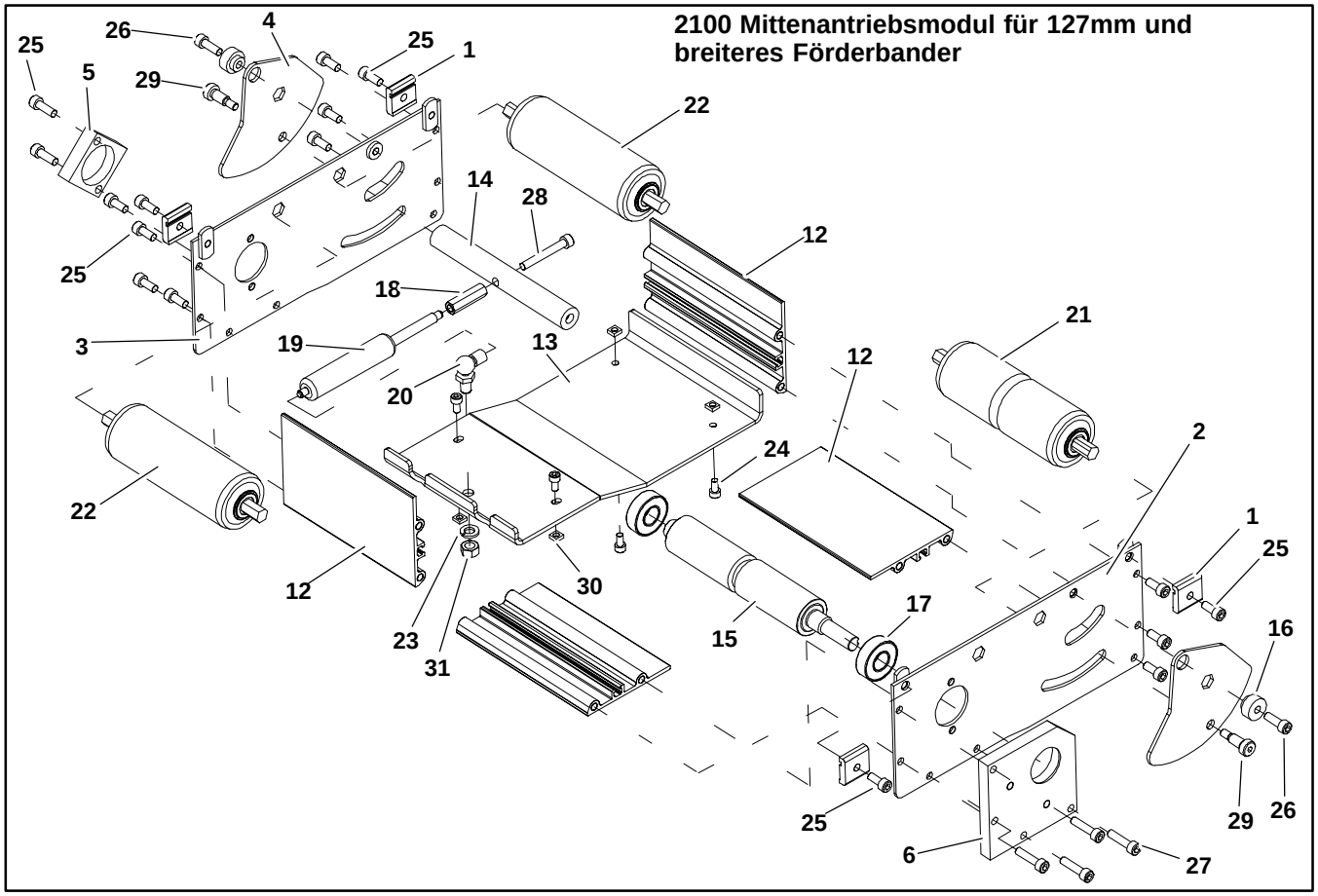

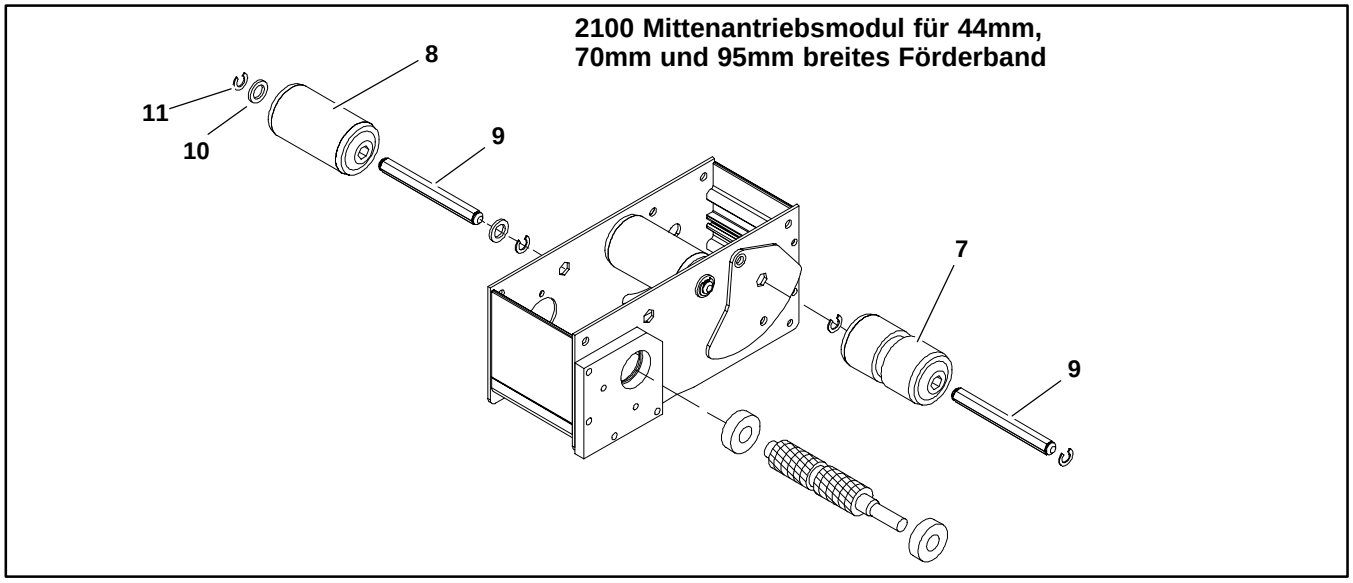

Item	Part Number	Description
1	204566	Module Mounting Clip
2	202633M	Side Plate LH
3	202634M	Side Plate RH
4	463026	Pivot Tension Plate
5	463028M	Bearing Mounting Block
6	463029M	Bearing–Drive Mounting Plate
7	463044	Roller 1.9” .44hex Grv 51mm
	463045	Roller 1.9” .44hex Grv 76mm
	807–1001	Roller 1.9” .44hex Grv 102mm

8	463046	Roller 1.9” .44hex SS Flat 51mm
	807–1007	Roller 1.9” .44hex SS Flat 76mm
	807–1008	Roller 1.9” .44hex SS Flat 102mm
9	915-215	E-Ring Clip (0.44 diameter)
10	801-115	Washer
11	463402	Pulley Shaft 51mm
	463403	Pulley Shaft 76mm
	463404	Pulley Shaft 102mm
12	463802	Center Drive Rail 51mm
	463803	Center Drive Rail 76mm

	463804	Center Drive Rail 102mm
	463805	Center Drive Rail 127mm
	463806	Center Drive Rail 152mm
	463808	Center Drive Rail 203mm
	463810	Center Drive Rail 254mm
	463812	Center Drive Rail 305mm
	463818	Center Drive Rail 457mm
	463821	Center Drive Rail 533mm
	463824	Center Drive Rail 610mm
13	463202M	Center Dr Bottom Cover 51mm
	463203M	Center Dr Bottom Cover 76mm
	463204M	Center Dr Bottom Cover 102mm
	463205M	Center Dr Bottom Cover 127mm
	463206M	Center Dr Bottom Cover 152mm
	463208M	Center Dr Bottom Cover 203mm
	463210M	Center Dr Bottom Cover 254mm
	463212M	Center Dr Bottom Cover 305mm
	463218M	Center Dr Bottom Cover 457mm
	463205M 463208M 463208M	Center Dr Bottom Cover 533mm
	463212M 463212M	Center Dr Bottom Cover 610mm
14	463302M	Center Dr Tensioning Rod 51mm
	463303M	Center Dr Tensioning Rod 76mm
	463304M	Center Dr Tensioning Rod 102mm
	463305M	Center Dr Tensioning Rod 127mm
	463306M	Center Dr Tensioning Rod 152mm
	463308M	Center Dr Tensioning Rod 203mm
	463310M	Center Dr Tensioning Rod 254mm
	463312M	Center Dr Tensioning Rod 305mm
	463318M	Center Dr Tensioning Rod 457mm
	463321M	Center Dr Tensioning Rod 533mm
	463324M	Center Dr Tensioning Rod 610mm
15	463702M	Center Drive Spindle 51mm
	463703M	Center Drive Spindle 76mm
	463704M	Center Drive Spindle 102mm
	463705M	Center Drive Spindle 127mm
	463706M	Center Drive Spindle 152mm
	463708M	Center Drive Spindle 203mm
	463710M	Center Drive Spindle 254mm
	463712M	Center Drive Spindle 305mm

	463718M	Center Drive Spindle 457mm
	463721M	Center Drive Spindle 533mm
	463724M	Center Drive Spindle 610mm
16	801–117	Nylon Bushing
17	802–124	Ball Bearing
18	807–983	Hex Standoff 13mm x 35mm LG M6
19	807–1040	Gas Spring 8mm DIA x 1.97 ST 51mm Wide
	807–986	Gas Spring 8mm DIA x 1.97 ST 76mm Wide
	807–985	Gas Spring 8mm DIA x 1.97 ST 102–152mm Wide
	807–984	Gas Spring 8mm DIA x 1.97 ST 203–305mm Wide
	807–985 807–985	Gas Spring 8mm DIA x 1.97 ST 457–610mm Wide
20	807–987	Steel Ball Joint M6 x M8
21	807–1002	Roller 1.9” .44 Hex Grv 127mm
	807–1003	Roller 1.9” .44 Hex Grv 152mm
	807–1004	Roller 1.9” .44 Hex Grv 203mm
	807–1005	Roller 1.9” .44 Hex Grv 254mm
	807–1006	Roller 1.9” .44 Hex Grv 305mm
	807–1091	Roller 1.9” .44 Hex Grv 457mm
	807–1092	Roller 1.9” .44 Hex Grv 533mm
	807–1093	Roller 1.9” .44 Hex Grv 610mm
22	807–1009	Roller 1.9” .44 Hex Flat 51mm
	807–1010	Roller 1.9” .44 Hex Flat 152mm
	807–1011	Roller 1.9” .44 Hex Flat 203mm
	807–1012	Roller 1.9” .44 Hex Flat 203mm
	807–1013	Roller 1.9” .44 Hex Flat 305mm
	807–1088	Roller 1.9” .44 Hex Flat 457mm
	807–1089	Roller 1.9” .44 Hex Flat 533mm
	807–1090	Roller 1.9” .44 Hex Flat 610mm
23	911–120	Spring Lock Washer
24	920510M	Socket Head Screw M5 x 10mm
25	920614M	Socket Head Screw M6 x 14mm
26	920618M	Socket Head Screw M6 x 18mm
27	920625M	Socket Head Screw M6 x 25mm
28	920645M	Socket Head Screw M6 x 45mm
29	940812M	SHLD Screw 8mm DIA x 12mm
30	990503M	hex Nut, Full M5 – .8
31	990801M	Hex Nut, Full M8 – 1.25

–04 76mm Seitenführung aus Aluminium

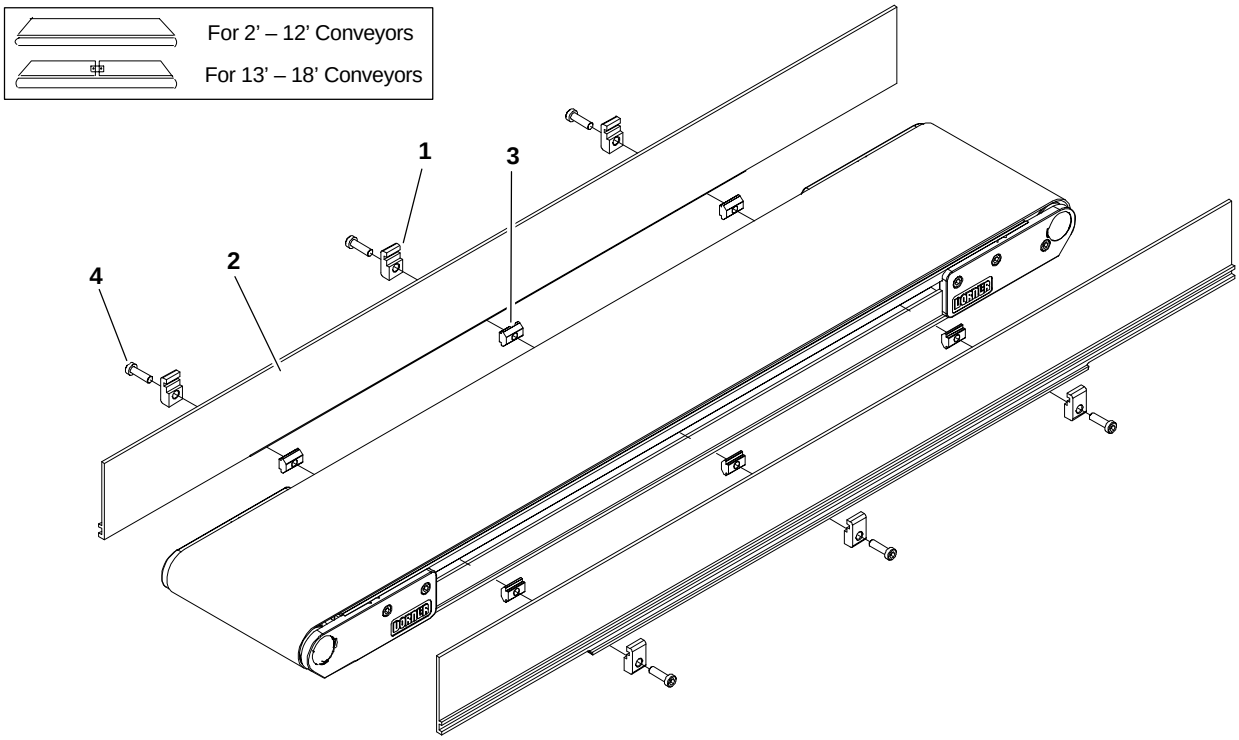

Item	Part Number	Description
1	200121	Guide Retaining Clip
2	See Chart Below	2200 Guide 76mm HS
3	200695P	Single Drop–in Tee Bar
4	920694M	Socket Head Screw M6 x 20mm

Item 2: 2200 Guide 76mm HS			
Length		End Guide	End Guide
610mm	Left Hand	280403–02400	N/A
	Right Hand	280403–02400	N/A
914mm	Left Hand	280403–03600	N/A
	Right Hand	280403–03600	N/A
1219mm	Left Hand	280403–04800	N/A
	Right Hand	280403–04800	N/A
1524mm	Left Hand	280403–06000	N/A
	Right Hand	280403–06000	N/A
1829mm	Left Hand	280403–07200	N/A
	Right Hand	280403–07200	N/A
2134mm	Left Hand	280403–08400	N/A
	Right Hand	280403–08400	N/A
2438mm	Left Hand	280403–09600	N/A
	Right Hand	280403–09600	N/A
2743mm	Left Hand	280403–10800	N/A
	Right Hand	280403–10800	N/A
3048mm	Left Hand	280403–12000	N/A
	Right Hand	280403–12000	N/A
3353mm	Left Hand	280403–13200	N/A
	Right Hand	280403–13200	N/A
3658mm	Left Hand	280403–14400	N/A
	Right Hand	280403–14400	N/A
3962mm	Left Hand	280401–07500	280401–08100
	Right Hand	280402–07500	280402–08100
4267mm	Left Hand	280401–07500	280401–09300
	Right Hand	280402–07500	280402–09300
4572mm	Left hand	280401–07500	280401–10500
	Right Hand	280402–07500	280402–10500
4877mm	Left Hand	280401–07500	280401–11700
	Right Hand	280402–07500	280402–11700
5182mm	Left Hand	280401–07500	280401–12900
	Right Hand	280402–07500	280402–12900
5486mm	Left Hand	280401–07500	280401–14100
	Right Hand	280402–07500	280402–14100
5791mm	Left Hand	280401–08100	280401–14700
	Right Hand	280402–08100	280402–14700
6096mm	Left Hand	280401–09300	280401–14700
	Right Hand	280402–09300	280402–14700
6401mm	Left Hand	280401–10500	280401–14700
	Right Hand	280402–10500	280402–14700
6706mm	Left Hand	280401–11700	280401–14700
	Right Hand	280402–11700	280402–14700
7010mm	Left Hand	280401–12900	280401–14700
	Right Hand	280402–12900	280402–14700
7315mm	Left Hand	280401–14100	280401–14700
	Right Hand	280402–14100	280402–14700

–05 38mm Seitenführung aus Aluminium

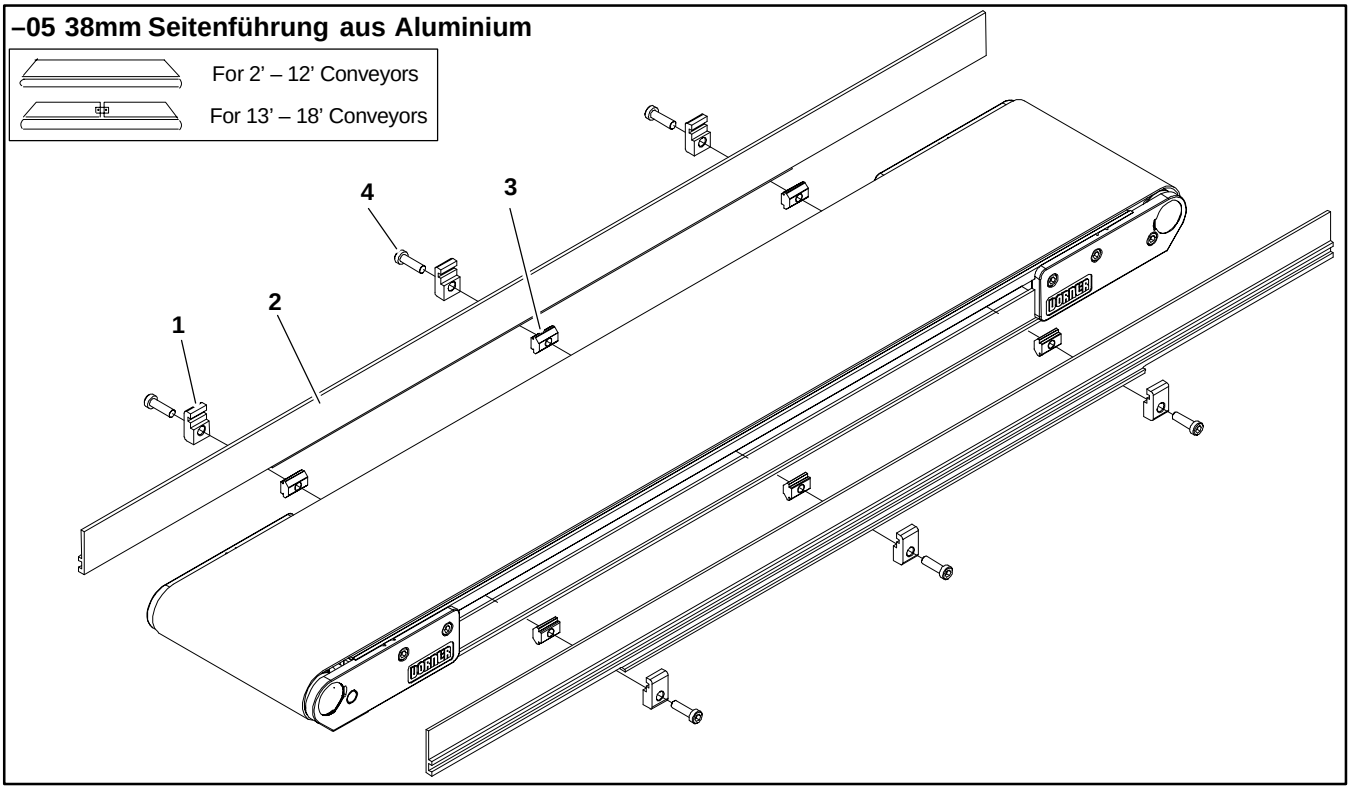

Item	Part Number	Description
1	200121	Guide Retaining Clip
2	See Chart Below	2200 Guide 13mm HS
3	639971M	Single Drop–in Tee Bar
4	920694M	Socket Head Screw M6 x 20mm

Item 2: 2200 Guide 13mm HS			
Length		End Guide	End Guide
610mm	Left Hand	280503–02400	N/A
	Right Hand	280503–02400	N/A
914mm	Left Hand	280503–03600	N/A
	Right Hand	280503–03600	N/A
1219mm	Left Hand	280503–04800	N/A
	Right Hand	280503–04800	N/A
1524mm	Left Hand	280503–06000	N/A
	Right Hand	280503–06000	N/A
1829mm	Left Hand	280503–07200	N/A
	Right Hand	280503–07200	N/A
2134mm	Left Hand	280503–08400	N/A
	Right Hand	280503–08400	N/A
2438mm	Left Hand	280503–09600	N/A
	Right Hand	280503–09600	N/A
2743mm	Left Hand	280503–10800	N/A
	Right Hand	280503–10800	N/A
3048mm	Left Hand	280503–12000	N/A
	Right Hand	280503–12000	N/A
3353mm	Left Hand	280503–13200	N/A
	Right Hand	280503–13200	N/A
3658mm	Left Hand	280503–14400	N/A
	Right Hand	280503–14400	N/A
3962mm	Left Hand	280501–07500	280501–08100
	Right Hand	280502–07500	280502–08100
4267mm	Left Hand	280501–07500	280501–09300
	Right Hand	280502–07500	280502–09300
4572mm	Left hand	280501–07500	280501–10500
	Right Hand	280502–07500	280502–10500
4877mm	Left Hand	280501–07500	280501–11700
	Right Hand	280502–07500	280502–11700
5182mm	Left Hand	280501–07500	280501–12900
	Right Hand	280502–07500	280502–12900
5486mm	Left Hand	280501–07500	280501–14100
	Right Hand	280502–07500	280502–14100
5791mm	Left Hand	280501–08100	280501–14700
	Right Hand	280502–08100	280502–14700
6096mm	Left Hand	280501–09300	280501–14700
	Right Hand	280502–09300	280502–14700
6401mm	Left Hand	280501–10500	280501–14700
	Right Hand	280502–10500	280502–14700
6706mm	Left Hand	280501–11700	280501–14700
	Right Hand	280502–11700	280502–14700
7010mm	Left Hand	280501–12900	280501–14700
	Right Hand	280502–12900	280502–14700
7315mm	Left Hand	280501–14100	280501–14700
	Right Hand	280502–14100	280502–14700

–07 Niedrigseite mit seitlicher Abstreifer

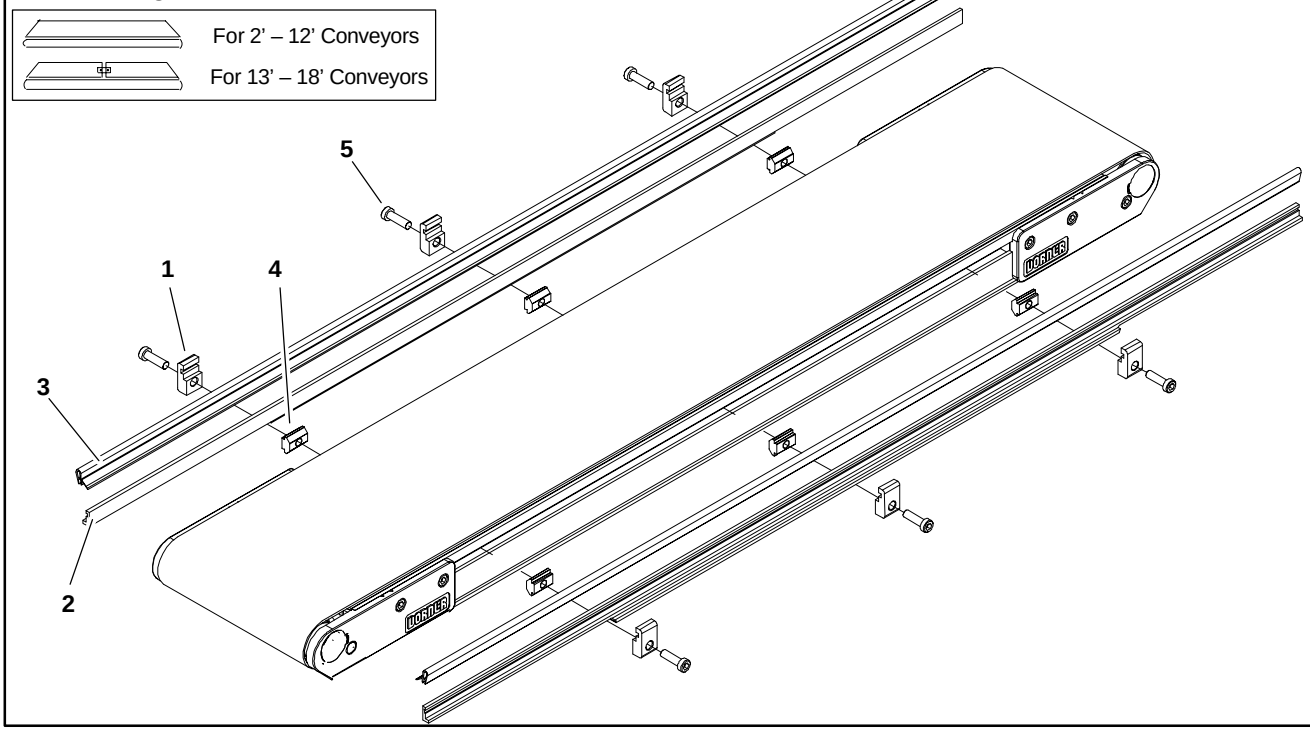

Item	Part Number	Description
1	200121	Guide Retaining Clip
2	See Chart Below	2200 Guide 13mm HS
3	41–00–24	Side Wiper Nylatron (per foot)
4	639971M	Single Drop–in Tee Bar
5	920694M	Socket Head Screw M6 x 20mm

Item 2: 2200 Guide 13mm HS			
Length		End Guide	End Guide
610mm	Left Hand	280903–02400	N/A
	Right Hand	280903–02400	N/A
914mm	Left Hand	280903–03600	N/A
	Right Hand	280903–03600	N/A
1219mm	Left Hand	280903–04800	N/A
	Right Hand	280903–04800	N/A
1524mm	Left Hand	280903–06000	N/A
	Right Hand	280903–06000	N/A
1829mm	Left Hand	280903–07200	N/A
	Right Hand	280903–07200	N/A
2134mm	Left Hand	280903–08400	N/A
	Right Hand	280903–08400	N/A
2438mm	Left Hand	280903–09600	N/A
	Right Hand	280903–09600	N/A
2743mm	Left Hand	280903–10800	N/A
	Right Hand	280903–10800	N/A
3048mm	Left Hand	280903–12000	N/A
	Right Hand	280903–12000	N/A
3353mm	Left Hand	280903–13200	N/A
	Right Hand	280903–13200	N/A
3658mm	Left Hand	280903–14400	N/A
	Right Hand	280903–14400	N/A
3962mm	Left Hand	280901–07500	280901–08100
	Right Hand	280902–07500	280902–08100
4267mm	Left Hand	280901–07500	280901–09300
	Right Hand	280902–07500	280902–09300
4572mm	Left hand	280901–07500	280901–10500
	Right Hand	280902–07500	280902–10500
4877mm	Left Hand	280901–07500	280901–11700
	Right Hand	280902–07500	280902–11700
5182mm	Left Hand	280901–07500	280901–12900
	Right Hand	280902–07500	280902–12900
5486mm	Left Hand	280901–07500	280901–14100
	Right Hand	280902–07500	280902–14100
5791mm	Left Hand	280901–08100	280901–14700
	Right Hand	280902–08100	280902–14700
6096mm	Left Hand	280901–09300	280901–14700
	Right Hand	280902–09300	280902–14700
6401mm	Left Hand	280901–10500	280901–14700
	Right Hand	280902–10500	280902–14700
6706mm	Left Hand	280901–11700	280901–14700
	Right Hand	280902–11700	280902–14700
7010mm	Left Hand	280901–12900	280901–14700
	Right Hand	280902–12900	280902–14700
7315mm	Left Hand	280901–14100	280901–14700
	Right Hand	280902–14100	280902–14700

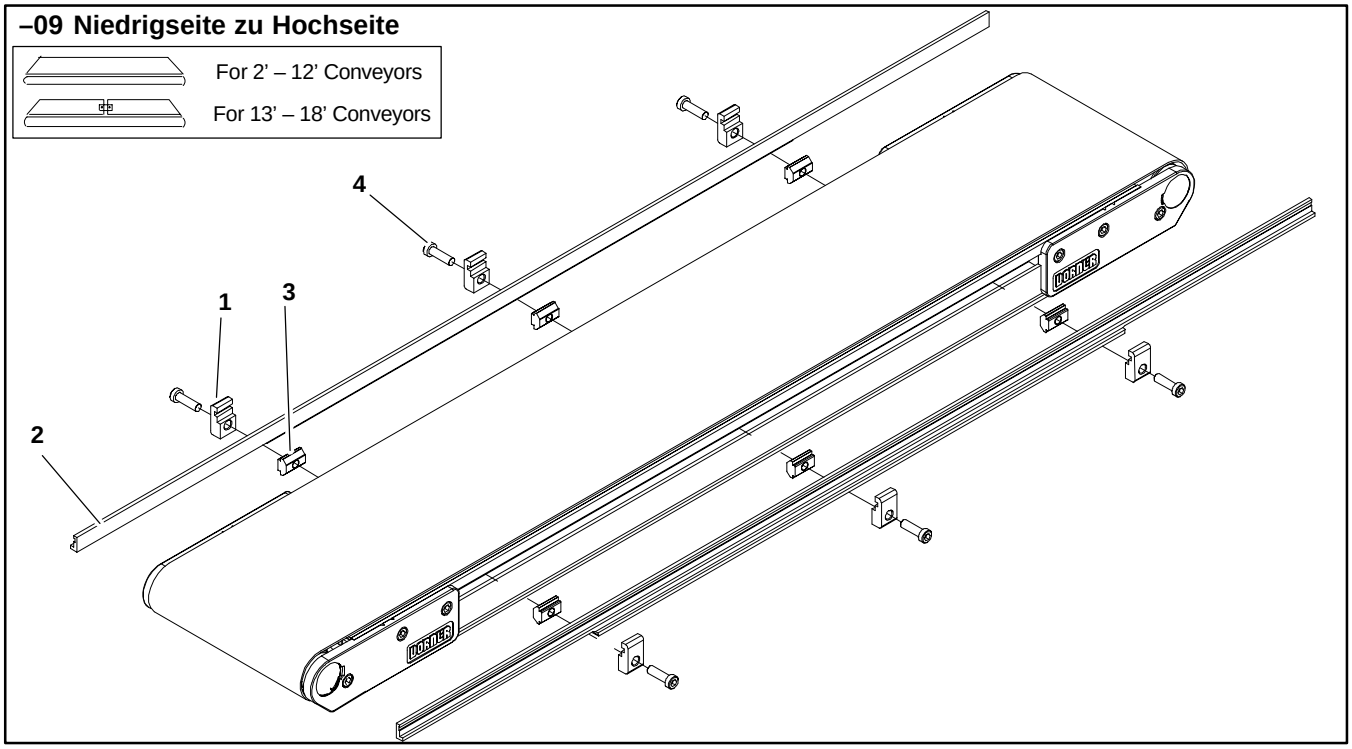

Item	Part Number	Description
1	200121	Guide Retaining Clip
2	See Chart Below	2200 Guide 13mm HS
3	639971M	Single Drop–in Tee Bar
4	920694M	Socket Head Screw M6 x 20mm

Item 2: 2200 Guide 13mm HS			
Length		End Guide	End Guide
610mm	Left Hand	280903–02400	N/A
	Right Hand	280903–02400	N/A
914mm	Left Hand	280903–03600	N/A
	Right Hand	280903–03600	N/A
1219mm	Left Hand	280903–04800	N/A
	Right Hand	280903–04800	N/A
1524mm	Left Hand	280903–06000	N/A
	Right Hand	280903–06000	N/A
1829mm	Left Hand	280903–07200	N/A
	Right Hand	280903–07200	N/A
2134mm	Left Hand	280903–08400	N/A
	Right Hand	280903–08400	N/A
2438mm	Left Hand	280903–09600	N/A
	Right Hand	280903–09600	N/A
2743mm	Left Hand	280903–10800	N/A
	Right Hand	280903–10800	N/A
3048mm	Left Hand	280903–12000	N/A
	Right Hand	280903–12000	N/A
3353mm	Left Hand	280903–13200	N/A
	Right Hand	280903–13200	N/A
3658mm	Left Hand	280903–14400	N/A
	Right Hand	280903–14400	N/A
3962mm	Left Hand	280901–07500	280901–08100
	Right Hand	280902–07500	280902–08100
4267mm	Left Hand	280901–07500	280901–09300
	Right Hand	280902–07500	280902–09300
4572mm	Left hand	280901–07500	280901–10500
	Right Hand	280902–07500	280902–10500
4877mm	Left Hand	280901–07500	280901–11700
	Right Hand	280902–07500	280902–11700
5182mm	Left Hand	280901–07500	280901–12900
	Right Hand	280902–07500	280902–12900
5486mm	Left Hand	280901–07500	280901–14100
	Right Hand	280902–07500	280902–14100
5791mm	Left Hand	280901–08100	280901–14700
	Right Hand	280902–08100	280902–14700
6096mm	Left Hand	280901–09300	280901–14700
	Right Hand	280902–09300	280902–14700
6401mm	Left Hand	280901–10500	280901–14700
	Right Hand	280902–10500	280902–14700
6706mm	Left Hand	280901–11700	280901–14700
	Right Hand	280902–11700	280902–14700
7010mm	Left Hand	280901–12900	280901–14700
	Right Hand	280902–12900	280902–14700
7315mm	Left Hand	280901–14100	280901–14700
	Right Hand	280902–14100	280902–14700

–10 13mm extrudierer Kunststoffführung

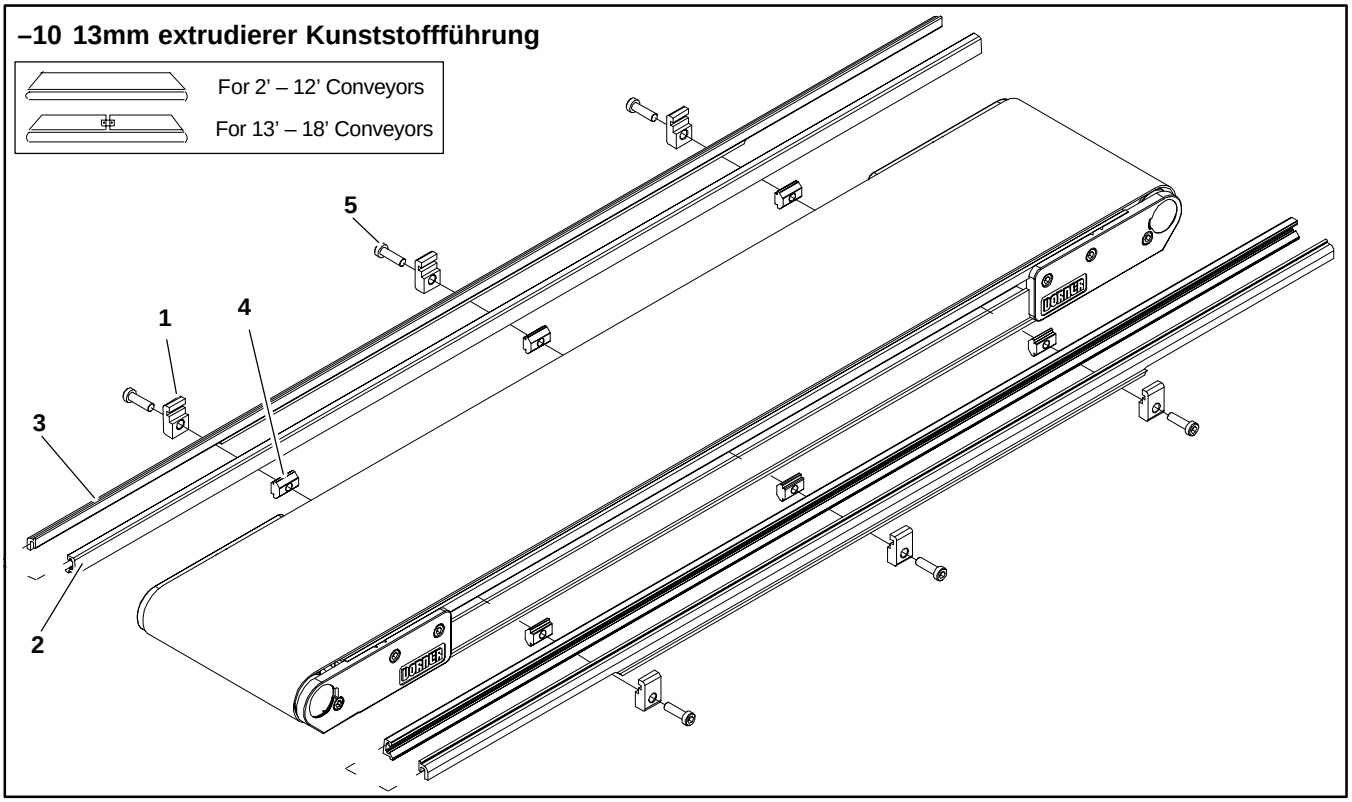

Item	Part Number	Description
1	200121	Guide Retaining Clip
2	200054P	Snap–On Guide (per foot)
3	See Chart Below	2200 Guide
4	639971M	Single Drop–in Tee Bar
5	920694M	Socket Head Screw M6 x 20mm

Item 3: 2200 Guide

Length		End Guide	End Guide
610mm	Left Hand	281003–02400	N/A
	Right Hand	281003–02400	N/A
914mm	Left Hand	281003–03600	N/A
	Right Hand	281003–03600	N/A
1219mm	Left Hand	281003–04800	N/A
	Right Hand	281003–04800	N/A
1524mm	Left Hand	281003–06000	N/A
	Right Hand	281003–06000	N/A
1829mm	Left Hand	281003–07200	N/A
	Right Hand	281003–07200	N/A
2134mm	Left Hand	281003–08400	N/A
	Right Hand	281003–08400	N/A
2438mm	Left Hand	281003–09600	N/A
	Right Hand	281003–09600	N/A
2743mm	Left Hand	281003–10800	N/A
	Right Hand	281003–10800	N/A
3048mm	Left Hand	281003–12000	N/A
	Right Hand	281003–12000	N/A
3353mm	Left Hand	281003–13200	N/A
	Right Hand	281003–13200	N/A
3658mm	Left Hand	281003–14400	N/A
	Right Hand	281003–14400	N/A
3962mm	Left Hand	281001–07500	281001–08100
	Right Hand	281002–07500	281002–08100
4267mm	Left Hand	281001–07500	281001–09300
	Right Hand	281002–07500	281002–09300
4572mm	Left hand	281001–07500	281001–10500
	Right Hand	281002–07500	281002–10500
4877mm	Left Hand	281001–07500	281001–11700
	Right Hand	281002–07500	281002–11700
5182mm	Left Hand	281001–07500	281001–12900
	Right Hand	281002–07500	281002–12900
5486mm	Left Hand	281001–07500	281001–14100
	Right Hand	281002–07500	281002–14100
5791mm	Left Hand	281001–08100	281001–14700
	Right Hand	281002–08100	281002–14700
6096mm	Left Hand	281001–09300	281001–14700
	Right Hand	281002–09300	281002–14700
6401mm	Left Hand	281001–10500	281001–14700
	Right Hand	281002–10500	281002–14700
6706mm	Left Hand	281001–11700	281001–14700
	Right Hand	281002–11700	281002–14700
7010mm	Left Hand	281001–12900	281001–14700
	Right Hand	281002–12900	281002–14700
7315mm	Left Hand	281001–14100	281001–14700
	Right Hand	281002–14100	281002–14700

–13 Einstellbare Führungen

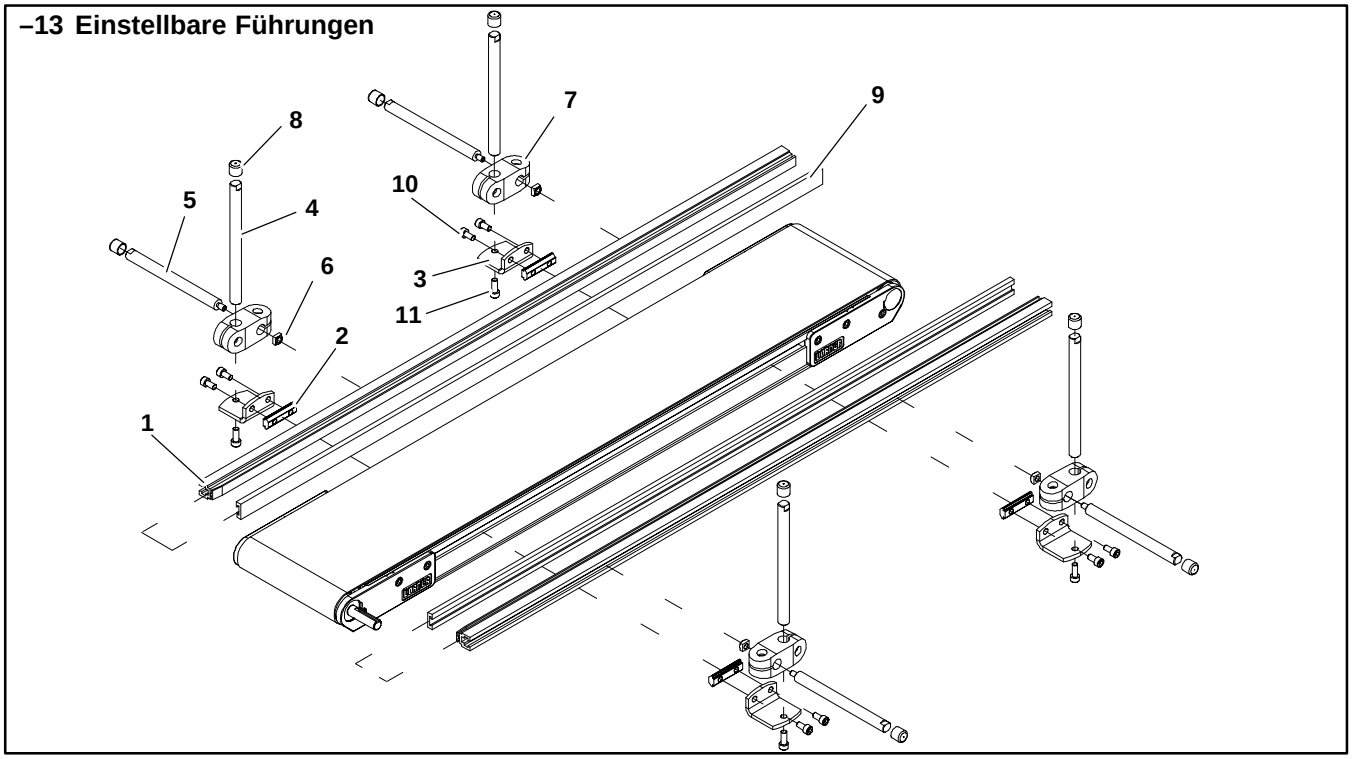

Item	Part Number	Description
1	202983	Aluminum Profile Guide 2’ (610mm)
	202984	Aluminum Profile Guide 3’ (914mm)
	202985	Aluminum Profile Guide 4’ (1219mm)
	202986	Aluminum Profile Guide 5’ (1524mm)
	202987	Aluminum Profile Guide 6’ (1829mm)
	202988	Aluminum Profile Guide 7’ (2134mm)
	202989	Aluminum Profile Guide 8’ (2438mm)
	202990	Aluminum Profile Guide 9’ (2743mm)
	202991	Aluminum Profile Guide 10’ (3048mm)
	202992	Aluminum Profile Guide 11’ (3353mm)
	202993	Aluminum Profile Guide 12’ (3658mm)
	202994	Aluminum Profile Guide 13’ (3962mm)

2	200830M	Drop–In Tee Bar
3	202004	Mounting Bracket
4	202027M	Guide Mounting Shaft Vertical
5	202028M	Guide Moutning Shaft Horizontal
6	674175MP	Square Nut
7	807–652	Cross Block
8	807–948	Vinyl Shaft Cap
9	614068P	Flat Extruded Guide (per foot)
10	920612M	Socket Head Screw M6 x 12mm
11	920616M	Socket Head Screw M6 x 16mm

Konisch erweiterte Seitenführungen

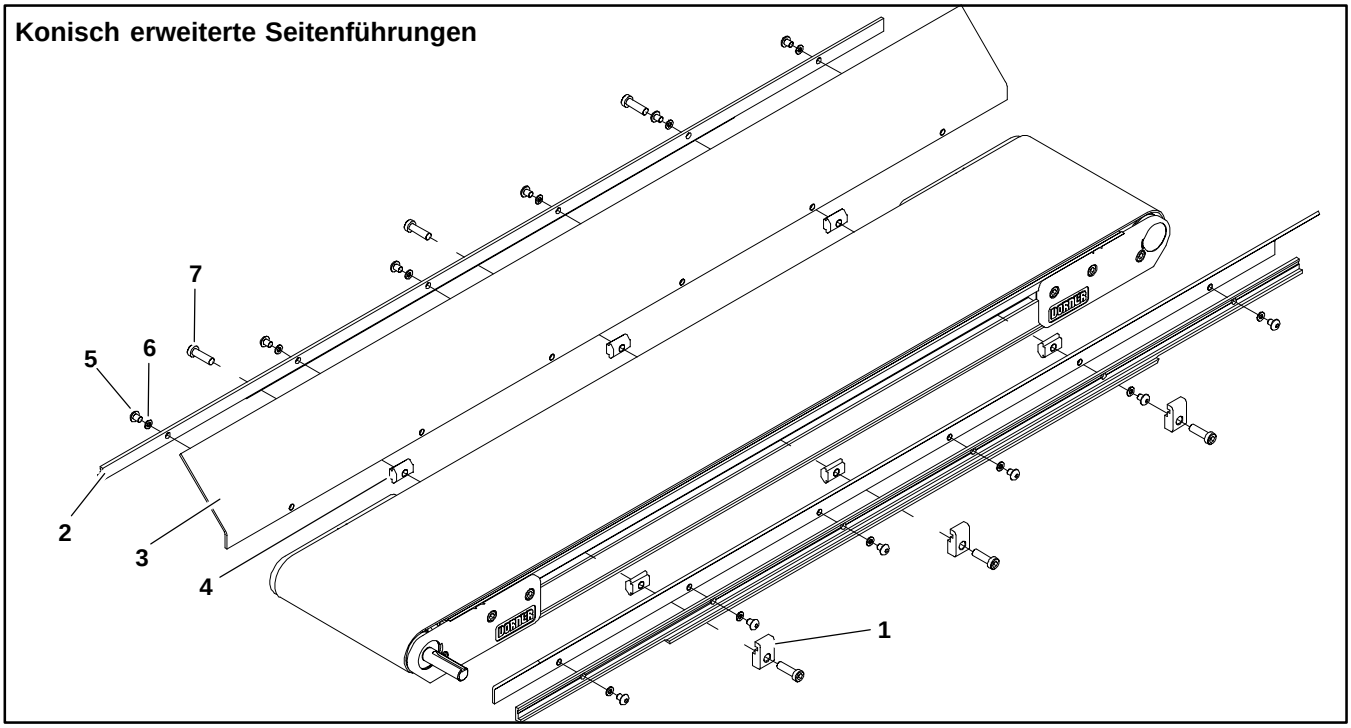

Item	Part Number	Description
1	200121	Guide Retaining Clip
2	202212	Side–Flare Mounting Guide 2’ (610mm)
	202213	Side–Flare Mounting Guide 3’ (914mm)
	202214	Side–Flare Mounting Guide 4’ (1219mm)
	202215	Side–Flare Mounting Guide 5’ (1524mm)
	202216	Side–Flare Mounting Guide 6’ (1829mm)

3	202522M	Flared Guide 45° 2’ (610mm)
	202523M	Flared Guide 45° 3’ (914mm)
	202523M	Flared Guide 45° 4’ (1219mm)
	202523M	Flared Guide 45° 5’ (1524mm)
	202523M	Flared Guide 45° 6’ (1829mm)
4	639971	Drop–In Tee Bar
5	910506M	Button Head Screw M5 x 6mm
6	911–512	Washer
7	920694M	Cap Low–Head Screw M6 x 20mm

T–Leisten ohne Tragstützen

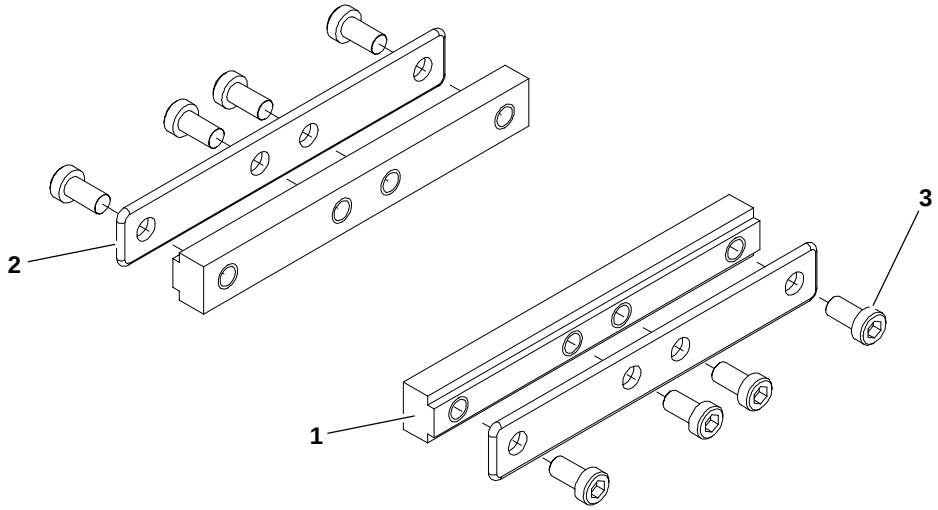

Item	Part Number	Description
1	240849	Frame Bar Connector, SAE
	240331	Frame Bar Connector, Metric

2	300153M	Intermediate Clamp Plate
3	901–129	Button Head Screw 1/4–20 x .50”
	920692M	Socket Head Screw M6 x 12mm

Stützmontage–Bauteile

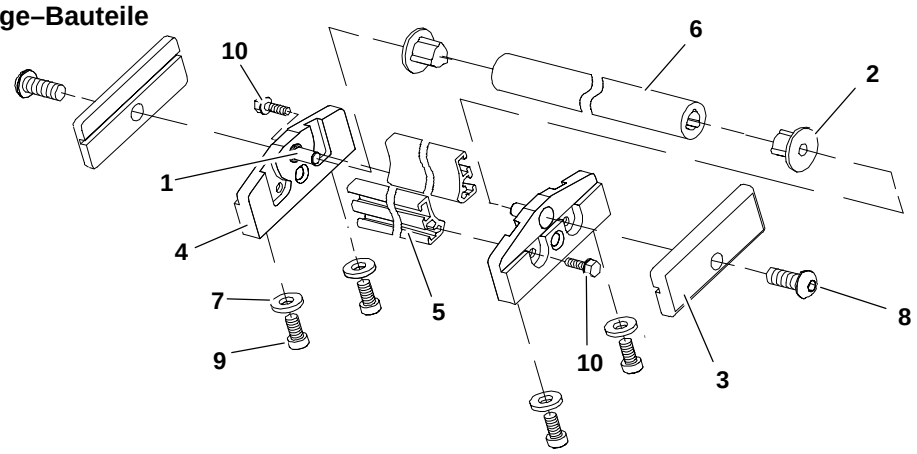

Item	Part Number	Description
1	202348P	Bearing Pin
2	202311P	Return Roller Bearing
3	200022	Stand Clamp Plate, SAE
	200022M	Stand Clamp Plate, Metric
4	202351	Return Roller Mounting Block, SAE
	202351M	Return Roller Mounting Block, Metric
5	207802	Return Roller Guard 2” (44mm)
	207803	Return Roller Guard 3” (70mm)
	207804	Return Roller Guard 4” (95mm)
	207805	Return Roller Guard 5” (127mm)
	207806	Return Roller Guard 6” (152mm)
	207808	Return Roller Guard 8” (203mm)
	207810	Return Roller Guard 10” (254mm)
	207812	Return Roller Guard 12” (305mm)
	207818	Return Roller Guard 18” (457mm)
	207821	Return Roller Guard 21” (533mm)
	207824	Return Roller Guard 24” (610mm)

6	207702	Return Roller Tube, 2” (44mm)
	207703	Return Roller Tube, 3” (70mm)
	207704	Return Roller Tube, 4” (95mm)
	207705	Return Roller Tube, 5” (127mm)
	207706	Return Roller Tube, 6” (152mm)
	207708	Return Roller Tube, 8” (203mm)
	207710	Return Roller Tube, 10” (254mm)
	207712	Return Roller Tube, 12” (305mm)
	207718	Return Roller Tube, 18” (457mm)
	207721	Return Roller Tube, 21” (533mm)
	207724	Return Roller Tube, 24” (610mm)
7	605279P	Hard Washer .281 x .620 x .120
8	901–181	Button Head Screw 5/16 x .62”
	910816M	Button Head Screw M8 x 16mm
9	902–132	Socket Head Screw 1/4 x .75“
	920618M	Socket Head Screw M6 x 18mm
10	960498M	Hex Head Screw M/4 x 12mm

Konfigurieren der Fördergurt–Teilenummer

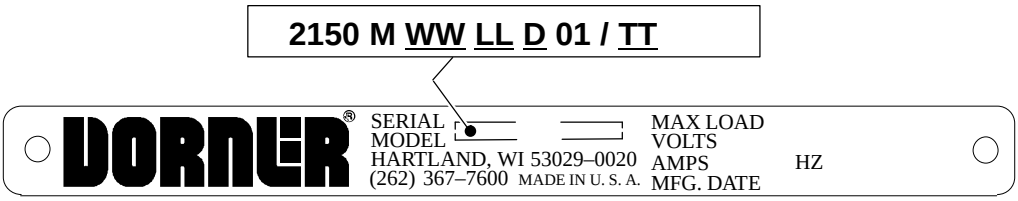

Abbildung 50

Fördergurt

Beziehen Sie sich auf die Serien– und Modellnummer des Typenschilds (Abbildung 50). Bestimmen Sie die Länge des Förderers („LL“), Breite („WW“) und den Gurttyp. („TT“).

25 – WW LL / TT

25– __ __ __ __ / __ __

(Ausfüllen)

Rücknahmebestimmungen

Geräte können nicht ohne vorherige schriftliche Genehmigung des Werkes zurückgesandt werden. Bei Anrufen zur Einholung einer Genehmigung bitte folgende Informationen für den Werksvertreter von Dorner oder Ihren örtlichen Händler bereithalten:

1. Name und Adresse des Kunden.
2. Zurückgegebene(r) Artikel.
3. Grund für die Rücksendung.
4. Originalbestellnummer des Kunden, die zum Bestellen des Artikels benutzt wurde.
5. Rechnungsnummer von Dorner oder des Lieferanten.

Ein Vertreter wird die Maßnahmen besprechen, die bei Rücksendungen ergriffen werden und als Referenz eine Genehmigungsnummer für Rücksendungen erteilen.

Auf alle neuen Artikel wird für Rücksendungen, bei denen kein Fehlverhalten von Dorner vorlag, eine Lagerrücknahmegebühr von 15 % erhoben. Nach 60 Tagen ab Datum der Originalrechnung werden neue Artikel nicht mehr zurückgenommen. Die Lagerrücknahmegebühr deckt Inspektion, Reinigen, Zerlegen und Einlagerung.

Falls bereits vor Beurteilung einer Rücksendung ein Ersatz benötigt wird, muß ein Bestellung ausgestellt werden. Eine Gutschrift (falls zutreffend) wird erst dann ausgestellt, wenn Rücknahme und Bewertung abgeschlossen sind.

Dorner besitzt Vertretungen aller Welt. Sie können sich jederzeit an Dorner wenden, um den Namen Ihres lokalen Vertreters zu erfahren. Unser technisches Verkaufs– und Wartungspersonal wird Ihnen gerne zur Verfügung stehen, wenn Sie Fragen über Dorner–Produkte haben.

Eine Kopie der beschränkten Haftung von Dorner erhalten Sie vom Werk, vom Händler, vom Service–Center oder auf der Website unter www.dorner.com.

Für Ersatzteile wenden Sie sich an ein ein autorisiertes Dorner Service–Zentrum oder an das Werk.

Dorner Mfg. Corp. behält sich das Recht vor, ohne Ankündigung Produkte zu ändern oder deren Produktion einzustellen. Alle Produkte und Dienstleistungen sind gemäß unserer Standardgarantie gedeckt. Alle Rechte vorbehalten. ©Dorner Mfg. Corp. 2000

DORNER MFG. CORP.

580 Industrial Drive, PO Box 20
Hartland, WI 53029-0020 USA

Außerhalb der USA:
TEL.: 1-262-367-7600, FAX: 1-262-367-5827

DORNER
Arnold-Sommerfeld-Ring 2
D-52499 Baesweiler
Deutschland
TEL.: (02401) 80 52 90
FAX: (02401) 80 52 93

Internet: www.dorner.com