Bis zu vier Kurven mit einem einzigen Förderer

Kompakte, schlanke Rahmenkonstruktion

Sicheres und robustes Kettendesign

Angetriebene Transfers für Übergaben

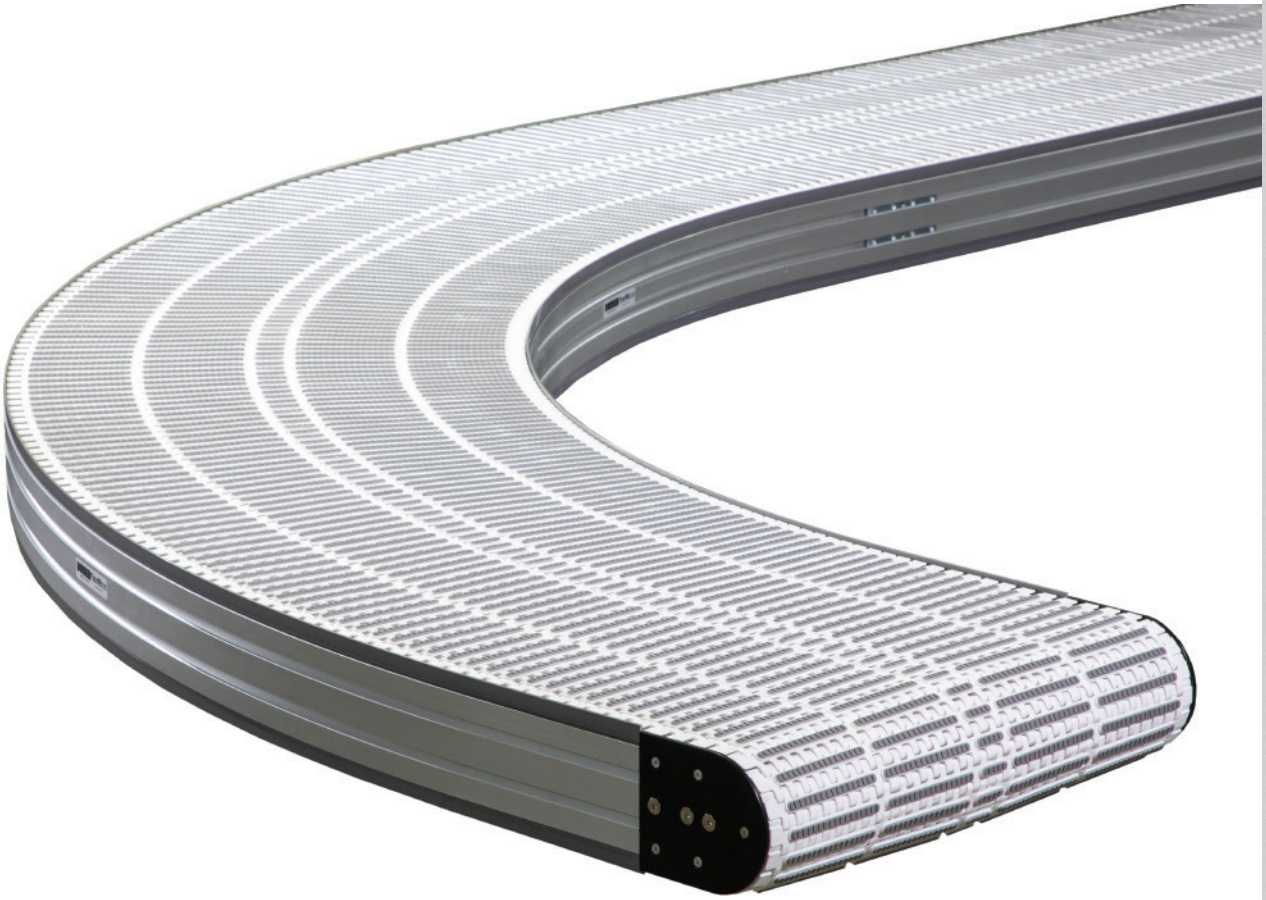

FlexMove®

FX-SERIE

Kompakte, hochbelastbare Modulkettenförderer

DORNER®

Die Förderbänder der FX-Serie sind für folgende Anwendungen geeignet:

- Kurven, Steigungen, Gefälle
- Teilehandhabung
- Transfers / Übergaben
- Enge Platzverhältnisse
- Komplexe Konfigurationen
- Große Längen
- Höhenänderungen
- Zusammenführungen
- Puffern / Speichern

Abmessungen

- Kettenbreiten: 152 mm, 304 mm, 457 mm und 609 mm
- Längen: 0,6 m bis 20 m
- Bis zu 4 Kurven pro Getriebemotor

Gewichte & Geschwindigkeiten

- Lasten: Bis zu 270 kg
- Geschwindigkeiten: Bis zu 50 Meter pro Minute

Kunststoffketten-Typen

- Ketten als Standard- und Hochreibketten mit gummierter Oberfläche
- Kugelgelagert für Kurvenförderer
- Kette ohne Kugellager für gerade Förderer

Standardkette

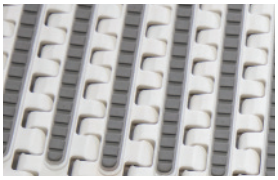

Hochreib-Friction-Kette

kugelgelagerte Kette

Module

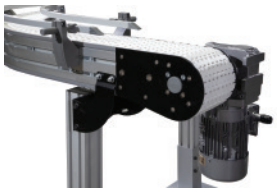

Antriebe

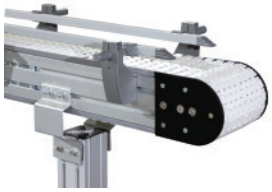

Umlenkungen

Kurven
45°, 90°, 135°, 180°

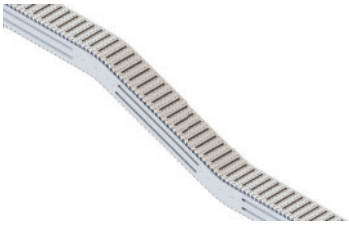

Steigung/Gefälle
5°, 10°, 20°, 30°

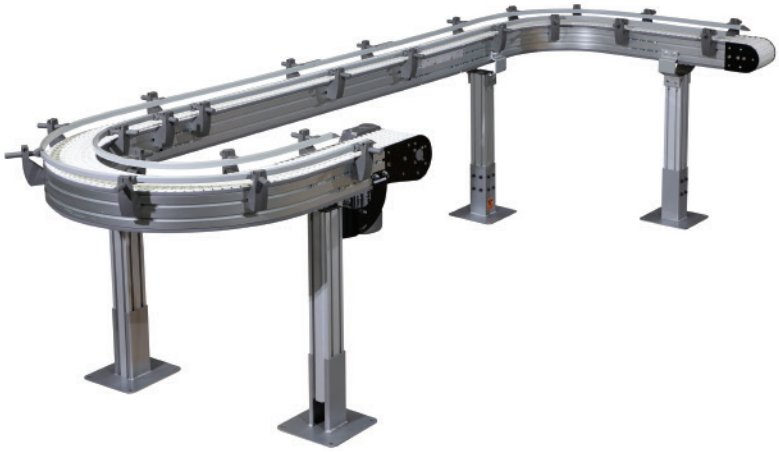

Seitenführungen

- Feste oder einstellbare Einzel- und Doppelseitenführungen
- Weitere Optionen verfügbar

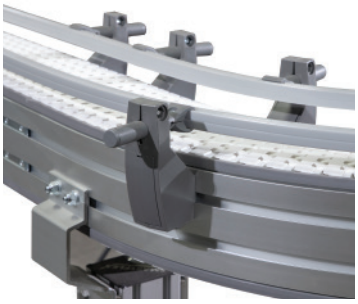

Fußstützen

- Einzel-, Doppel- und individuelle Stützen verfügbar

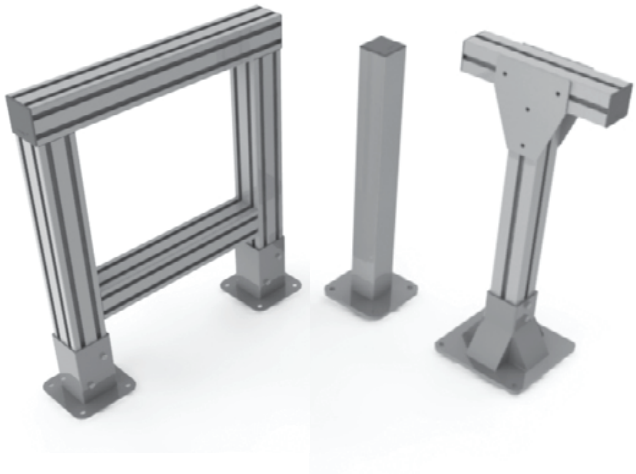

BRANCHENFÜHRENDE TECHNOLOGIE

FlexMove
FX-SERIE

Kompaktes Design spart Stellfläche

- Kurze Ein- und Auslaufstrecken mit einer Länge von nur 460 mm
- Kurvenradius der zweifachen Kettenbreite
- Eine innovative kugelgelagerte Kettenkonstruktion ermöglicht bis zu vier Kurven über einen Getriebemotor anzutreiben

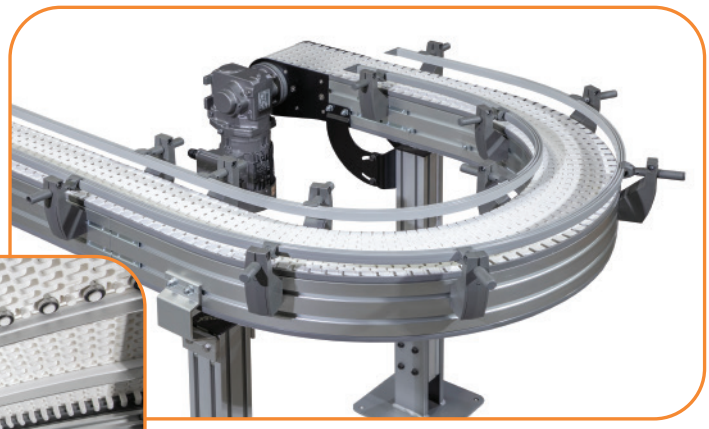

Der sicherste modulare Kettenförderer in der Industrie

- Kettenöffnungen von weniger als 4 mm, auch in Kurven
- Abgedeckte Seitenlaschen über die gesamte Länge des Förderbereiches
- Geschlossene Antriebe eliminieren Quetschstellen für Bediener

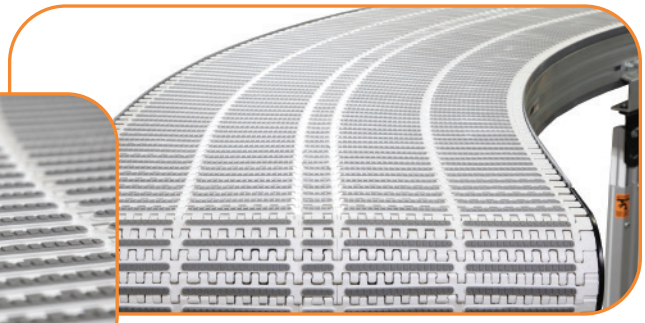

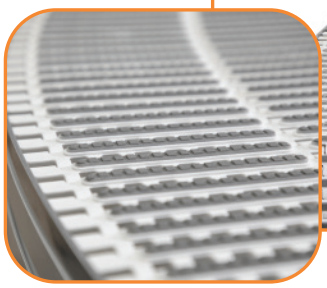

Kleinteiletransfer-Option "Angetriebene Übergabe"

- Transfer von Kleinteilen mit 75 mm Länge
- Angetriebene Rollen sorgen für eine reibungslose Übergabe
- Bietet eine Schnittstelle zu anderen Förderbändern / Anlagen wie Rollenförderer, Spiralförderer, Modulkettenförderer

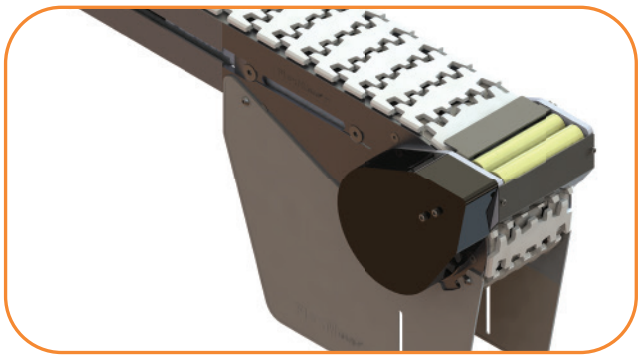

Die Vorteile der Dorner FlexMove "FX-Serie"

Flexibilität in Layout und Design

- T-Nut-Aluminiumrahmen ermöglicht einfach zu installierende Erweiterungen und kundenspezifische Kontruktionsänderungen
- Eine Vielzahl von Kettenoberteilen mit Funktionen für unterschiedliche Anwendungsanforderungen

Robuste Leistung

- Kompaktes Design reduziert den Platzbedarf bei gleichzeitiger Minimierung von Lärm, und Wartungsintervallen
- Hohe Geschwindigkeiten bis zu 50 m/min und Produktlasten bis zu 270 kg
- Robuste Kettenkonstruktion mit Einzelstiften für eine einfache Demontage an jeder Stelle der Geraden
- Das Design der mittig gelagerten Kette mit rostfreien Kugellagern bietet eine verbesserte Kurvenführung mit geringerer Reibleistung

Förderbänder für Industrie & Automatisierung

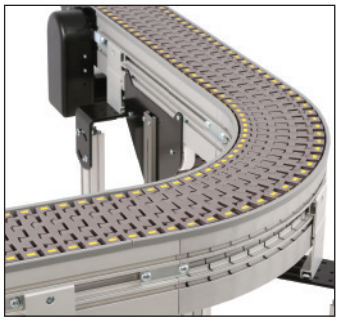
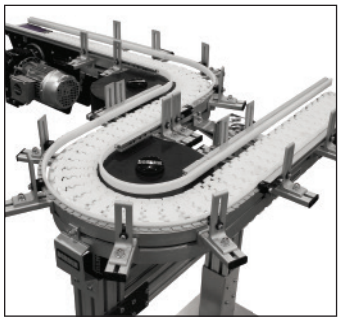
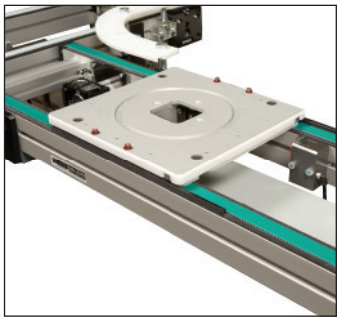

Hygieneförderbänder

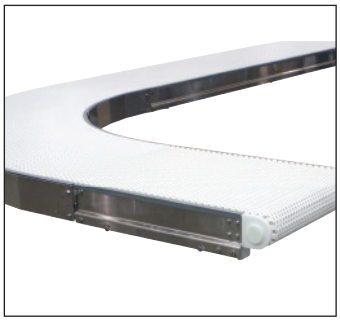
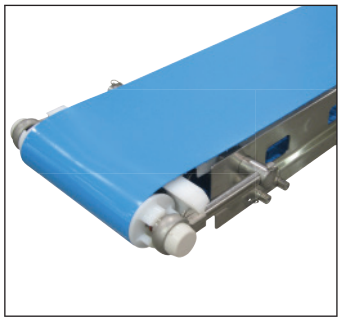

Technische Lösungen

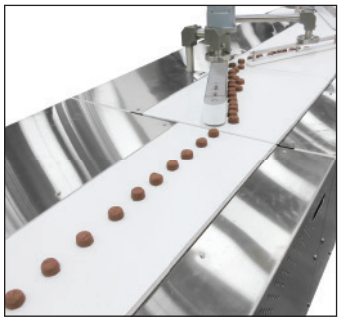
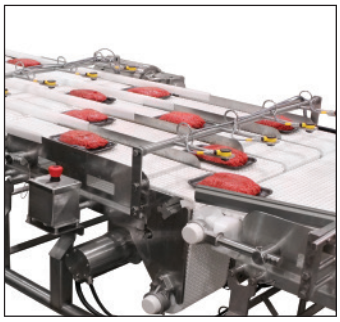

Teile

Dienstleistungen

Online-Konfigurator

Gewährleistung

Transforming Conveyor Automation

Dorner GmbH – Europa

Dorner – Deutschland
Karl-Heinz-Beckurts-Straße 7
52428 Jülich
Deutschland
+49 (0) 2461/93767-0
info.europe@dorner.com

Dorner – Frankreich
8 rue des Frères Caudron
78140 Velizy-Villacoublay
France
+33 (0)1 84 73 24 27
info.france@dorner.com

Dorner – Nord- & Südamerika

Dorner – U.S.A. Zentrale
975 Cottonwood Ave
Hartland, WI 53029, USA
(800) 397-8664
(262) 367-7600
info@dorner.com

Dorner – Kanada
100-5515 North Service Road
Burlington, Ontario L7L 6G6
Kanada
(289) 208-7306
info@dorner.com

Dorner – Lateinamerika
Carretera a Nogales #5297,
Nave 11. Parque Industrial Nogales
Zapopan, Jalisco C.P. 45222
Mexiko
+52.33.30037400
info.latinamerica@dorner.com

Dorner – Asien

128 Jalan Permatang Damar Laut, Bayan Lepas 11960
Penang, Malaysia
+604-626-2948 | info.asia@dorner.com

DORNER®

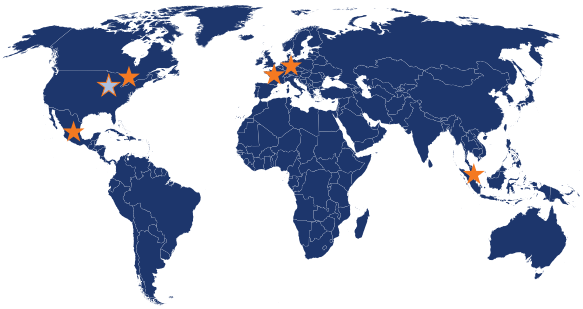

www.dornerconveyors.com

© Dorner Mfg. Corp. 2021. Alle Rechte vorbehalten. 851-937-EU-DE 0321